FCS-KM (4180)
Sélection: FCS-KM, Capot protecteur

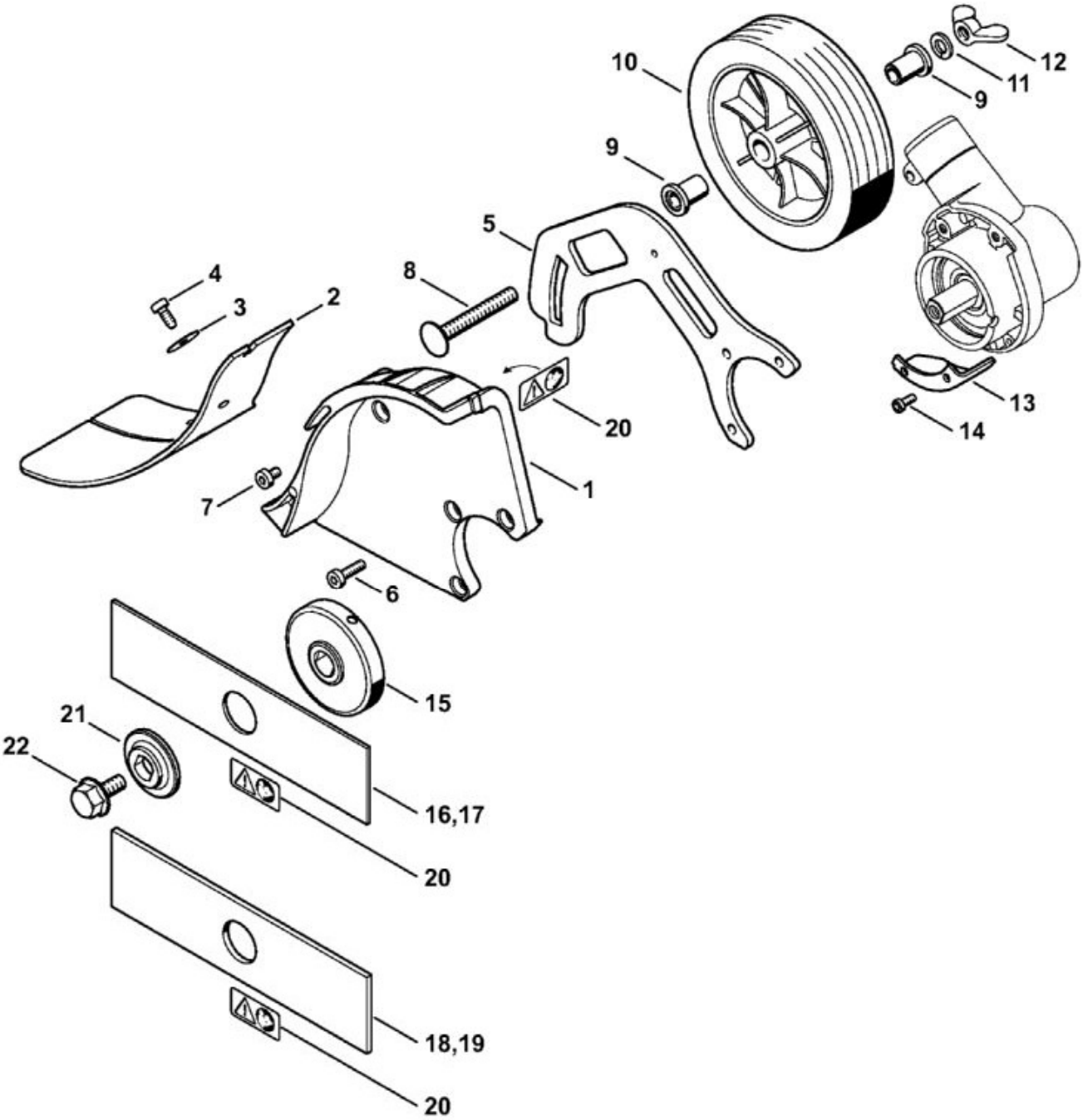

N°	Code article	Désignation	*	**	***
3	0000 958 0512	Rondelle			1

N°	Code article	Désignation	*	**	***
4	9075 478 4095	Vis cylindrique IS-D5x12			1
6	9022 341 1010	Vis cylindrique IS-M5x18			3
7	9022 399 0950	Vis cylindrique IS M5x10			1
8	9027 068 1972	Vis à tête bombée M8x60			1
9	4137 716 1501	Douille			2
11	9321 630 0180	Rondelle Grower 8			1
12	9245 691 1100	Écrou à ailettes M8			1
16	4133 713 4101	Barre de coupe Ø 200x2,4 mm	[20]		1
18	4133 713 4102	Barre de coupe Ø 200x3,8 mm	[20](B)		1

* (A) non illustré
(B) uniquement accessoire optionnel
(C) n'est plus livrable départ usine
(D) n'est pas livrable séparément
[..] y compris Fig. No.

** (02.2003) Open informations techniques
>xxx xxx xxxx] Pièce à utiliser jusqu'au n° de série
[xxxx xxx xxxx> Pièce à utiliser à partir du n° de série

*** Nombre de pièces(s) utilisée(s) lors de la production

FCS-KM (4180)
Sélection: FCS-KM, Réducteur

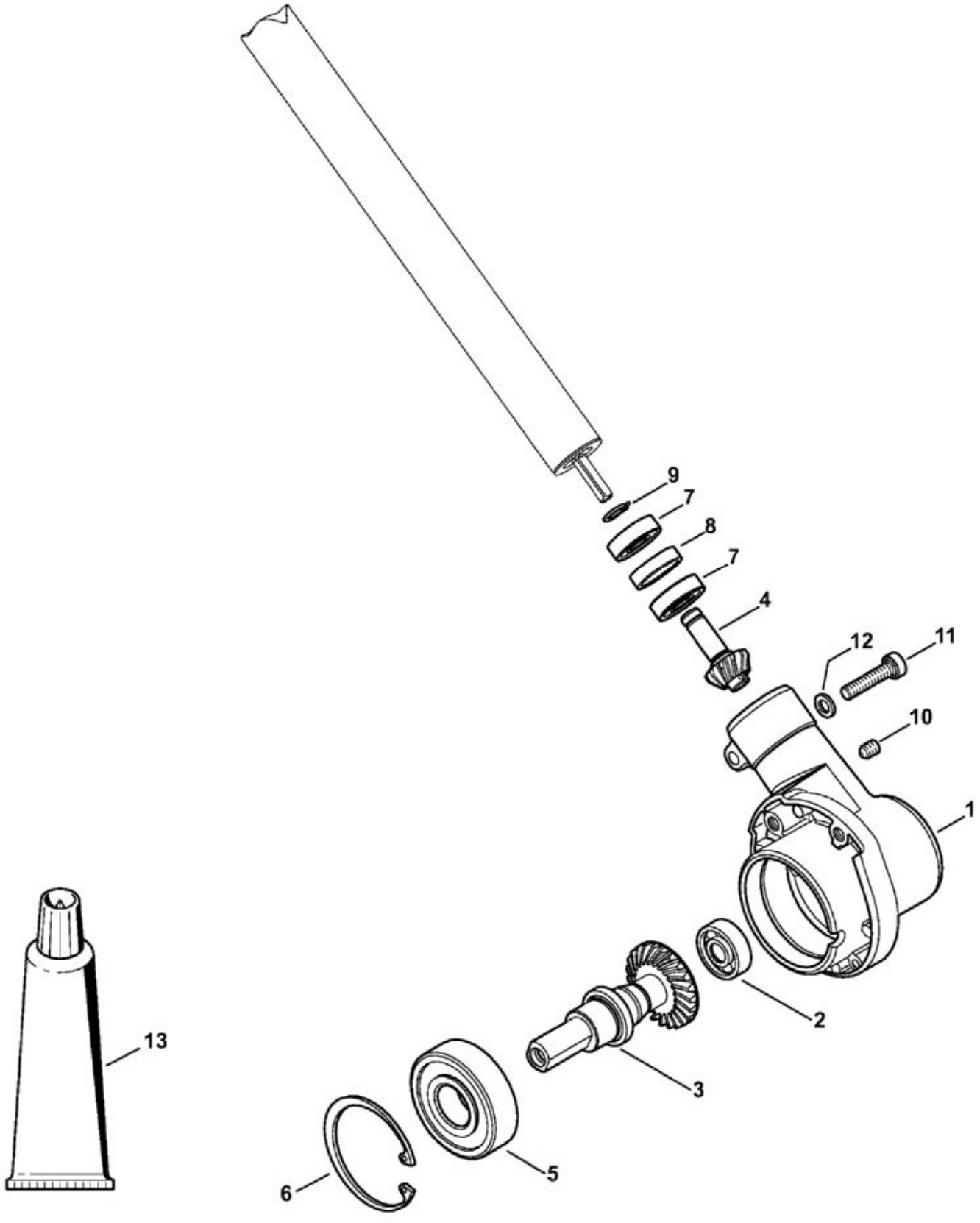

N°	Code article	Désignation	*	**	***
2	9503 003 0060	Roulement rainuré à billes 629			1

N°	Code article	Désignation	*	**	***
6	9456 621 5180	Circlip 52x2			1
7	9503 003 9853	Roulement rainuré à billes 609-2Z			2
9	9455 621 0750	Circlip 9x1			1
10	0000 953 1001	Goujon fileté M6			1
11	9022 341 1358	Vis cylindrique IS-M6x28			1
12	9294 021 0140	Rondelle 6,4			1
13	0781 120 1117	Graisse de réducteur 80 g	(B)		1

* (A) non illustré
(B) uniquement accessoire optionnel
(C) n'est plus livrable départ usine
(D) n'est pas livrable séparément
[..] y compris Fig. No.

** (02.2003) Open informations techniques
>xxx xxx xxxx] Pièce à utiliser jusqu'au n° de série
[xxxx xxx xxxx> Pièce à utiliser à partir du n° de série

*** Nombre de pièces(s) utilisée(s) lors de la production

FCS-KM (4180)
Sélection: FCS-KM, Tube complet

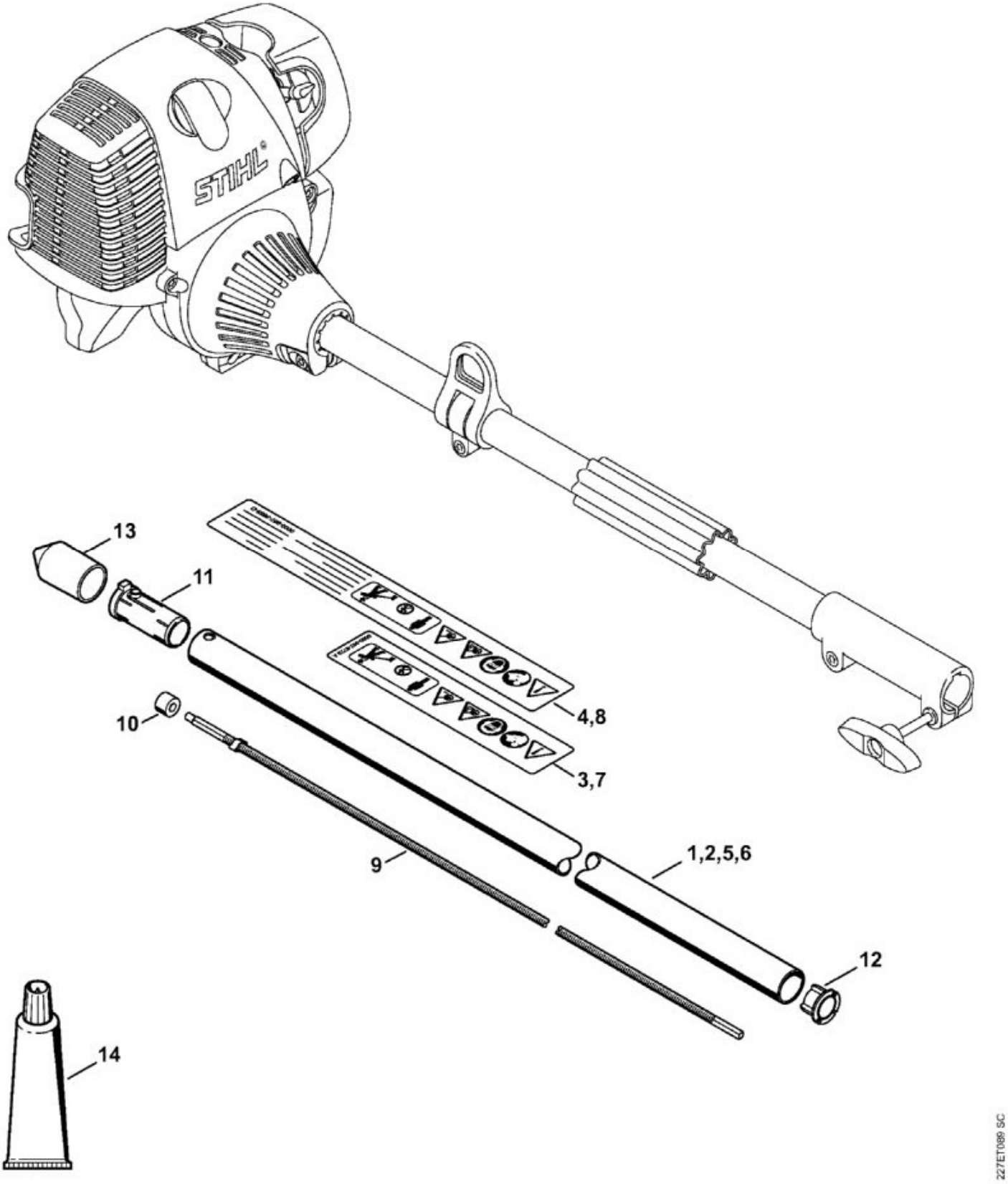

N°	Code article	Désignation	*	**	***
9	4180 710 3204	Arbre d'entraînement			1

N°	Code article	Désignation	*	**	***
10	4140 711 2500	Douille			1
11	4140 791 7207	Douille			1
12	4137 711 2101	Bouchon			1
13	4133 717 2000	Capuchon			2

* (A) non illustré
(B) uniquement accessoire optionnel
(C) n'est plus livrable départ usine
(D) n'est pas livrable séparément
[..] y compris Fig. No.

** (02.2003) Open informations techniques
>xxx xxx xxxx] Pièce à utiliser jusqu'au n° de série
[xxxx xxx xxxx> Pièce à utiliser à partir du n° de série

*** Nombre de pièces(s) utilisée(s) lors de la production