BC-KM
Sélection: BC-KM Houe-bineuse

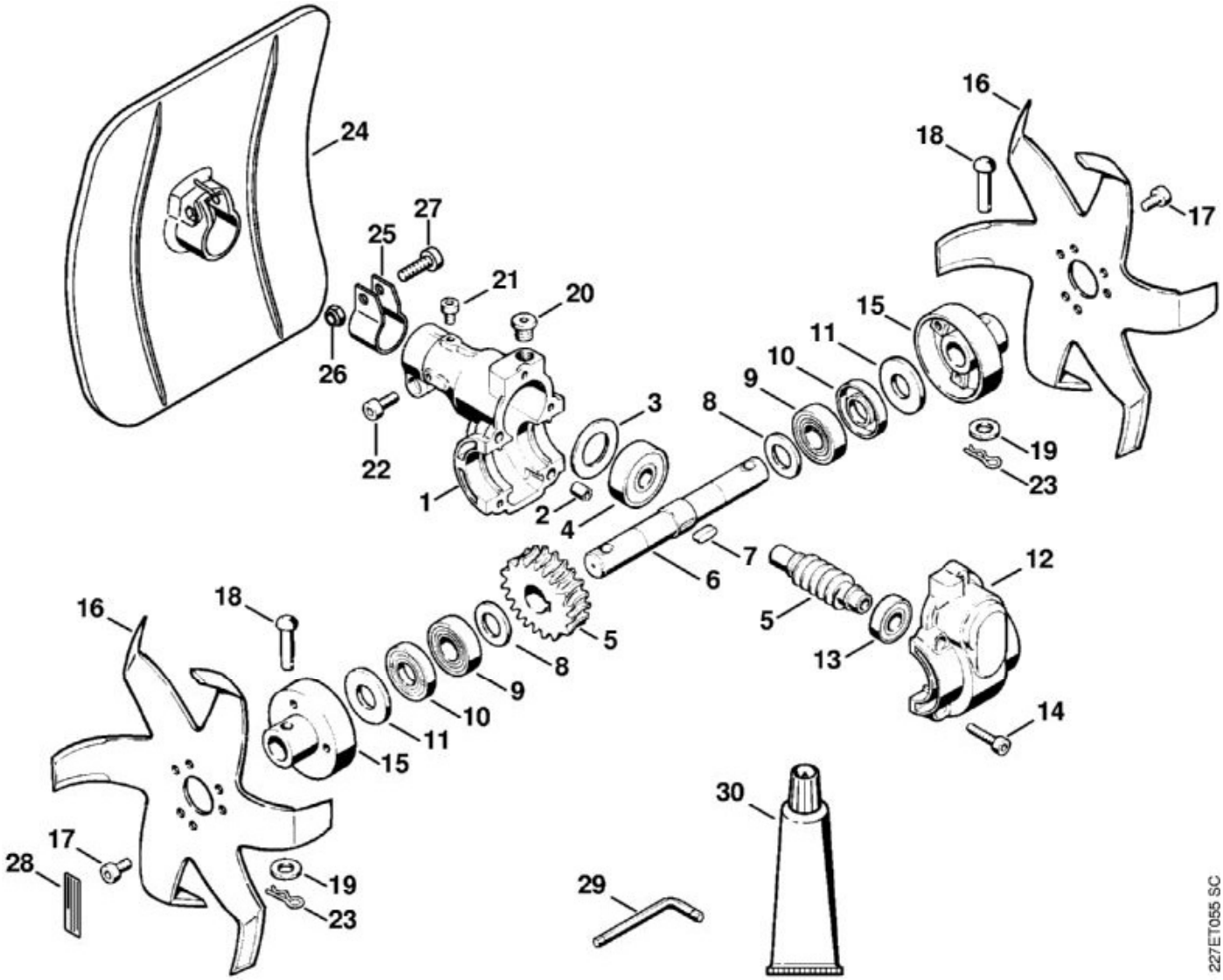

N°	Code article	Désignation	*	**	***
	4600 710 1502	Houe-Bineuse BC 35	[1 - 28]		1
1	4600 641 0302	Carter de réducteur			1
2	4600 641 4900	Douille			2
3	4600 642 7800	Rondelle			1
4	9507 003 8052	Roulement rainuré à billes 6301-2Z			1
5	4600 007 1004	Jeu de pièces de vis sans fin			1
6	4600 642 0600	Arbre de sortie			1
7	9470 435 1370	Clavette parallèle 5x5x16			1
8	4600 642 8700	Rondelle de butée			2
9	9507 003 8053	Roulement rainuré à billes 6003-2Z			2
10	9640 003 1740	Bague d'étanchéité 17x35x7			2
11	4600 642 7801	Rondelle			2

N°	Code article	Désignation	*	**	***
12	4600 641 0900	Couvercle de carter			1
13	9503 003 5190	Roulement rainuré à billes 6001-2RS			1
14	9022 371 1050	Vis cylindrique IS-M5x25			5
15	4600 713 1900	Bride			2
16	4600 713 4000	Couteau			2
17	9022 341 1260	Vis cylindrique IS-M6x12			6
18	4600 713 6600	Boulon			2
19	9291 021 0180	Rondelle 8,4			2
20	4119 713 6500	Bouchon fileté			1
21	9022 341 0950	Vis cylindrique IS M5x10			1
22	9022 341 1310	Vis cylindrique IS-M6x18			1
23	9339 003 0150	Epingle d'axe 1,6			2
24	4601 713 4500	Capot protecteur			1
25	4140 716 6200	Collier de serrage			1
26	9212 260 0900	Écrou à six pans M6			1
27	9022 341 1370	Vis cylindrique IS-M6x30			1
29	0812 370 1000	Tournevis T27x120x70			1
30	0781 120 1117	Graisse de réducteur 80 g	(B)		1

* (A) non illustré
(B) uniquement accessoire optionnel
(C) n'est plus livrable départ usine
(D) n'est pas livrable séparément
[..] y compris Fig. No.

** (02.2003) Open informations techniques
>xxx xxx xxxx] Pièce à utiliser jusqu'au n° de série
[xxxx xxx xxxx> Pièce à utiliser à partir du n° de série

*** Nombre de pièces(s) utilisée(s) lors de la production

BC-KM
Sélection: BC-KM Tube complet

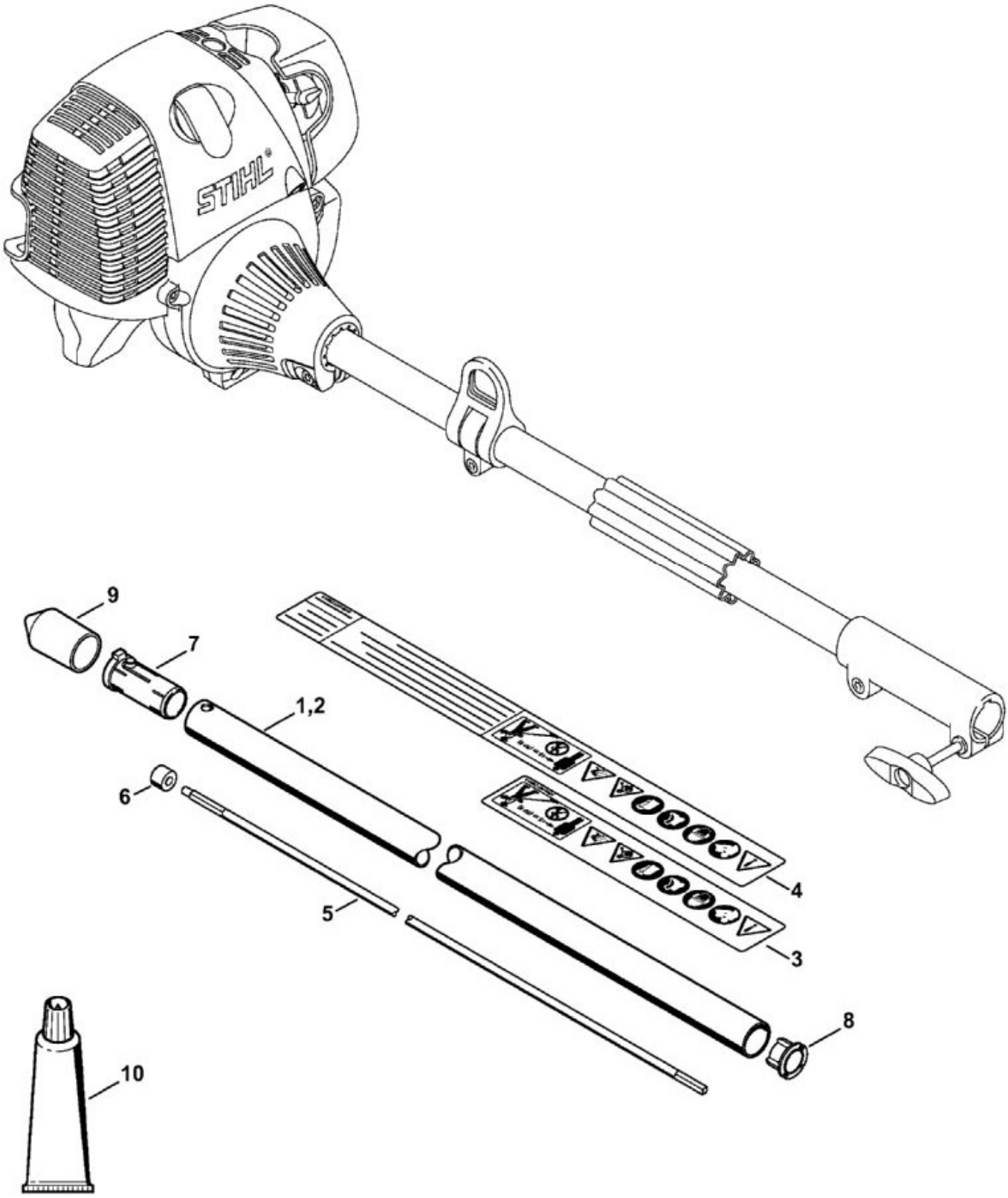

N°	Code article	Désignation	*	**	***
1	4140 710 7125	Tube complet Ø 25,4 mm	[3, 8]		1

N°	Code article	Désignation	*	**	***
3	0000 967 7253	Pictogramme d'avertissement FS			1
5	4140 710 3225	Arbre d'entraînement	[6]		1
6	4140 711 2500	Douille			1
7	4140 791 7207	Douille			1
8	4137 711 2101	Bouchon			1
9	4133 717 2000	Capuchon			2
10	0781 120 1110	Graisse de réducteur 225 g	(B)		1

* (A) non illustré
(B) uniquement accessoire optionnel
(C) n'est plus livrable départ usine
(D) n'est pas livrable séparément
[..] y compris Fig. No.

** (02.2003) Open informations techniques
>xxx xxx xxxx] Pièce à utiliser jusqu'au n° de série
[xxxx xxx xxxx> Pièce à utiliser à partir du n° de série

*** Nombre de pièces(s) utilisée(s) lors de la production