STIHL®

STIHL KM 90, 90 R (4180)

Ersatzteilliste
Spare Parts List
Liste des pièces

A Zylinder, Kurbelwanne
Cylinder, Engine pan
Cylindre, Carter inférieur

B Ventilsteuerung
Valve timing gear
Distribution par ou commande à soupapes

C Anwerfvorrichtung, Kraftstofftank
Rewind starter, Fuel tank
Dispositif de lancement, Réservoir d'essence

D Schalldämpfer, Luftfilter
Muffler, Air filter
Silencieux, Filtre à air

E Zündanlage
Ignition system
Dispositif d'allumage

F Kupplung, Lüftergehäuse
Clutch, Fan housing
Embrayage, Carter de ventilateur

G Vergaser C1Q-S110
Carburetor C1Q-S110
Carburateur C1Q-S110

H Handgriff
Handle
Poignée

J Zweihandgriff
Bike handle
Poignée à deux mains

K Schaft
Drive tube assembly
Tube complet

L Werkzeuge, Sonderzubehör
Tools, Extras
Outils, Accessoires optionnels

© ANDREAS STIHL AG & Co. KG, 2006

2006-03

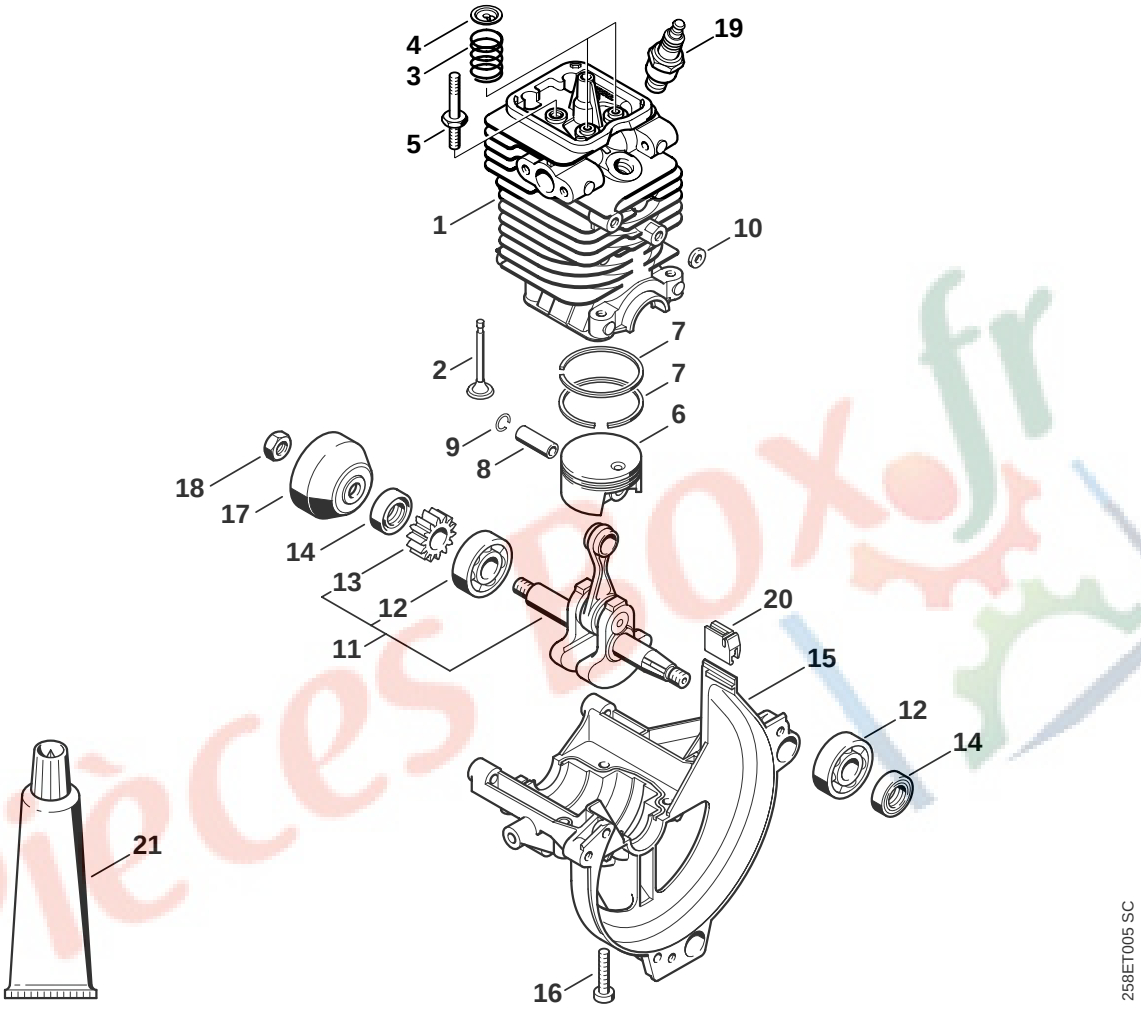
4
3
5
19
1
10
2
7
7
6
9
8
18
17
14
13
12
11
20
15
12
14
21
16
258ET005 SC

Illustration A Zylinder, Kurbelwanne Cylinder, Engine pan Cylindre, Carter inférieur

Bild-Nr.	Teile-Nr.	St.-Zahl	Benennung	Part Name	Désignation
1	4180 020 1204	1	Zylinder mit Kolben Ø 38 mm □ 2 - 9, 16	Cylinder with piston Ø 38 mm □ 2 - 9, 16	Cylindre avec piston Ø 38 mm □ 2 - 9, 16
2	4180 025 2002	2	Ventil	Valve	Soupape
3	4180 025 1600	2	Ventilfeder	Valve spring	Ressort de soupape
4	4180 025 3000	2	Federteller	Spring retainer plate	Agrafe de ressort
5	4180 038 1700	2	Bundschraube M5	Collar screw M5	Vis à embase M5
6	4180 030 2007	1	Kolben Ø 38 mm □ 7 - 9	Piston Ø 38 mm □ 7 - 9	Piston Ø 38 mm □ 7 - 9
7	4180 034 3002	2	Verdichtungsring Ø 38x1,2 mm	Piston ring Ø 38x1.2 mm	Segment de piston Ø 38x1,2 mm
8	4137 034 1500	1	Kolbenbolzen	Piston pin	Axe de piston
9	9463 650 0805	2	Sprengring DIN73130-C8x0,7	Snap ring 8x0.7	Jonc d'arrêt 8x0,7
10	4180 404 9300	2	Scheibe	Washer	Rondelle
			(25.2005)	(25.2005)	(25.2005)
11	4180 030 0410	1	Kurbelwelle □ 12, 13	Crankshaft □ 12, 13	Vilebrequin □ 12, 13
12		2	Rillenkugellager 6201 (D)	Grooved ball bearing 6201 (D)	Roulement rainuré à billes 6201 (D)
13		1	Zahnrad (D)	Spur gear (D)	Pignon (D)
14	9639 003 1231	2	WDR DIN3760-AS12x22x7	Oil seal12x22x7	Bague d'étanchéité 12x22x7
15	4180 021 2500	1	Kurbelwanne	Engine pan	Carter inférieur
16	9075 478 4159	4	Schraube IS-D5x24	Pan head self-tapping screw IS-D5x24	Vis cylindrique IS-D5x24
17	4223 195 0600	1	Starterrad	Starter cup	Roue de lanceur
18	9210 261 1140	1	Mutter DIN934-M8x1-10	Hexagon nut M8x1	Ecrou à six pans M8x1
19	0000 400 7009	1	Zündkerze Bosch USR7AC	Spark plug Bosch USR7AC	Bougie Bosch USR7AC
20	4180 182 0700	1	Tülle	Grommet	Douille
21	0783 830 2000	1	Dichtungsmasse Dirko HT rot (B)	Tube of sealant Dirko HT red (B)	Tube de pâte d'étanchéité Dirko HT rouge (B)
	4180 007 1006	1	Dichtungssatz □ 14	Set of gaskets □ 14	Jeu de joints □ 14

(1) KM 90, (2) KM 90 R, (3) KM 90 R-Z

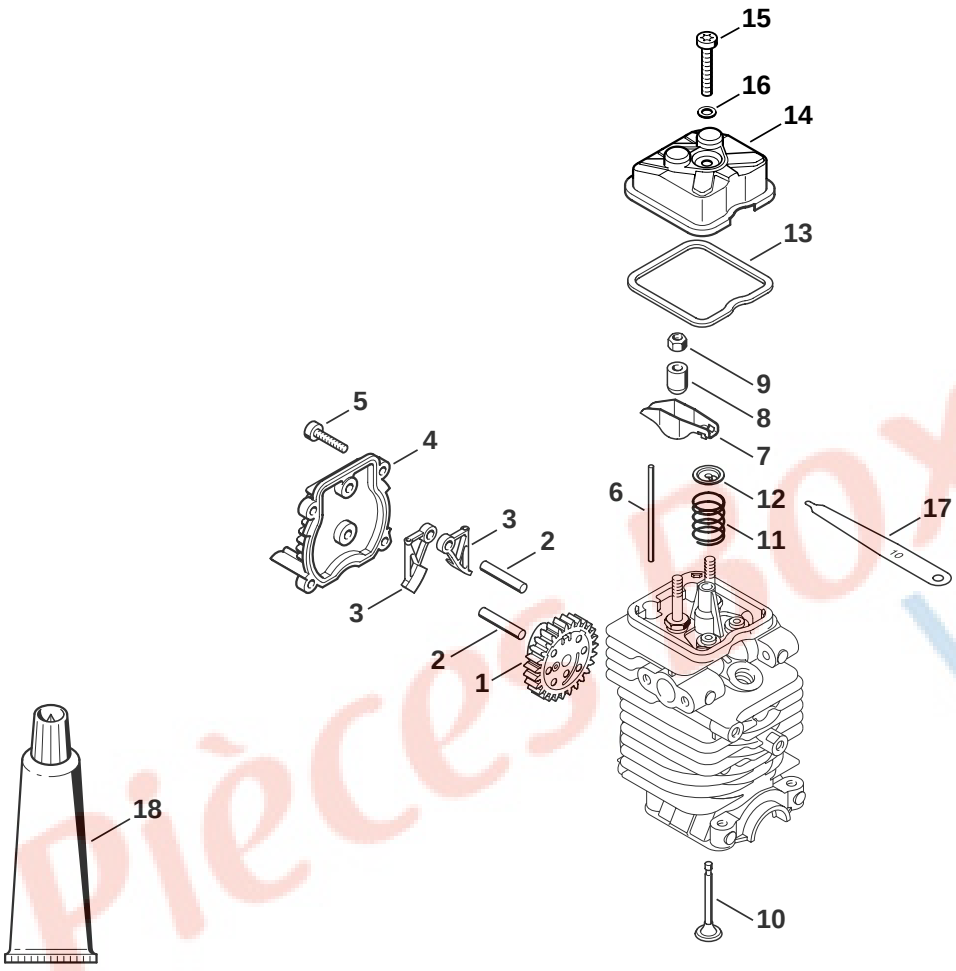
15
16
14
13
9
8
7
12
11
6
17
5
4
3
2
3
2
1
18
10
249ET001 SC

Illustration B

Ventilsteuerung | Valve timing gear | Distribution par ou commande à soupapes

Bild-Nr.	Teile-Nr.	St.-Zahl	Benennung	Part Name	Désignation
1	4180 030 1800	1	Nockenrad	Cam wheel	Roue à came
2	4180 038 0803	2	Bolzen 5x26,5	Pin 5x26.5	Boulon 5x26,5
3	4180 038 1900	2	Schlepphebel	Cam follower	Culbuteur
4	4180 038 1300	1	Deckel	Cover	Couvercle
5	9075 478 3018	4	Schraube IS-D4x18	Pan head self-tapping screw IS-D4x18	Vis cylindrique IS-D4x18
6	4180 038 2600	2	Stoßstange	Pushrod	Poussoir de culbuteur
7	4282 038 1000	2	Kipphebel	Rocker arm	Culbuteur
8	4180 038 2000	2	Hülse	Sleeve	Douille
9	4180 038 2700	2	Sicherungsmutter M5	Lock nut M5	Ecrou de sécurité M5
10	4180 025 2002	2	Ventil	Valve	Soupape
11	4180 025 1600	2	Ventilfeder	Valve spring	Ressort de soupape
12	4180 025 3000	2	Federteller	Spring retainer plate	Agrafe de ressort
13	4180 029 0500	1	Dichtung	Gasket	Joint
14	4180 025 1100	1	Ventildeckel	Valve cover	Couvercle de soupape
15	9022 346 1070	1	Schraube IS-M5x30x22-10.9	Spline screw IS-M5x30	Vis cylindrique IS-M5x30
16	9636 815 0270	1	Dichtring DIN7603-5x9x1	Sealing ring 5x9x1	Anneau de joint 5x9x1
17	4180 893 6400	1	Einstelllehre	Setting gauge	Calibre de réglage
18	0783 830 2000	1	Dichtungsmasse Dirko HT rot (B)	Tube of sealant Dirko HT red (B)	Tube de pâte d'étanchéité Dirko HT rouge (B)
	4180 007 1006	1	Dichtungssatz □ 13, 16, 17	Set of gaskets □ 13, 16, 17	Jeu de joints □ 13, 16, 17
	4180 007 1005	1	Satz Ventilspieleinstellung □ 13, 16, 17	Valve clearance setting kit □ 13, 16, 17	Jeu de pièces de réglage jeu soupapes □ 13, 16, 17

(1) KM 90, (2) KM 90 R, (3) KM 90 R-Z

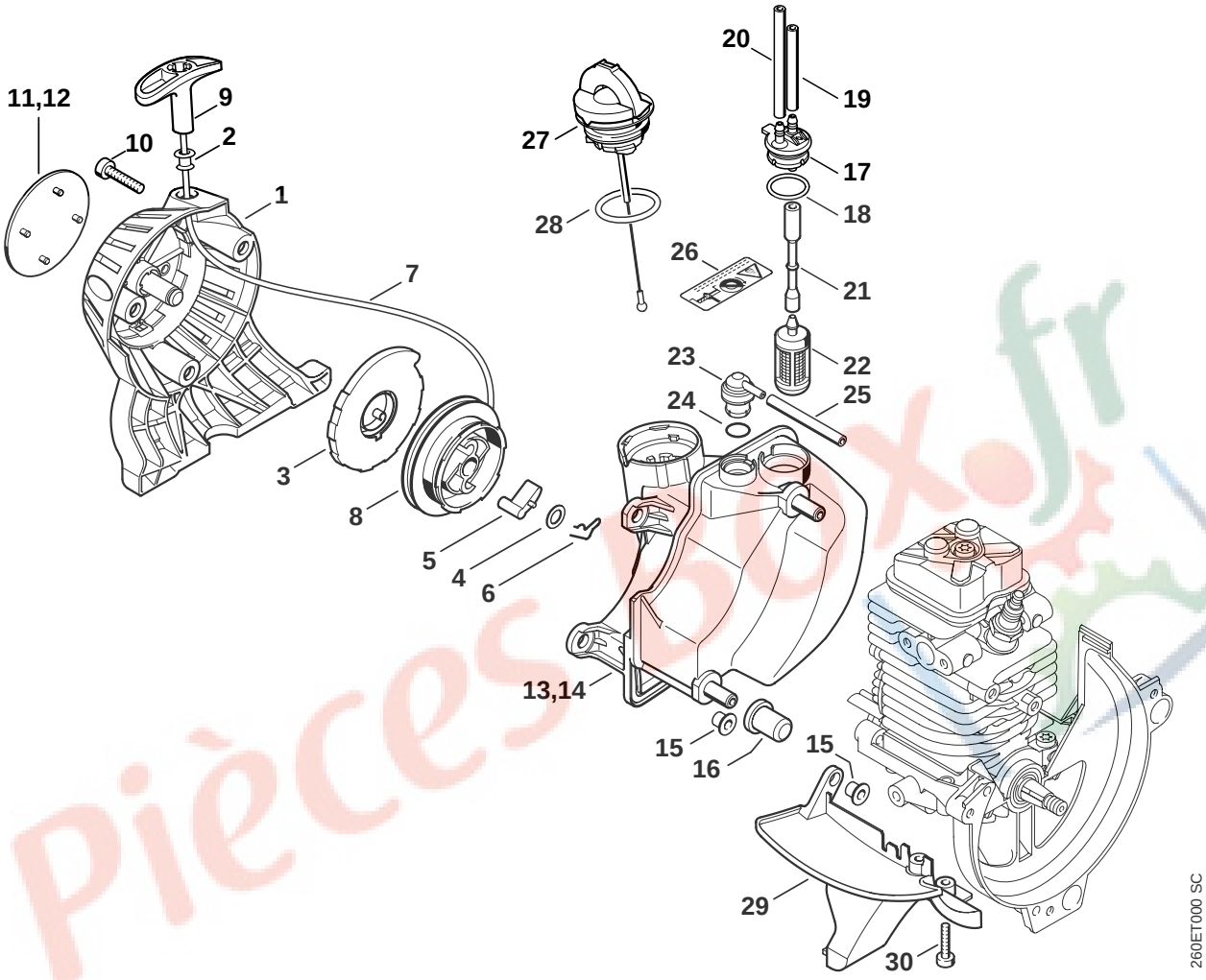
11,12
9
10
2
1
7
3
8
5
4
6
27
28
20
19
17
18
26
21
23
22
24
25
13,14
15
16
15
29
30
260ET000 SC

Illustration C

Anwerfvorrichtung, Kraftstofftank | Rewind starter, Fuel tank | Dispositif de lancement, Réservoir d'essence

Bild-Nr.	Teile-Nr.	St.-Zahl	Benennung	Part Name	Désignation
	4180 190 4000	1	Anwerfvorrichtung □ 1 - 9	Rewind starter □ 1 - 9	Dispositif de lancement □ 1 - 9
1	4180 190 0400	1	Starterdeckel	Starter cover	Couvercle de lanceur
2	9416 868 6650	1	Niet DIN7340-BK6,5x0,5x8,8	Rivet 6.5x0.5x8.8	Rivet 6,5x0,5x8,8
3	4180 190 0600	1	Rückholfeder	Rewind spring	Ressort de rappel
4	0000 958 0923	1	Scheibe	Washer	Rondelle
5	4116 195 7200	1	Klinke	Pawl	Cliquet
6	1118 195 3500	1	Feder	Spring	Ressort
7	0000 195 8203	1	Anwerfseil Ø 3x850 mm	Starter rope Ø 3x850 mm	Câble de lancement Ø 3x850 mm
	0000 930 2208	1	Anwerfseil Ø 3 mm x 30,5 m (A,B)	Starter rope Ø 3 mm x 30.5 m (A,B)	Câble de lancement Ø 3 mm x 30,5 m (A,B)
8	4128 195 0400	1	Seilrolle	Rope rotor	Poulie à câble
9	4140 195 3400	1	Griff	Starter grip	Poignée
10	9075 478 4159	3	Schraube IS-D5x24	Pan head self-tapping screw IS-D5x24	Vis cylindrique IS-D5x24
11	4180 967 1539	1	Typenschild KM 90 (1)	Model plate KM 90 (1)	Plaque matricule KM 90 (1)
12	4180 967 1540	1	Typenschild KM 90 R (2,3)	Model plate KM 90 R (2,3)	Plaque matricule KM 90 R (2,3)
13	4180 350 0415	1	Kraftstofftank (1,2) □ 15 - 25	Fuel tank (1,2) □ 15 - 25	Réservoir d'essence (1,2) □ 15 - 25
14	4180 350 0414	1	Kraftstofftank USA (3) □ 15 - 26	Fuel tank USA (3) □ 15 - 26	Réservoir d'essence USA (3) □ 15 - 26
15	9991 003 5087	3	Hülse 7,5x6,8	Sleeve 7.5x6.8	Douille 7,5x6,8
16	4180 352 8100	2	Einlage	Insert	Pièce intercalaire
17	4180 350 1400	1	Verbindungsstück □ 18	Connector □ 18	Pièce de raccordement □ 18
18		1	RDR A 18x2,1-Viton (D)	O-ring 18x2.1 (D)	Joint torique 18x2,1 (D)
19		1	Schlauch 3,1x5,7x48 mm (D)	Hose 3.1x5.7x48 mm (D)	Tuyau 3,1x5,7x48 mm (D)
20		1	Schlauch 3,1x5,7x72 mm (D)	Hose 3.1x5.7x72 mm (D)	Tuyau 3,1x5,7x72 mm (D)
	0000 930 2803	1	Schlauch 3,1x5,7 mm x 1 m (A,B)	Hose 3.1x5.7 mm x 1 m (A,B)	Tuyau 3,1x5,7 mm x 1 m (A,B)
	0712 923 8004	1	Schlauch 3,1x5,7 mm x 10 m (A,B)	Hose 3.1x5.7 mm x 10 m (A,B)	Tuyau 3,1x5,7 mm x 10 m (A,B)
21	4180 358 7700	1	Schlauch	Hose	Tuyau
22	0000 350 3502	1	Saugkopf	Pickup body	Crépine d'aspiration
23	0000 350 5804	1	Tanklüftung □ 24	Tank vent □ 24	Aération de réservoir □ 24
24		1	RDR A 10x2,1 FPM 70 (D)	O-ring 10x2.1 FPM 70 (D)	Joint torique 10x2,1 FPM 70 (D)
25	4119 141 8600	1	Schlauch	Hose	Tuyau
26	0000 967 3749	1	Warnhinweis Piktogramm Tankdeckel USA (3)	Warning pictogram Filler cap USA (3)	Pictogramme d'avertissement Bouchon de réservoir USA (3)
27	0000 350 0535	1	Tankverschluss □ 28	Filler cap □ 28	Bouchon de réservoir □ 28
28	9645 948 7734	1	RDR A 25x3,5-NBR70	O-ring 25x3.5	Joint torique 25x3,5

(1) KM 90, (2) KM 90 R, (3) KM 90 R-Z

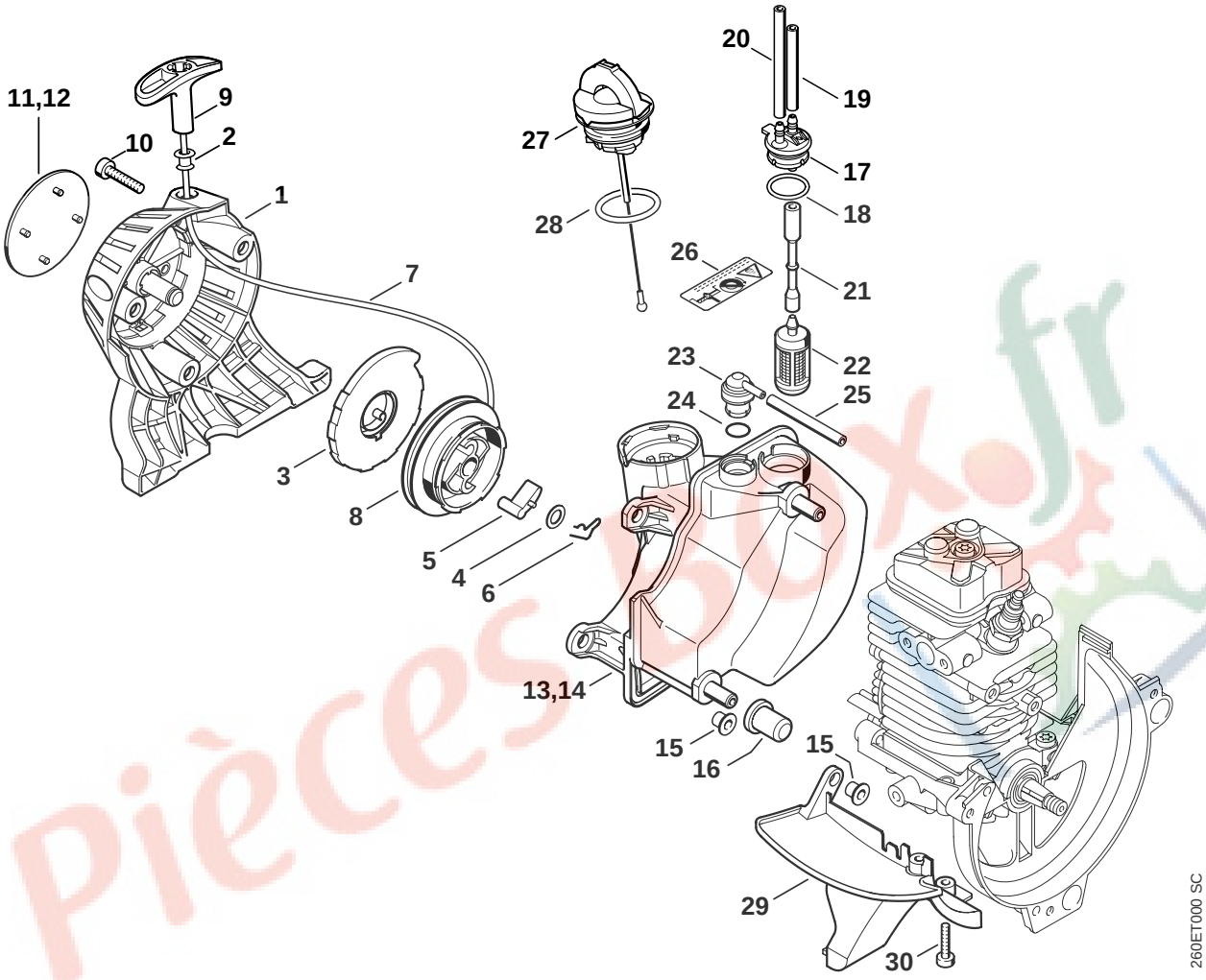
11,12
9
10
2
1
7
3
8
5
4
6
27
28
20
19
17
18
26
21
23
22
24
25
13,14
15
16
15
29
30
260ET000 SC

Illustration C

Anwerfvorrichtung, Kraftstofftank | Rewind starter, Fuel tank | Dispositif de lancement, Réservoir d'essence

Bild-Nr.	Teile-Nr.	St.-Zahl	Benennung	Part Name	Désignation
29	4180 350 6501	1	Abdeckung □ 15	Cover □ 15	Recouvrement □ 15
30	9075 478 3018	2	Schraube IS-D4x18	Pan head self-tapping screw IS-D4x18	Vis cylindrique IS-D4x18

Pièces Box.fr

(1) KM 90, (2) KM 90 R, (3) KM 90 R-Z

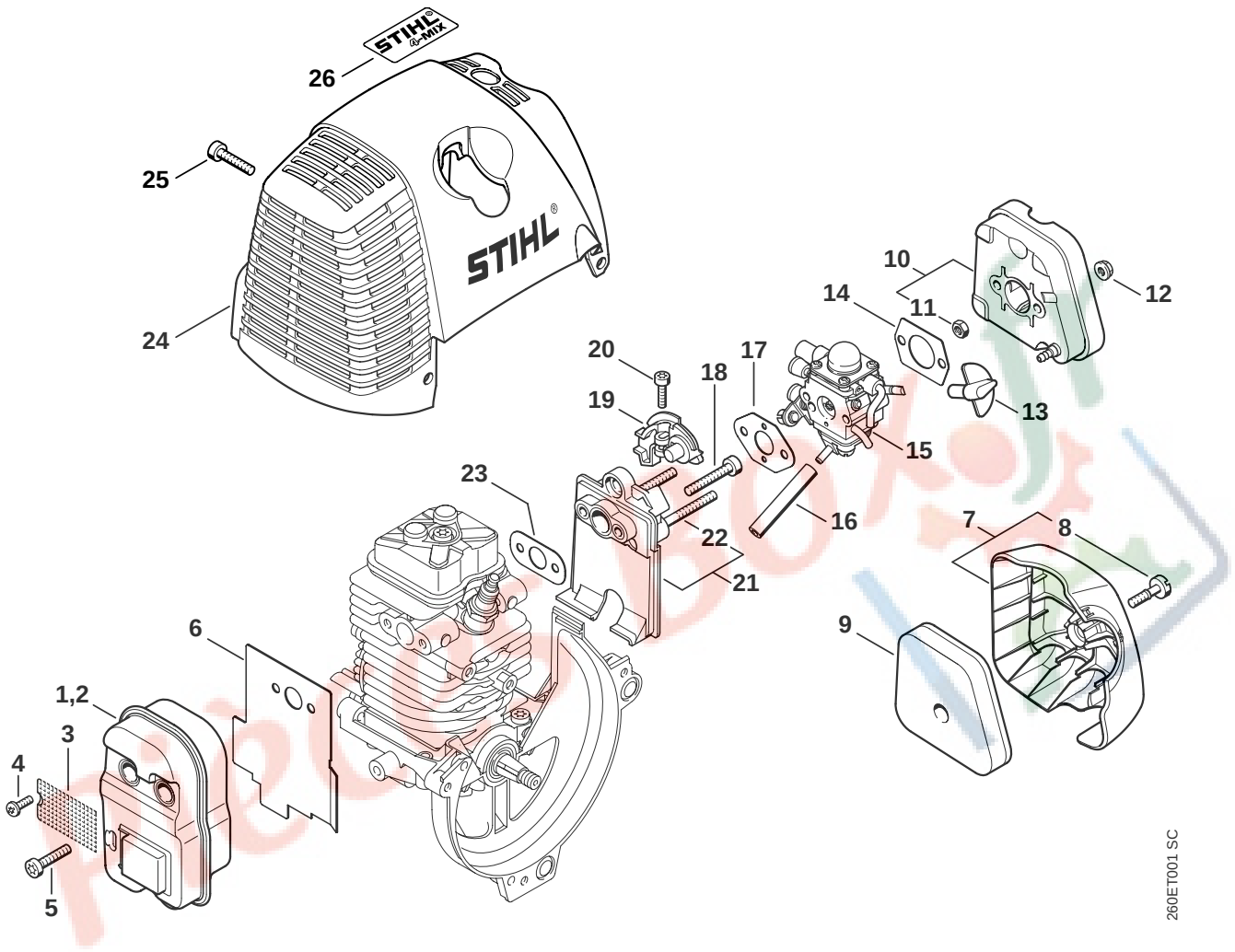
STIHL
MIX
STIHL
26
25
24
10
12
14
11
13
20
18
17
19
15
23
16
22
21
7
8
9
6
1,2
3
4
5
260ET001 SC

Bild-Nr.	Teile-Nr.	St.-Zahl	Benennung	Part Name	Désignation
1	4180 140 0603	1	Schalldämpfer (1,2)	Muffler (1,2)	Silencieux (1,2)
2	4180 140 0602	1	Schalldämpfer USA (3) □ 3, 4	Muffler USA (3) □ 3, 4	Silencieux USA (3) □ 3, 4
3	4180 141 9001	1	Gitter USA (3)	Screen USA (3)	Grille USA (3)
4	9039 488 0656	1	Schraube DIN7500-M4x9,5 USA (3)	Self-tapping screw M4x9.5 USA (3)	Vis taraud M4x9,5 USA (3)
5	9075 478 4159	3	Schraube IS-D5x24	Pan head self-tapping screw IS-D5x24	Vis cylindrique IS-D5x24
6	4180 149 0600	1	Auspuffdichtung	Exhaust gasket	Joint d'échappement
7	4180 140 1000	1	Filterdeckel □ 8	Filter cover □ 8	Couvercle de filtre □ 8
8		1	Zylinderschraube IS M5x21 (D)	Pan head self-tapping screw IS-M5x21 (D)	Vis cylindrique IS-M5x21 (D)
9	4180 120 1800	1	Filter	Filter	Filtre
10	4180 140 2802	1	Filtergehäuse □ 11	Filter housing □ 11	Boîtier de filtre □ 11
11		1	Sechskantmutter M5 (D)	Hexagon nut M5 (D)	Ecrou à six pans M5 (D)
12	9216 261 0700	2	Mutter DIN6927-M5-8	Hexagon nut M5	Ecrou à six pans M5
13	4180 182 9500	1	Drehknopf	Choke knob	Bouton de réglage
14	4114 149 1205	1	Dichtung	Gasket	Joint
15	4180 120 0604	1	Vergaser C1Q-S110	Carburetor C1Q-S110	Carburateur C1Q-S110
16	4180 141 8601	1	Impulsschlauch	Impulse hose	Tuyau d'impulsions
17	4140 129 0900	1	Dichtung	Gasket	Joint
18	9075 478 4167	2	Schraube IS-D5x32	Pan head self-tapping screw IS-D5x32	Vis cylindrique IS-D5x32
19	4180 182 7600	1	Spannstück	Tensioner	Pièce de serrage
20	9022 313 0680	1	Schraube IS-M4x16-8.8	Spline screw IS-M4x16	Vis cylindrique IS-M4x16
21	4180 120 2300	1	Zwischenflansch □ 22	Spacer flange □ 22	Bride intermédiaire □ 22
22		2	Bundschraube (D)	Collar screw (D)	Vis à embase (D)
23	4180 129 0900	1	Dichtung	Gasket	Joint
24	4180 080 1600	1	Haube	Shroud	Capot
25	9075 478 4159	3	Schraube IS-D5x24	Pan head self-tapping screw IS-D5x24	Vis cylindrique IS-D5x24
26	0463 901 0148	1	Hinweisschild STIHL-4-MIX	Instruction label STIHL-4-MIX	Plaque indicatrice STIHL-4-MIX
	4180 007 1006	1	Dichtungssatz □ 6, 14, 17, 23	Set of gaskets □ 6, 14, 17, 23	Jeu de joints □ 6, 14, 17, 23

(1) KM 90, (2) KM 90 R, (3) KM 90 R-Z

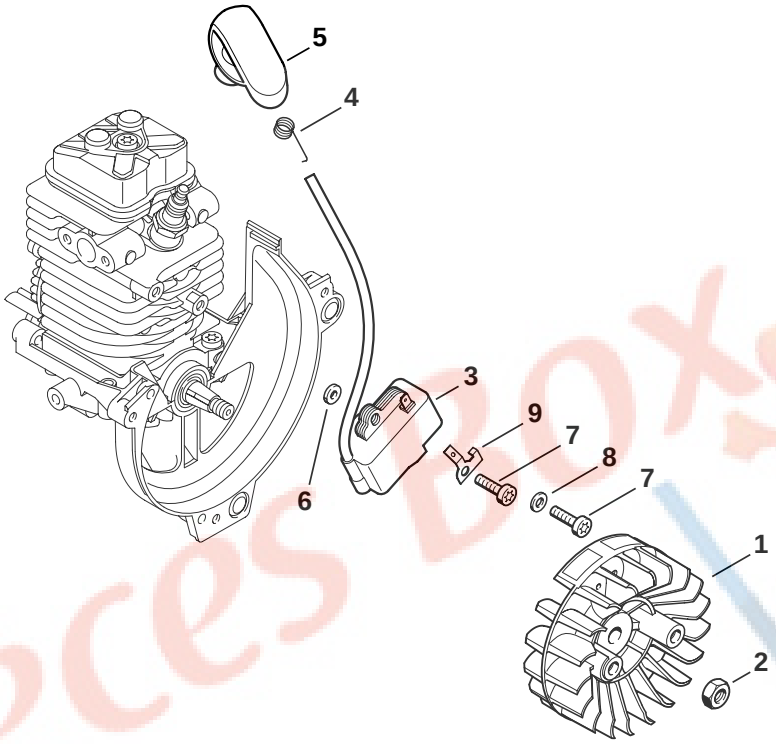
5
4
3
9
7
8
7
6
1
2
249ET036 SC

Bild-Nr.	Teile-Nr.	St.-Zahl	Benennung	Part Name	Désignation
			(25.2005)	(25.2005)	(25.2005)
1	4180 400 1200	1	Schwungrad	Flywheel	Rotor
2	9210 261 1140	1	Mutter DIN934-M8x1-10	Hexagon nut M8x1	Ecrou à six pans M8x1
3	4180 400 1300	1	Zündmodul	Ignition module	Module d'allumage
			□ 4, 5, 6	□ 4, 5, 6	□ 4, 5, 6
4	0000 998 0604	1	Schenkelfeder	Torsion spring	Ressort coudé
5	4180 405 1000	1	Zündleitungsstecker	Spark plug boot	Contact de câble d'allumage
6	4180 404 9300	2	Scheibe	Washer	Rondelle
7	9075 478 3018	2	Schraube IS-D4x18	Pan head self-tapping screw IS-D4x18	Vis cylindrique IS-D4x18
8	9291 021 0100	1	Scheibe DIN125-A4,3	Washer 4.3	Rondelle 4,3
9	4180 431 2100	1	Steckzunge	Connector tag	Languette enfichable

Pièces Box.fr

(1) KM 90, (2) KM 90 R, (3) KM 90 R-Z

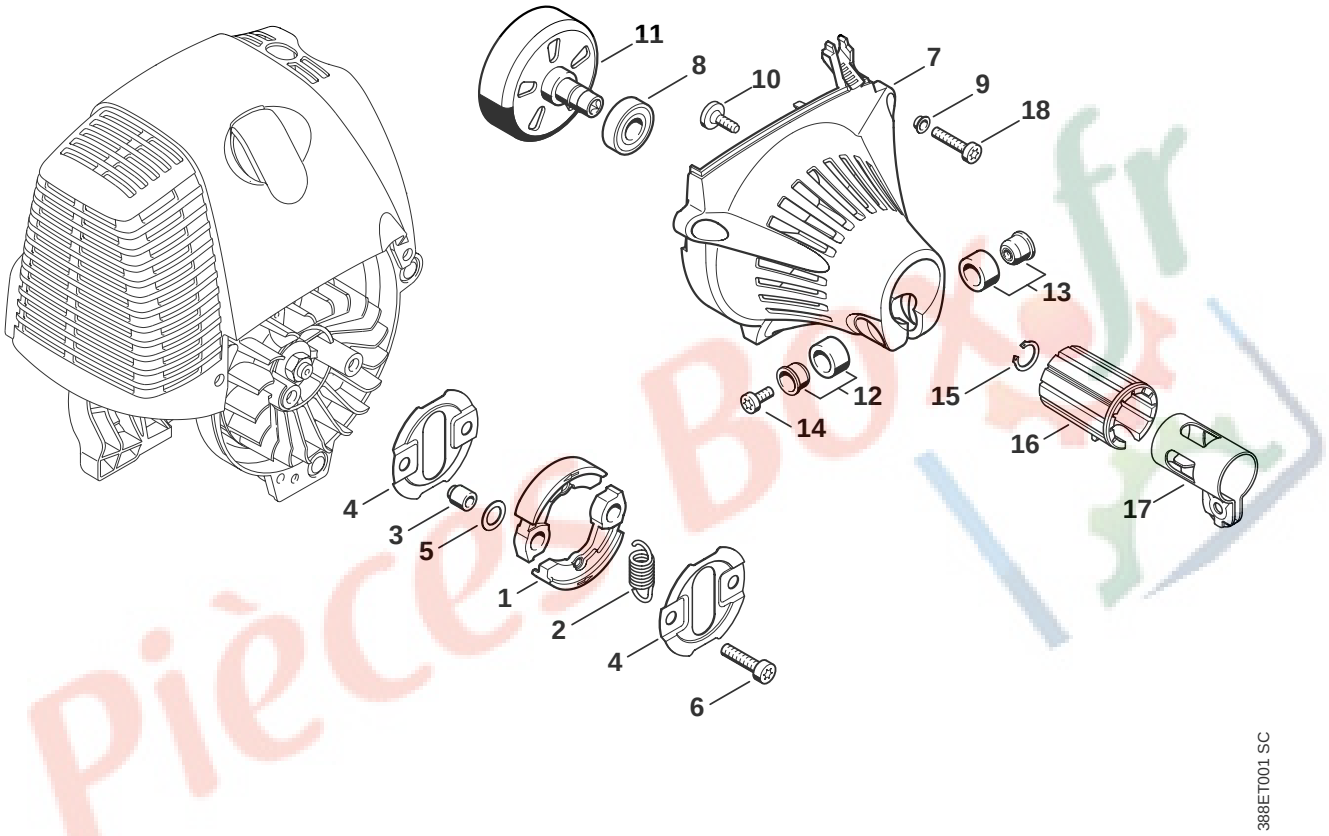
11
8
10
7
9
18
13
12
14
15
16
17
4
3
5
1
2
4
6
388ET001 SC

Illustration F

Kupplung, Lüftergehäuse | Clutch, Fan housing | Embrayage, Carter de ventilateur

Bild-Nr.	Teile-Nr.	St.-Zahl	Benennung	Part Name	Désignation
1	4180 160 2000	1	Kupplung □ 2	Clutch □ 2	Embrayage □ 2
2	0000 997 5902	1	Zugfeder	Tension spring	Ressort de tension
3	0000 961 0601	2	Ring	Ring	Anneau
4	4180 162 1000	2	Abdeckscheibe	Cover washer	Rondelle de recouvrement
5	0000 958 1000	2	Scheibe 16x10x0,5	Washer 16x10x0.5	Rondelle 16x10x0,5
6	9022 341 1350	2	Schraube IS-M6x25-10.9	Spline screw IS-M6x25	Vis cylindrique IS-M6x25
7	4180 080 1801	1	Lüftergehäuse □ 8 - 10	Fan housing □ 8 - 10	Carter de ventilateur □ 8 - 10
8	9503 003 6461	1	Kugellager DIN625-6201-2Z	Grooved ball bearing 6201-2Z	Roulement rainuré à billes 6201-2Z
9	9416 868 6510	3	Niet DIN7340-AK6,5x0,5x3	Hollow rivet 6.5x0.5x3.0	Rivet tubulaire 6,5x0,5x3,0
10	0000 951 1105	1	Schraube IS-P5x14	Pan head self-tapping screw IS-P5x14	Vis cylindrique IS-P5x14
11	4180 160 2900	1	Kupplungstrommel	Clutch drum	Cloche d'embrayage
12	4180 790 7205	1	Hülse	Sleeve	Douille
13	4180 790 7200	1	Hülse	Sleeve	Douille
14	9022 341 0980	1	Schraube IS-M5x16-12.9	Spline screw IS-M5x16	Vis cylindrique IS-M5x16
15	9455 621 1130	1	Sicherungsring DIN471-12x1	Circlip 12x1	Circlip 12x1
	4180 790 4700	1	Spannschelle □ 14, 16, 17	Hose clamp □ 14, 16, 17	Collier de serrage □ 14, 16, 17
16		1	Gummielement (D)	Rubber insert (D)	Pièce en caoutchouc (D)
17		1	Spannschelle (D)	Hose clamp (D)	Collier de serrage (D)
18	9075 478 4159	3	Schraube IS-D5x24	Pan head self-tapping screw IS-D5x24	Vis cylindrique IS-D5x24

(1) KM 90, (2) KM 90 R, (3) KM 90 R-Z

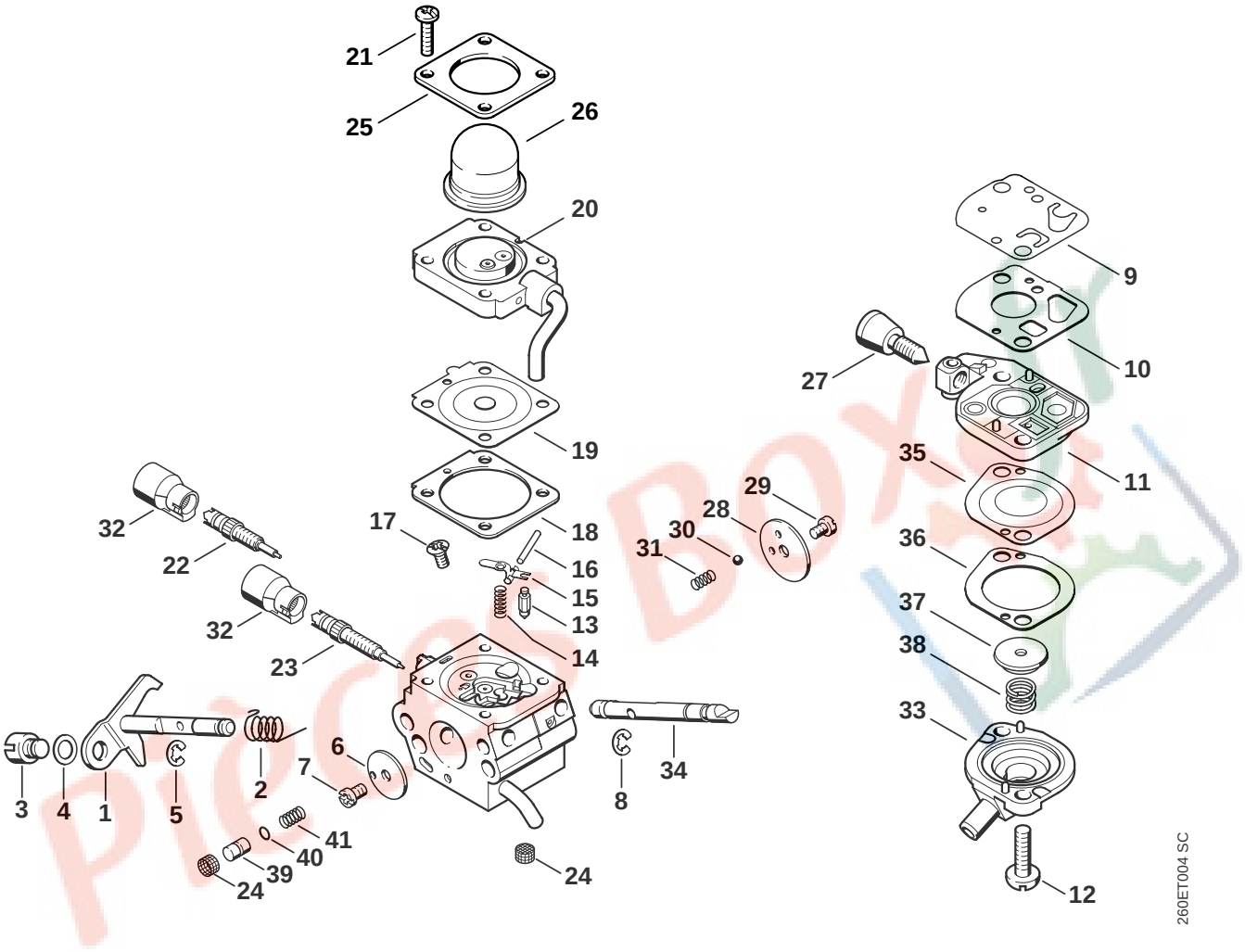
21
25
26
20
9
10
27
19
35
11
29
28
30
31
36
32
22
17
18
16
15
13
14
37
38
32
23
33
6
7
2
3
4
1
5
8
34
41
40
39
24
24
12
260ET004 SC

Bild-Nr.	Teile-Nr.	St.-Zahl	Benennung	Part Name	Désignation
	4180 120 0604	1	Vergaser C1Q-S110	Carburetor C1Q-S110	Carburateur C1Q-S110
			□ 1 - 41	□ 1 - 41	□ 1 - 41
1	4180 120 7102	1	Drosselwelle mit Hebel	Throttle shaft with lever	Axe de papillon avec levier
2	4180 122 3000	1	Feder	Spring	Ressort
3	4128 121 8901	1	Bolzen	Pin	Boulon
4	4137 121 8600	1	Scheibe	Washer	Rondelle
5	1120 122 9000	1	Sicherungsring	E-clip	Circlip
6	4180 121 3300	1	Drosselklappe	Throttle shutter	Papillon
7	1125 122 7403	1	Halbrundschraube	Round head screw	Vis à tête ronde
8	1125 122 9001	1	Sicherungsscheibe	E-clip	Circlip
9	4180 121 4800	1	Pumpenmembrane	Pump diaphragm	Membrane de pompe
10	4180 129 0901	1	Dichtung	Gasket	Joint
11	4180 120 2600	1	Pumpendeckel	Pump cover	Couvercle de pompe
			□ 27	□ 27	□ 27
12	4180 122 7100	2	Schraube	Screw	Vis
13	4116 121 5100	1	Einlassnadel	Inlet needle	Pointeau d'admission
14	1120 122 3004	1	Feder	Spring	Ressort
15	1125 121 5000	1	Einlassregelhebel	Inlet control lever	Levier de réglage d'admission
16	1120 121 9200	1	Achse	Spindle	Axe
17	1120 122 6600	1	Bundschraube	Collar screw	Vis à embase
18	4180 129 0902	1	Dichtung	Gasket	Joint
19	4229 121 4700	1	Regelmembrane	Metering diaphragm	Membrane de réglage
20	4180 120 2201	1	Flansch	Flange	Bride
21	4226 122 7100	4	Schraube	Screw	Vis
22	4180 122 6701	1	Hauptstellschraube	High speed adjustment screw	Vis H de richesse à haut régime
23	4180 122 6802	1	Leerlaufstellschraube	Low speed adjustment screw	Vis L de richesse au ralenti
24	1120 121 7800	2	Sieb	Strainer	Tamis
25	4140 121 0800	1	Abschlussdeckel	End cover	Couvercle
26	4226 121 2700	1	Kappe	Cap	Capuchon
27	4180 122 6200	1	Leerlaufanschlagschraube	Idle speed adjustment screw	Vis de réglage de régime de ralenti
28	4128 121 2900	1	Startklappe	Choke shutter	Volet de démarrage
29	1125 122 7403	1	Halbrundschraube	Round head screw	Vis à tête ronde
30	4119 122 4200	1	Kugel	Ball	Bille

(1) KM 90, (2) KM 90 R, (3) KM 90 R-Z

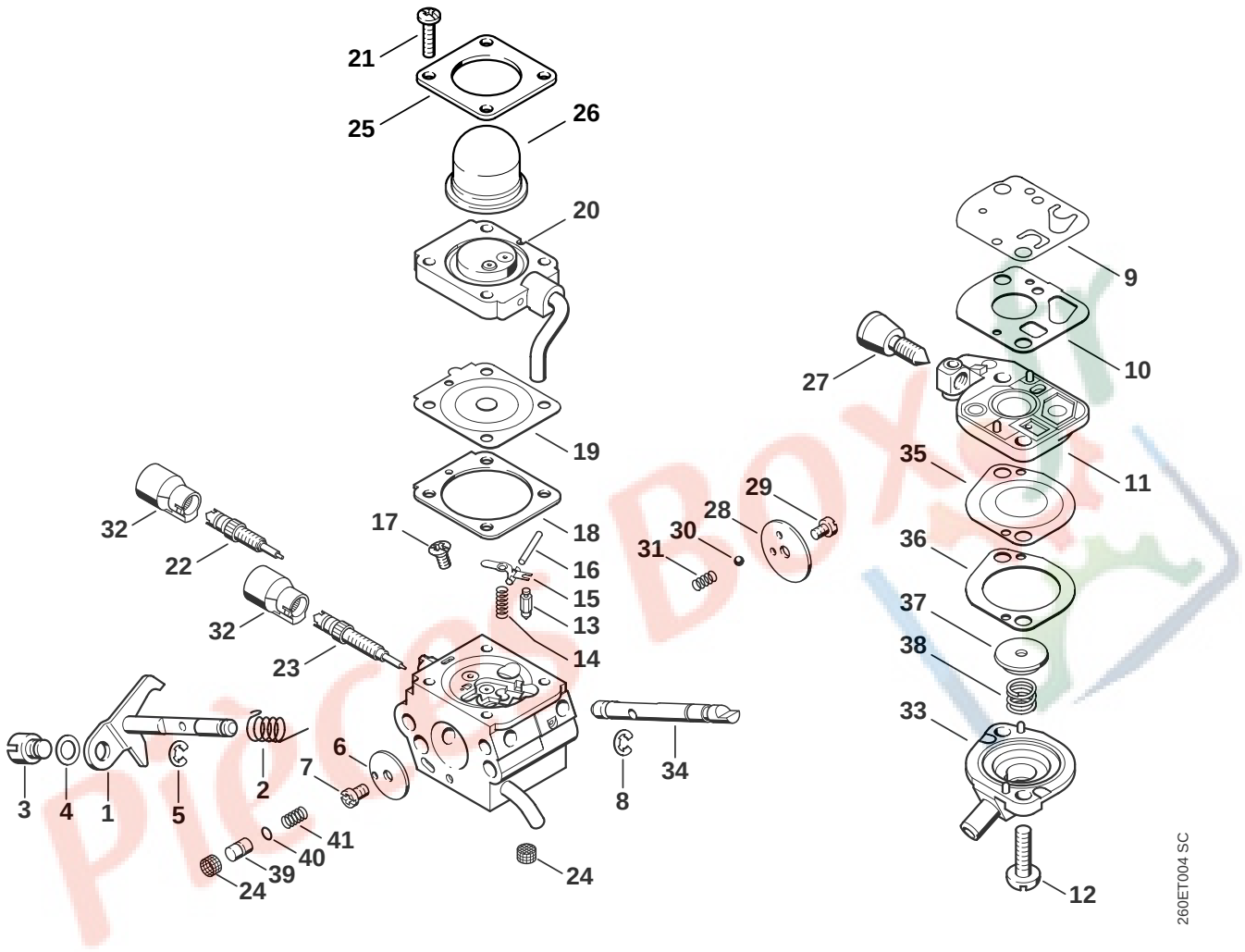
21
25
26
20
9
10
27
19
35
11
29
28
30
31
36
32
22
17
18
16
15
13
14
37
38
32
23
33
6
7
2
3
4
1
5
8
34
41
40
39
24
24
12
260ET004 SC

Bild-Nr.	Teile-Nr.	St.-Zahl	Benennung	Part Name	Désignation
31	4119 122 3002	1	Feder	Spring	Ressort
32	4229 121 2701	2	Kappe	Cap	Capuchon
33	4180 121 0801	1	Abschlussdeckel	End cover	Couvercle
34	4180 121 3002	1	Startwelle	Choke shaft	Axe de volet de démarrage
35	4180 121 4801	1	Pumpenmembrane	Pump diaphragm	Membrane de pompe
36	4180 129 0903	1	Dichtung	Gasket	Joint
37	4180 121 8600	1	Scheibe	Washer	Rondelle
38	4180 122 3001	1	Feder	Spring	Ressort
39	4180 121 5803	1	Pumpenkolben	Pump piston	Piston de pompe
40	4180 122 3600	1	Dichtring	Sealing ring	Anneau de joint
41	4180 122 3002	1	Feder	Spring	Ressort
	4180 007 1060	1	Satz Vergaserteile	Set of carburetor parts	Jeu de pièces de carburateur
			□ 9, 10, 18, 19, 35, 36	□ 9, 10, 18, 19, 35, 36	□ 9, 10, 18, 19, 35, 36

Pièces Box

(1) KM 90, (2) KM 90 R, (3) KM 90 R-Z

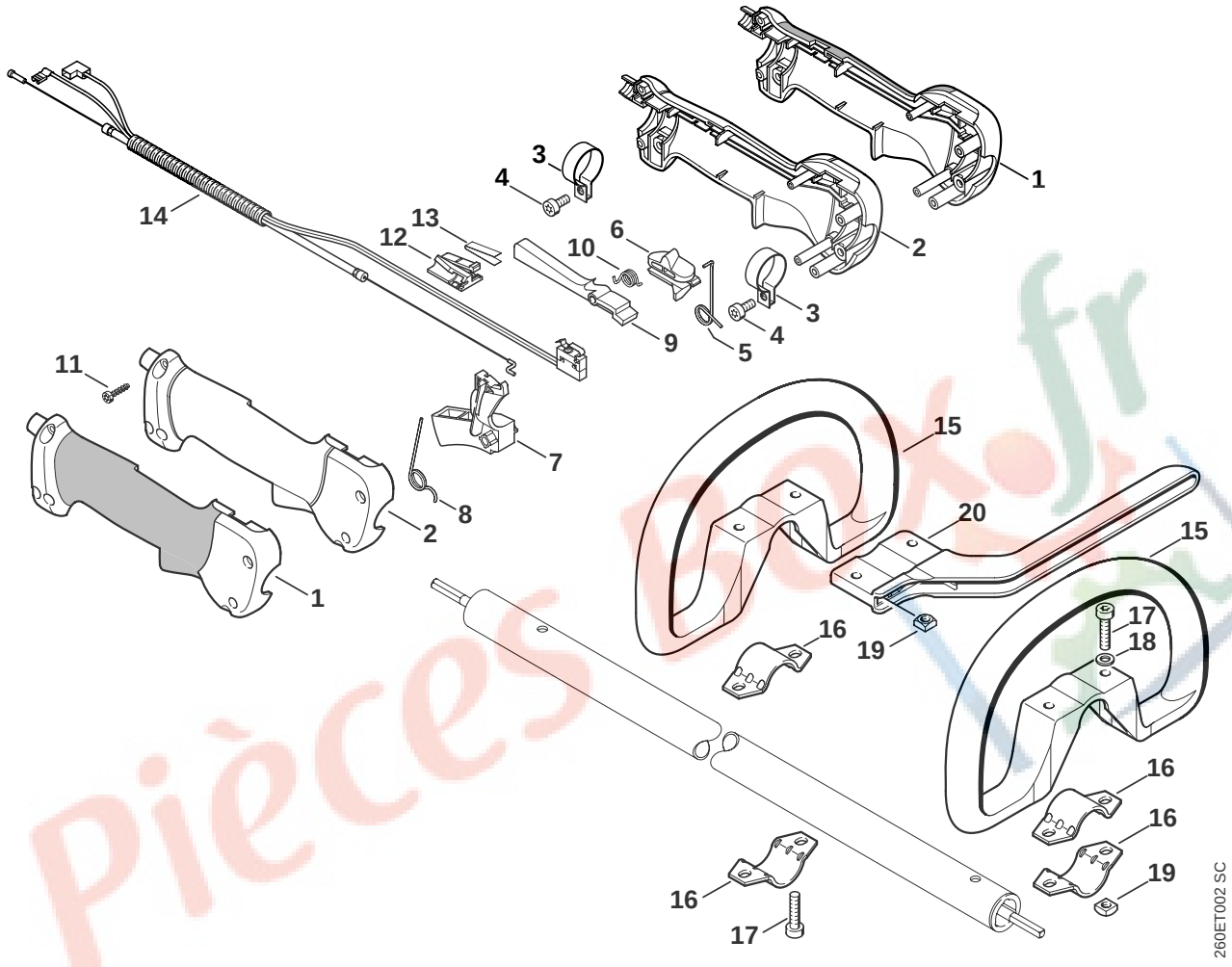
1
2
3
4
5
6
7
8
9
10
11
12
13
14
15
16
17
18
19
20
260ET002 SC

Bild-Nr.	Teile-Nr.	St.-Zahl	Benennung	Part Name	Désignation
	4180 790 1304	1	Bedienungsgriff (2) □ 2 - 11	Control handle (2) □ 2 - 11	Poignée de commande (2) □ 2 - 11
	4137 790 1307	1	Bedienungsgriff USA (3) □ 1, 3 - 13	Control handle USA (3) □ 1, 3 - 13	Poignée de commande USA (3) □ 1, 3 - 13
1	4137 790 0300	1	Handgriff USA (3)	Handle USA (3)	Poignée USA (3)
2	4180 790 0300	1	Handgriff (2)	Handle (2)	Poignée (2)
3	4137 791 9400	2	Spannschelle (2,3)	Hose clamp (2,3)	Collier de serrage (2,3)
4	9022 341 0960	2	Schraube IS-M5x12-10.9 (2,3)	Spline screw IS-M5x12 (2,3)	Vis cylindrique IS-M5x12 (2,3)
5	4137 182 4505	1	Schenkelfeder (2,3)	Torsion spring (2,3)	Ressort coudé (2,3)
6	4137 182 1701	1	Kombischieber (2,3)	Slide control (2,3)	Curseur combiné (2,3)
7	4137 182 1001	1	Gashebel (2,3)	Throttle trigger (2,3)	Manette des gaz (2,3)
8	4137 182 4504	1	Schenkelfeder (2,3)	Torsion spring (2,3)	Ressort coudé (2,3)
9	4137 182 0802	1	Sperrhebel (2,3)	Trigger interlock (2,3)	Levier d'arrêt (2,3)
10	4128 182 4501	1	Schenkelfeder (2,3)	Torsion spring (2,3)	Ressort coudé (2,3)
11	9074 478 3025	4	Schraube IS-P4x16 (2,3)	Pan head self-tapping screw IS-P4x16 (2,3)	Vis cylindrique IS-P4x16 (2,3)
12	4128 793 3000	1	Schieber USA (3)	Slide USA (3)	Curseur USA (3)
13	4128 791 3100	1	Feder USA (3)	Spring USA (3)	Ressort USA (3)
14	4180 180 1100	1	Gaszug (2,3)	Throttle cable (2,3)	Câble de commande des gaz (2,3)
15	4130 790 1316	1	Rundumgriff (2,3) □ 16 - 19	Loop handle (2,3) □ 16 - 19	Poignée circulaire (2,3) □ 16 - 19
16	4123 791 7400	2	Lasche (2,3)	Clamp (2,3)	Bride de fixation (2,3)
17	9022 341 1350	2	Schraube IS-M6x25-10.9 (2,3)	Spline screw IS-M6x25 (2,3)	Vis cylindrique IS-M6x25 (2,3)
18	9291 021 0140	2	Scheibe DIN125-A6,4 (2,3)	Washer 6.4 (2,3)	Rondelle 6,4 (2,3)
19	9222 068 0900	2	Mutter DIN557-M6-5 (2,3)	Square nut M6 (2,3)	Ecrou à quatre pans M6 (2,3)
20	4130 791 4400	1	Bügel (2,3)	Barrier bar (2,3)	Etrier (2,3)

(1) KM 90, (2) KM 90 R, (3) KM 90 R-Z

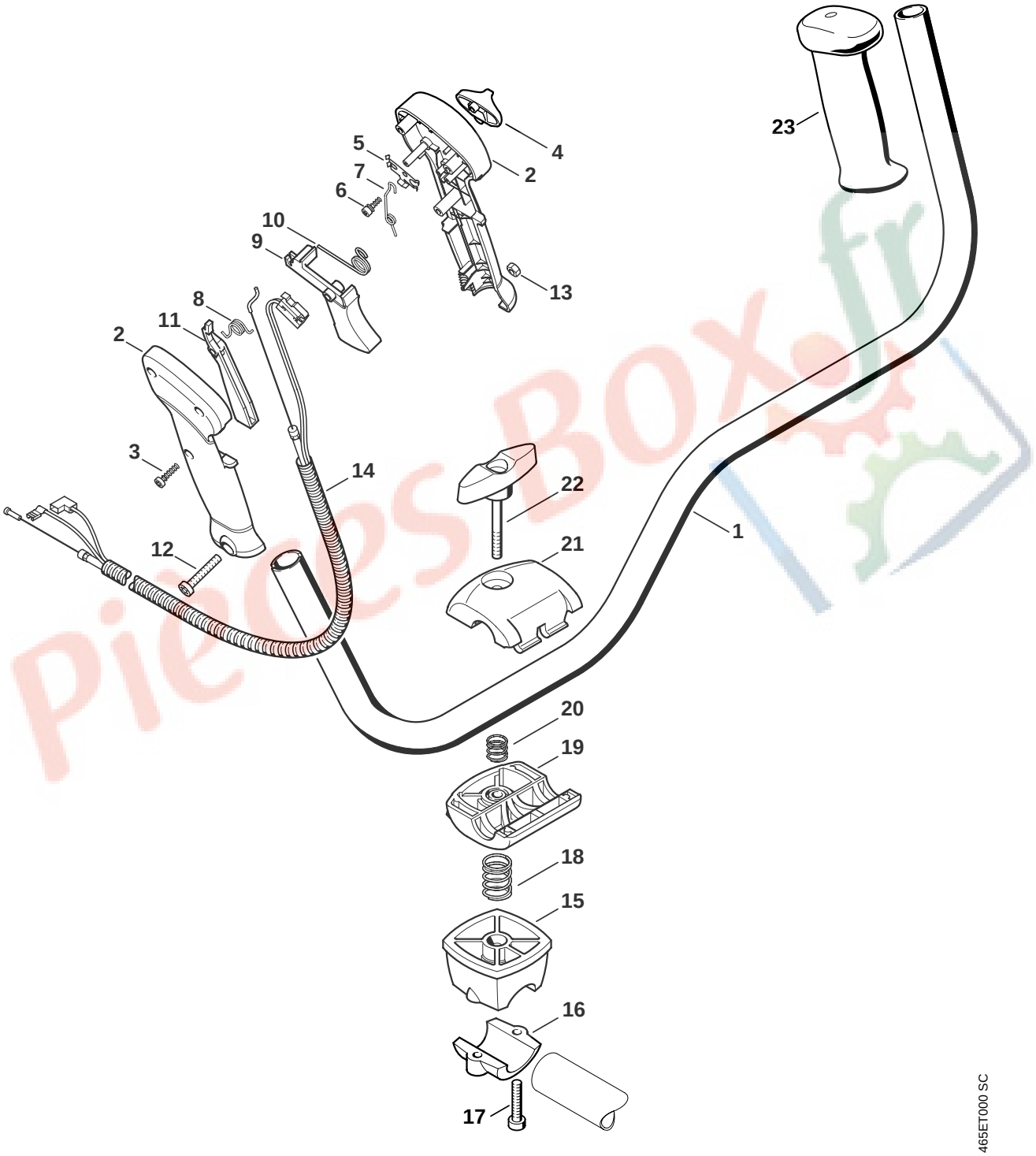
23
4
5
2
7
6
10
9
13
8
11
2
3
14
22
1
12
21
20
19
18
15
16
17
465ET000 SC

Illustration J Zweihandgriff Bike handle Poignée à deux mains

Bild-Nr.	Teile-Nr.	St.-Zahl	Benennung	Part Name	Désignation
1	4128 790 1701	1	Griffrohr (1) □ 23	Handlebar (1) □ 23	Poignée tubulaire (1) □ 23
	4140 790 1302	1	Bedienungsgriff (1) □ 2 - 13	Control handle (1) □ 2 - 13	Poignée de commande (1) □ 2 - 13
2	4140 790 0300	1	Handgriff rechts (1)	Handle, right (1)	Poignée droite (1)
3	9074 478 3025	3	Schraube IS-P4x16 (1)	Pan head self-tapping screw IS-P4x16 (1)	Vis cylindrique IS-P4x16 (1)
4	4128 182 1700	1	Kombischieber (1)	Slide control (1)	Curseur combiné (1)
5	4128 182 4201	1	Rastfeder (1)	Detent spring (1)	Ressort d'encliquetage (1)
6	4128 182 6200	1	Bundschraube (1)	Collar screw (1)	Vis à embase (1)
7	4128 182 4502	1	Schenkelfeder (1)	Torsion spring (1)	Ressort coudé (1)
8	4128 182 4501	1	Schenkelfeder (1)	Torsion spring (1)	Ressort coudé (1)
9	4128 182 1000	1	Gashebel (1)	Throttle trigger (1)	Manette des gaz (1)
10	4128 182 4500	1	Schenkelfeder (1)	Torsion spring (1)	Ressort coudé (1)
11	4128 182 0800	1	Sperrhebel (1)	Trigger interlock (1)	Levier d'arrêt (1)
12	9022 346 1070	1	Schraube IS-M5x30x22-10.9 (1)	Spline screw IS-M5x30 (1)	Vis cylindrique IS-M5x30 (1)
13	9214 320 0700	1	Sicherungsmutter DIN980-V M5-10 (1)	Lock nut M5 (1)	Ecrou de sécurité M5 (1)
14	4180 180 1101	1	Gaszug (1)	Throttle cable (1)	Câble de commande des gaz (1)
	4134 790 3200	1	Griffrohrhalter (1) □ 15 - 22	Handlebar support (1) □ 15 - 22	Crampon de tube de poignée (1) □ 15 - 22
15	4134 790 7600	1	Stütze (1)	Support (1)	Support (1)
16	4134 791 0900	1	Klemmschale (1)	Clamp (1)	Elément de serrage (1)
17	9022 341 1370	2	Schraube IS-M6x30-10.9 (1)	Spline screw IS-M6x30 (1)	Vis cylindrique IS-M6x30 (1)
18	0000 997 1701	1	Druckfeder (1)	Compression spring (1)	Ressort de pression (1)
19	4128 791 0905	1	Klemmschale unten (1)	Clamp, base (1)	Monture de serrage inférieure (1)
20	0000 997 1304	1	Druckfeder (1)	Compression spring (1)	Ressort de pression (1)
21	4128 791 0900	1	Klemmschale oben (1)	Clamp, top (1)	Monture de serrage supérieure (1)
22	4128 790 7501	1	Knebelschraube (1)	Tommy screw (1)	Vis à garrot (1)
23	4128 791 0300	1	Handgriff links (1)	Handle, left (1)	Poignée gauche (1)

(1) KM 90, (2) KM 90 R, (3) KM 90 R-Z

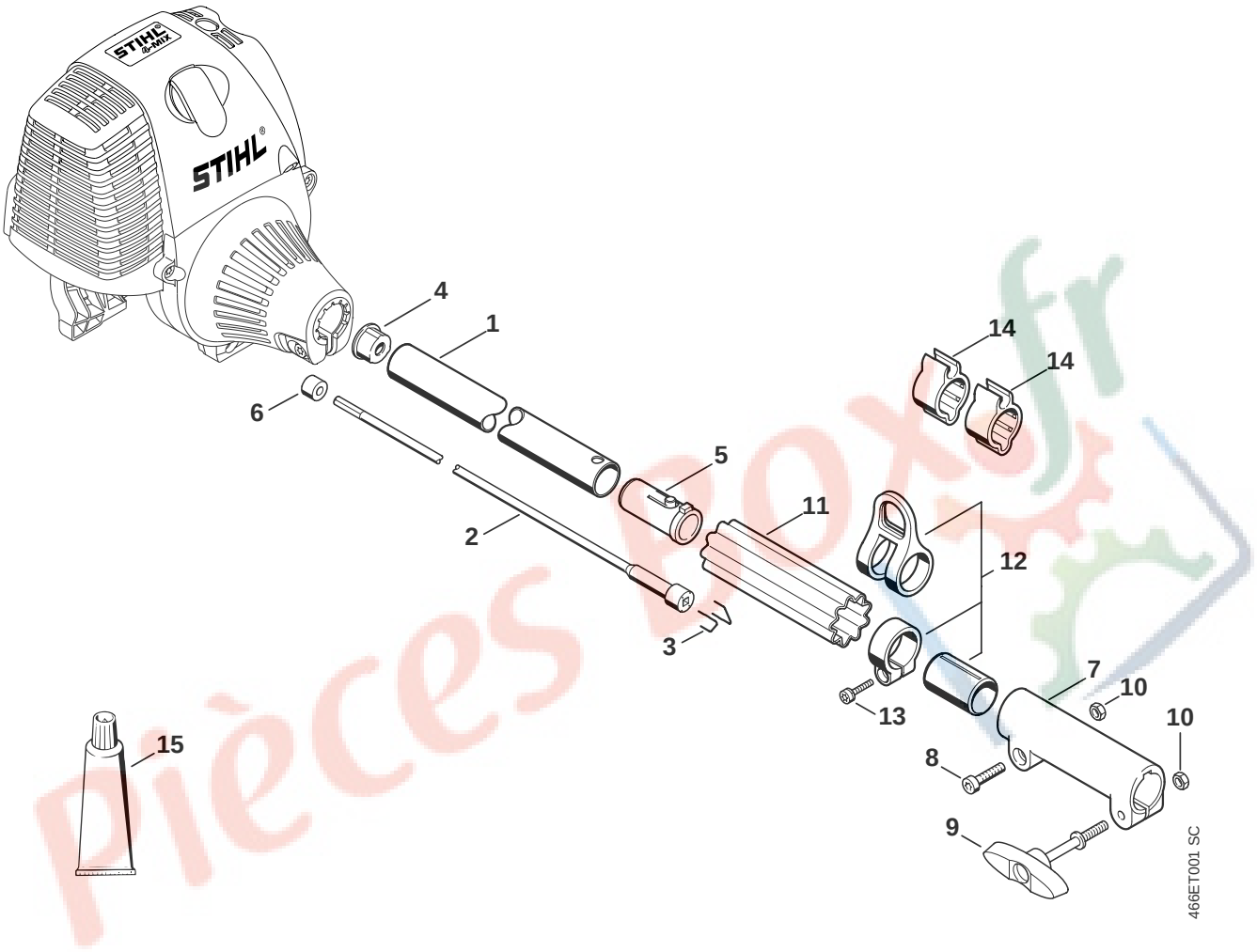
STIHL
4
1
6
2
5
11
3
14
14
12
13
7
10
10
8
9
15
466ET001 SC

Illustration K Schaft Drive tube assembly Tube complet

Bild-Nr.	Teile-Nr.	St.-Zahl	Benennung	Part Name	Désignation
1	4140 710 7120	1	Schaft Ø 25,4 mm □ 4	Drive tube assembly Ø 25.4 mm / 1" □ 4	Tube complet Ø 25,4 mm □ 4
2	4140 710 3220	1	Antriebswelle □ 3, 5, 6	Drive shaft □ 3, 5, 6	Arbre d'entraînement □ 3, 5, 6
3	4140 716 2200	2	Bügel	Bow	Etrier
4	4137 711 2101	1	Stopfen	Plug	Bouchon
5	4140 791 7201	1	Hülse	Sleeve	Douille
6	4140 711 2500	1	Hülse	Sleeve	Douille
7	4140 160 0700	1	Kupplungsmuffe □ 8 - 10	Coupling sleeve □ 8 - 10	Manchon d'accouplement □ 8 - 10
8	9022 341 1350	1	Schraube IS-M6x25-10.9	Spline screw IS-M6x25	Vis cylindrique IS-M6x25
9	4140 790 7501	1	Knebelschraube	Tommy screw	Vis à garrot
10	9210 319 0900	2	Mutter DIN934-M6-10	Hexagon nut M6	Écrou à six pans M6
11	0000 711 2500	1	Hülse (2,3)	Sleeve (2,3)	Douille (2,3)
12	4230 790 8801	1	Tragöse □ 13	Eye □ 13	Oeillet de suspension □ 13
13	0000 951 1104	1	Schraube IS-M5x22	Screw IS-M5x22	Vis cylindrique IS-M5x22
14	4119 182 2110	2	Halter (1)	Support (1)	Crampon (1)
15	0781 120 1110	1	Getriebefett 225 g (B)	Gear lubricant 225 g (B)	Graisse de réducteur 225 g (B)

(1) KM 90, (2) KM 90 R, (3) KM 90 R-Z

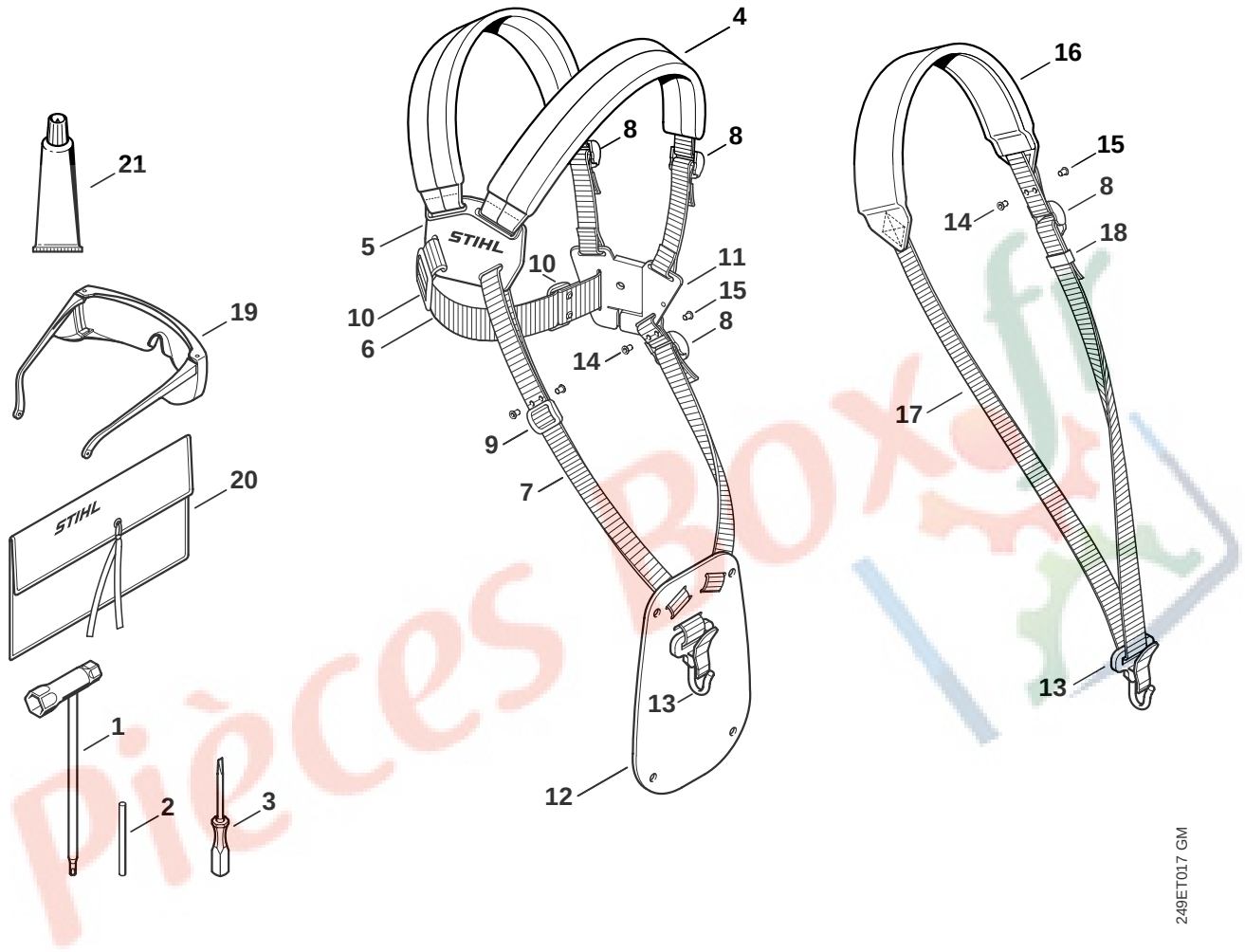
21
19
20
STIHL
1
2
3
4
8
8
5
STIHL
10
11
10
15
6
8
14
9
7
13
12
16
15
8
14
18
17
13
249ET017 GM

Illustration L

Werkzeuge, Sonderzubehör | Tools, Extras | Outils, Accessoires optionnels

Bild-Nr.	Teile-Nr.	St.-Zahl	Benennung	Part Name	Désignation
1	4180 890 3400	1	Kombischlüssel	Combination wrench	Clé multiple
2	4130 893 7800	1	Steckdorn (B)	Locking pin (B)	Mandrin (B)
3	0000 890 2300	1	Schraubendreher	Screwdriver	Tournevis
4	4119 710 9001	1	Doppelschultergurt □ 5 - 13	Full harness □ 5 - 13	Harnais □ 5 - 13
5	4119 710 6306	1	Rückenplatte mit Riemen	Backplate with strap	Plaque dorsale avec sangle
6		1	Riemen 38x780 mm (D)	Strap 38x780mm / 1.5x30.7" (D)	Sangle 38x780 mm (D)
	0000 930 2242	1	Gurtband 38 mm x 5 m (A,B)	Webbing 38 mm x 5 m / 1.5x197" (A,B)	Sangle 38 mm x 5 m (A,B)
7		1	Riemen 25 mm x 1,18 m (D)	Strap 25 mm x 1.18 m / 1x46.5" (D)	Sangle 25 mm x 1,18 m (D)
	0000 930 2241	1	Gurtband 25 mm x 10 m (A,B)	Webbing 25 mm x 10 m / 1" x 33' (A,B)	Sangle 25 mm x 10 m (A,B)
8	4203 792 7200	3	Klemmschieber	Slide	Boucle de réglage
9	4119 718 6300	1	Schieber	Slide	Boucle de réglage
10	4119 718 6310	2	Schieber	Slide	Boucle de réglage
11	4119 710 6406	1	Schloss mit Riemen	Buckle with strap	Fermeture avec sangle
12	4119 718 7400	1	Schutzplatte	Guard plate	Plaque de protection
13	4119 710 6906	1	Karabinerhaken	Spring safety hook	Mousqueton
14	9408 021 4530		Nietteil DIN7331-AN4x8x6 (Stückzahl nach Bedarf)	Rivet shank 4x8x6 (quantity as required)	Rivet, partie à riveter 4x8x6 (quantité suivant besoin)
15	9409 021 4420		Kopfteil DIN7331-K4x8 (Stückzahl nach Bedarf)	Rivet head 4x8 (quantity as required)	Rivet, partie tête 4x8 (quantité suivant besoin)
16	4119 710 9012	1	Traggurt □ 8, 13, 17, 18	Harness □ 8, 13, 17, 18	Harnais □ 8, 13, 17, 18
17		1	Riemen 25 mm x 1,86 m (D)	Strap 25 mm x 1.86 m / 1x73" (D)	Sangle 25 mm x 1,86 m (D)
18	4119 718 6320	1	Schieber	Slide	Boucle de réglage
19	0000 884 0307	1	Schutzbrille	Safety glasses	Lunettes de protection
20	0000 891 0801	1	Werkzeugtasche (B)	Tool roll (B)	Pochette à outils (B)
21	0783 830 2000	1	Dichtungsmasse Dirko HT rot (B)	Tube of sealant Dirko HT red (B)	Tube de pâte d'étanchéité Dirko HT rouge (B)

(1) KM 90, (2) KM 90 R, (3) KM 90 R-Z

© ANDREAS STIHL AG & Co. KG, 2006

Gedruckt auf chlorfrei gebleichtem Papier
Printed on chlorine-free paper
Imprimé sur papier blanchi sans chlore

(D) Zeichenerklärung
□ = darin enthalten Bild-Nr
✻ = Maschine älterer Bauart
(A) = nicht abgebildet
(B) = nur Sonderzubehör
(C) = ab Werk nicht mehr lieferbar
(D) = einzeln kein Ersatzteil
(1,2...) = Ausführungsarten

(GB) Key to symbols
□ = including item No.
✻ = previous Models
(A) = not illustrated
(B) = option
(C) = no longer available from factory
(D) = not available as separate item
(1,2...) = versions available

(F) Légende
□ = y compris Fig. No.
✻ = machines d'ancienne construction
(A) = non illustré
(B) = uniquement accessoire optionnel
(C) = n'est plus livrable départ usine
(D) = n'est pas livrable séparément
(1,2...) = différentes exécutions

(E) Aclaración de símbolos
□ = contiene núm. de ilustración
✻ = máquinas de ejecución anterior
(A) = sin ilustración
(B) = sólo accesorios especiales
(C) = ya no se suministra de fábrica
(D) = la pieza suelta no se suministra como repuesto
(1,2...) = clases de ejecución

(HR) Tumač znakova
□ = u istom sadrži dijelove, slike br.
✻ = strojevi starije izvedbe
(A) = nedostaje slika
(B) = samo kao poseban pribor
(C) = više se ne isporučuje fco tvornica
(D) = ne isporučuje se pojedinačno kao pričuvni dio
(1,2...) = vrste izvedbi

(S) Teckenförklaring
□ = ingår bild-nr
✻ = maskiner av tidigare utförande
(A) = ej avbildat
(B) = endast tillbehör
(C) = levereras inte längre från fabriken
(D) = ingen separat reservdel
(1,2...) = varianter

(FIN) Merkkien selitys
□ = johon sisältyvät kuvan numerot
✻ = vanhemmanmalliset koneet
(A) = ei kuvassa
(B) = ainoastaan lisävaruste
(C) = ei toimiteta enää tehtaalta
(D) = ei toimiteta erikseen
(1,2...) = Mallit

(I) Leggenda
□ = comprendente fig. n.
✻ = Macchine di costruzione anteriore
(A) = non illustrato
(B) = solo accessorio a richiesta
(C) = non più fornibile dallo stabilimento
(D) = non disponibile come ricambio singolo
(1,2...) = versioni

(DK) Symbolforklaring
□ = inklusive fig. nr.
✻ = maskiner af ældre konstruktion
(A) = ikke afbilledet
(B) = kun ekstratilbehør
(C) = leveres ikke mere fra fabrik
(D) = leveres ikke som løs reservedel
(1,2...) = modelbetegnelser

(N) Tegnforklaring
□ = medfølger fig. nr
✻ = Maskiner av eldre modell
(A) = ikke avbildet
(B) = bare ekstrautstyr
(C) = leveres ikke lenger fra fabrikk
(D) = enkeltdeler leveres ikke som reservedel
(1,2...) = utførelser

(CZ) Vysvětlivky
□ = obsahuje obr. č.
✻ = stroje starší konstrukce
(A) = není vyobrazeno
(B) = jen zvláštní příslušenství
(C) = ze závodu se již nedodává
(D) = jednotliví žádný náhradní díl
(1,2...) = druhy provedení

(H) Jelmagyarázat
□ = abban tartalmazott ábra-szám
✻ = Régebbi építéssorozatú gépek
(A) = Nincs ábrázolva
(B) = Csak külön tartozék
(C) = Gyár már nem szállítja
(D) = nem alkatrész, egyenként
(1,2...) = Kivitelezési módok

(P) Explicação dos símbolos
□ = Incl. a fig. No.
✻ = Máquinas de construção mais antiga
(A) = não ilustrado
(B) = unicamente acessórios especiais
(C) = já não fornecível ex-fábrica
(D) = a peça individual não é nenhuma peça de reposição
(1,2...) = Configurações

(NL) Toelichting symbolen
□ = daarin begrepen pos.nr.
✻ = machines van een oudere uitvoering
(A) = niet afgebeeld
(B) = uitsluitend speciaal toebehoren
(C) = af fabriek niet meer leverbaar
(D) = niet los leverbaar
(1,2...) = uitvoeringen

(GR) Επεξήγηση συμβόλων
□ = περιλαμβάνει τον αριθμό του είδους
✻ = Μηχανήματα παλαιότερων μοντέλων
(A) = δεν απεικονίζεται
(B) = μόνο προαιρετικά είδη
(C) = δεν διατίθεται από τον κατασκευαστή
(D) = δεν παραδίδεται ως ξεχωριστό είδος
(1,2...) = διαφορετικοί τύποι που διατίθενται

(TR) İşaret açıklaması
□ = İndeks numarada dahildir
✻ = Eski model makinalar
(A) = Şemada yoktur
(B) = Ekstradır
(C) = Fabrikadan artık temin edilmez
(D) = Ayrı verilmez
(1,2...) = Mevcut modeller

(PL) Objaśnienie znaków
□ = zawiera rysunki nr.
✻ = maszyny starszego typu budowy
(A) = nie zilustrowano
(B) = tylko jako wyposażenie specjalne
(C) = nie dostarczane przez producenta
(D) = nie występuje jako samodzielna część zamienna
(1,2...) = rodzaj wykonania

(RUS) Пояснения к условным обозначениям
□ = сюда входят номера позиций
✻ = машины более старого типа конструкции
(A) = не изображено на иллюстрации
(B) = только в виде специальных принадлежностей
(C) = заводом больше не выпускается
(D) = не поставляется отдельно как запасная деталь
(1,2...) = Виды исполнений

(BR) Explicação dos símbolos
□ = inclusive fig. n.
✻ = máquinas antigas
(A) = não ilustrado
(B) = somente acessórios especiais
(C) = não mais fornecido pela fábrica
(D) = não fornecida separadamente
(1,2...) = diferentes versões

(RO) Legendă
□ = include figura nr.
✻ = Utilaje de fabricaţie mai veche
(A) = neilustrat
(B) = doar ca accesoriu opţional
(C) = nu se mai livrează din fabrică
(D) = fără piesă de schimb separată
(1,2...) = diferite modele

(UAE) شرح الرموز
□ = تحتوي على رقم صور
✻ = ماكينات من طراز قديم
(A) = غير مصورة
(B) = ملحقات خاصة فقط
(C) = غير قابلة للتوريد من المصنع
(D) = ليس كقطعة غيار بمفردها
(1,2...) = انواع الطرازات