SE 62
Sélection: Accessoires optionnels

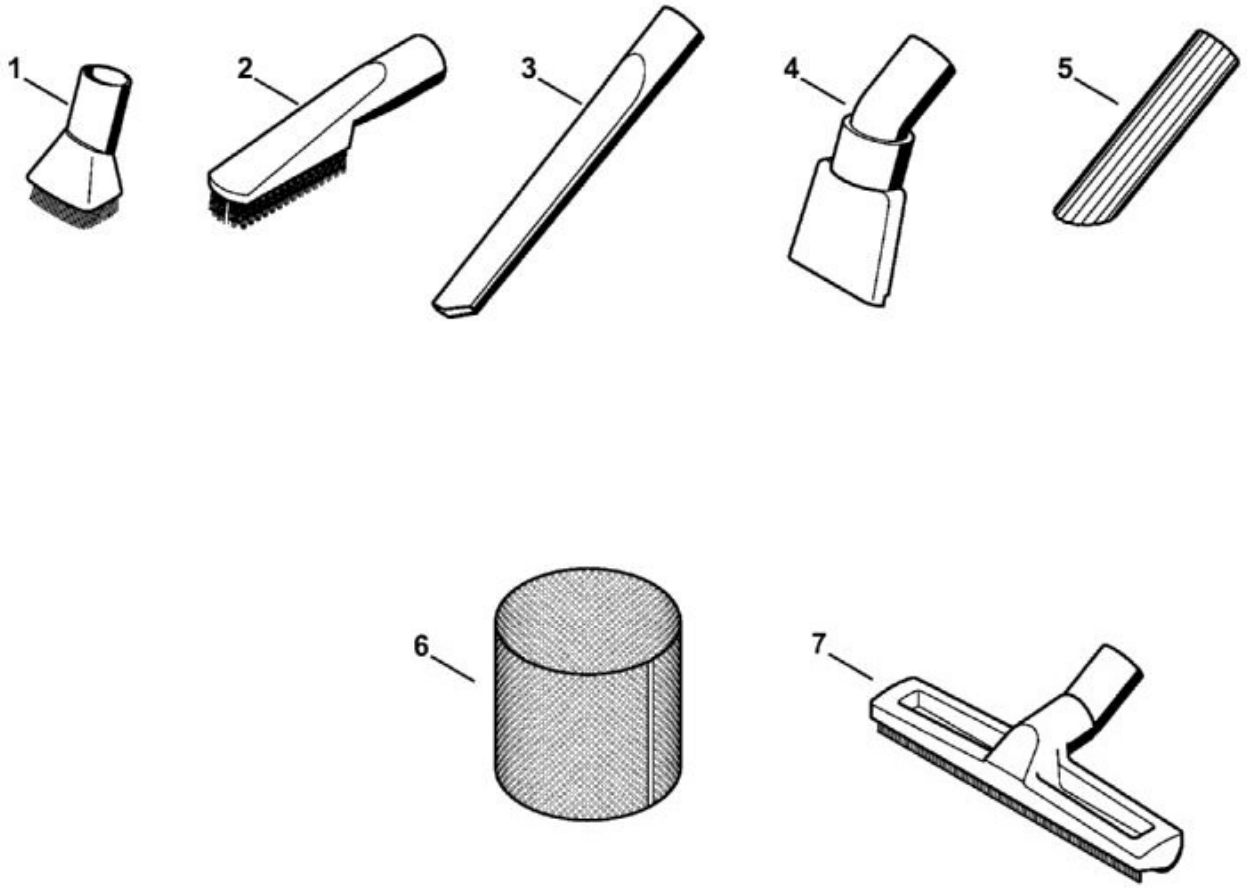

N°	Code article	Désignation	*	**	***
	4901 500 9500	Kit de nettoyage auto	[1 - 4](B)		1
1	4901 502 2900	Embout d'aspiration à pinceau	(B)		1
2	4901 502 2600	Embout à brosse	(B)		1
3	4901 502 2200	Embout pour fentes, 300 mm	(B)		1
4	4901 502 2501	Embout spécial en caoutchouc	(B)		1
	4901 500 9400	Kit d’aspiration liquides	[5 - 7](B)		1
5	4901 502 2400	Embout en caoutchouc	(B)		1
6	4901 501 0900	Tamis	(B)		1
7	4901 500 7200	Embout pour liquides	(B)		1

SE 62
Sélection: Moteur électrique, Filtre, Réservoir

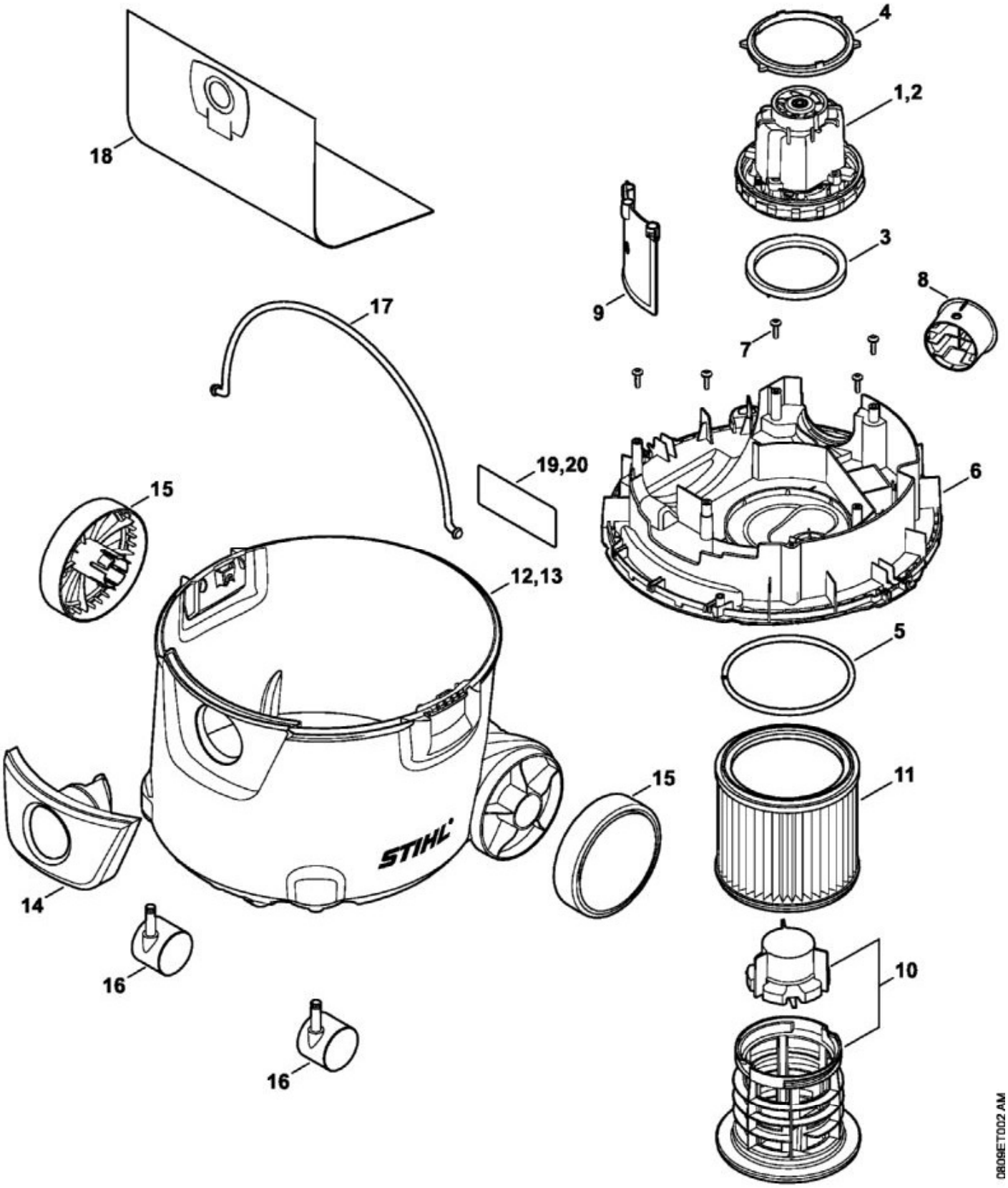

N°	Code article	Désignation	*	**	***
1	4784 600 0200	Moteur électrique 230 V/50 Hz	[3, 4]		1

N°	Code article	Désignation	*	**	***
3	4784 609 0201	Anneau de joint			1
4	4784 609 0200	Anneau de joint			1
5	4784 609 0202	Anneau de joint			1
6	4784 700 8900	Couvercle	[7, 8]		1
8	4784 084 6600	Insert			1
9	4784 702 2800	Plaque de protection			1
10	4742 760 7900	Cage porte-filtre			1
11	4709 703 5900	Filtre papier			1
12	4784 700 0800	Réservoir à liquide 20 l	[14 - 16]		1
14	4784 701 0200	Carter de découpeuse			1
15	4784 704 0800	Roue			2
16	4784 790 5900	Roulette			1
17	4784 701 4600	Etrier			1
18	4901 500 9004	Sac à poussière SE 61, 61 E, 62, 62 E			1
20	4758 967 4000	Pictogramme d'avertissement SE			1

SE 62
Sélection: Outils, Accessoires optionnels

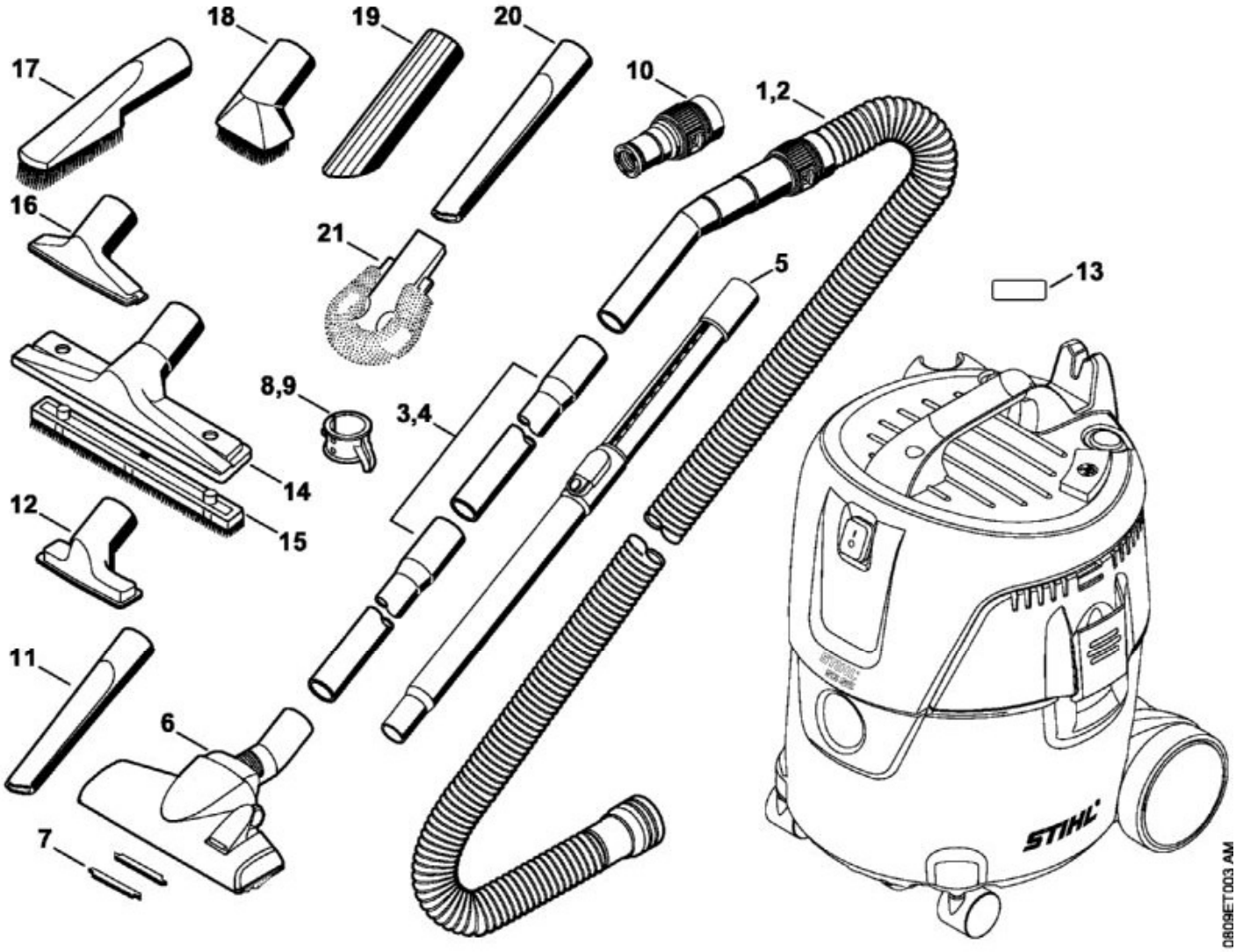

N°	Code article	Désignation	*	**	***
1	4901 500 0516	Tuyau flex. d'aspiration Ø 32 mm x 2,5 m			1
3	4901 503 1610	Tuyau de rallonge			1
4	4901 503 1600	Tuyau de rallonge	(B)		1
6	4901 500 2500	Embout combiné	[7]		1
7	4901 504 3000	Ramasseur de fil			1
8	4901 501 1402	Support			1
11	4901 502 2210	Embout pour fentes, 200 mm			1
12	4901 502 2300	Embout universel			1
13	0000 967 7282	Pictogramme d'avertissement SE			1
14	4901 500 2700	Embout pour sols	[15](B)		1
15	4901 504 2701	Brosse à insérer de rechange	(B)		1

N°	Code article	Désignation	*	**	***
16	4901 502 2310	Embout universel	(B)		1
17	4901 502 2600	Embout à brosse	(B)		1
18	4901 502 2900	Embout d'aspiration à pinceau	(B)		1
19	4901 502 2400	Embout en caoutchouc	(B)		1
20	4901 502 2200	Embout pour fentes, 300 mm	(B)		1
21	4901 500 2600	Embout à brosse pour radiateur	(B)		1

SE 62
Sélection: SE 62: Capot, Câble d'alimentation

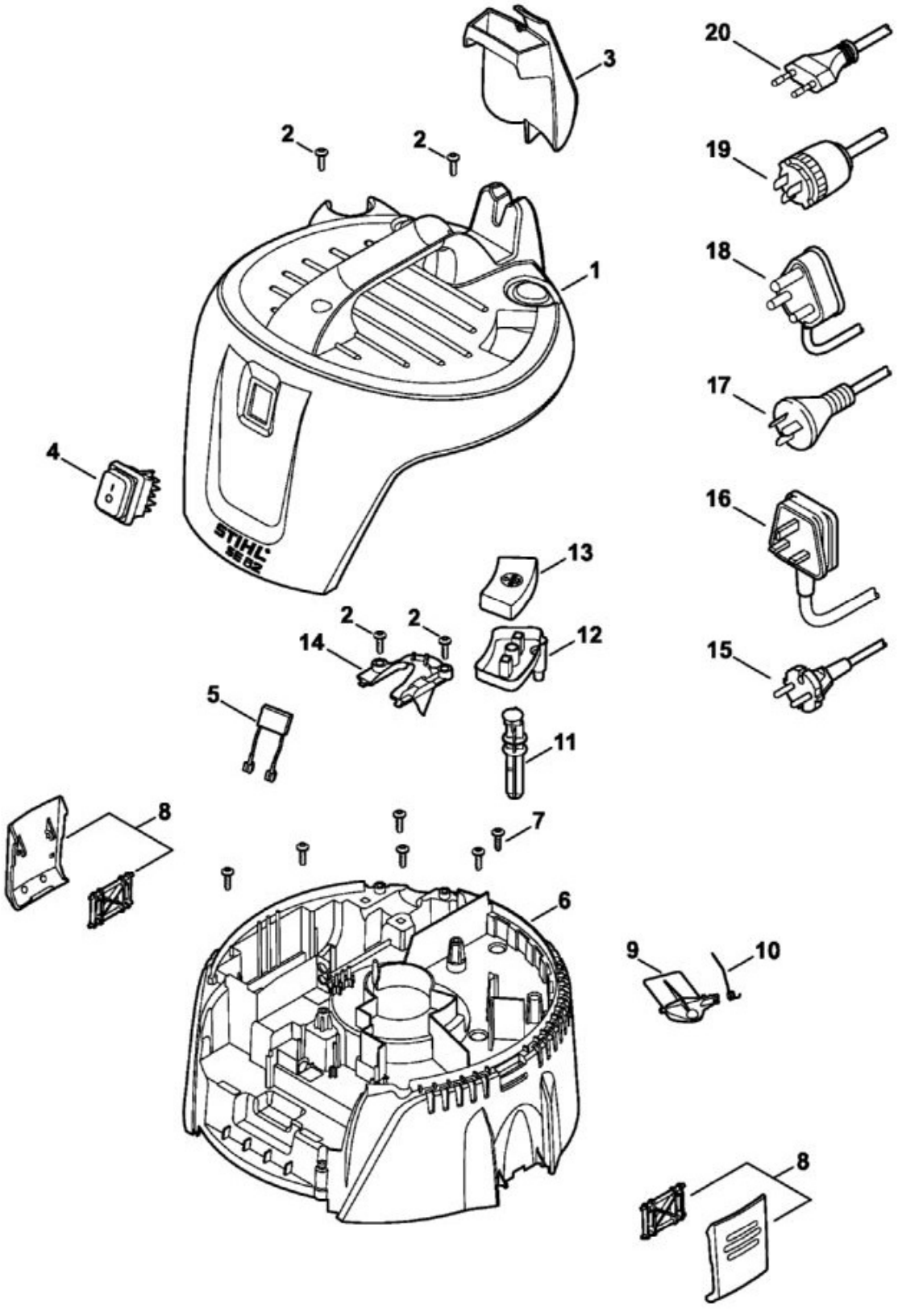

N°	Code article	Désignation	*	**	***
1	4784 700 2100	Capot SE 62	[2]		1

N°	Code article	Désignation	*	**	***
3	4784 501 2000	Support de tuyau flexible			1
4	4758 430 0500	Interrupteur			1
5	4784 605 1200	Condensateur antiparasite			1
6	4784 600 0800	Carter moteur	[7]		1
8	4784 790 8600	Agrafe			2
9	4784 708 8000	Volet			1
10	4742 708 4500	Ressort coudé			1
11	4784 791 9900	Baguette			1
12	4784 763 4000	Palier			1
13	4784 763 3300	Bouton			1
14	4784 790 6700	Pièce de serrage	[2]		1
15	4758 440 2003	Câble d'alimentation Europa			1