SE 61
Sélection: Accessoires optionnels

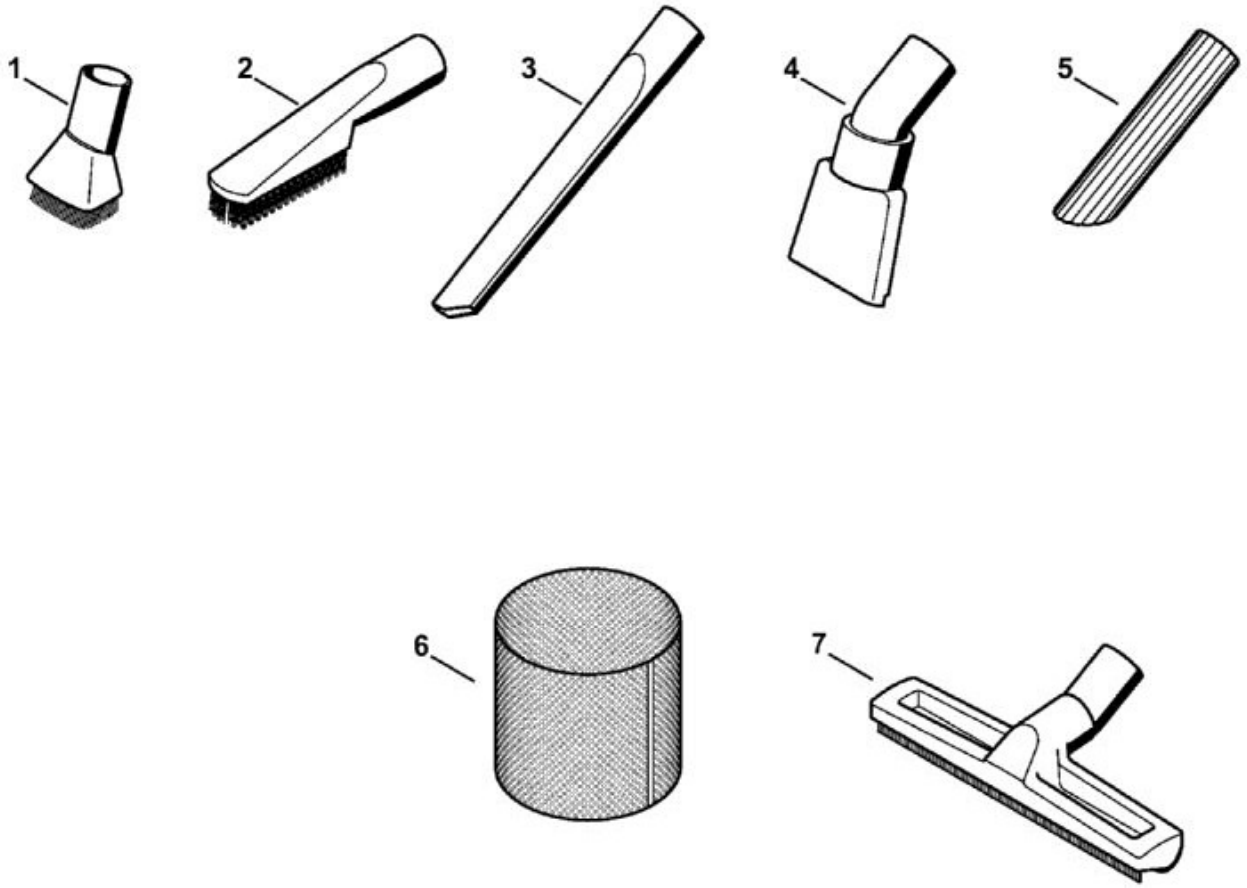

N°	Code article	Désignation	*	**	***
	4901 500 9500	Kit de nettoyage auto	[1 - 4](B)		1
1	4901 502 2900	Embout d'aspiration à pinceau	(B)		1
2	4901 502 2600	Embout à brosse	(B)		1
3	4901 502 2200	Embout pour fentes, 300 mm	(B)		1
4	4901 502 2501	Embout spécial en caoutchouc	(B)		1
	4901 500 9400	Kit d’aspiration liquides	[5 - 7](B)		1
5	4901 502 2400	Embout en caoutchouc	(B)		1
6	4901 501 0900	Tamis	(B)		1
7	4901 500 7200	Embout pour liquides	(B)		1

SE 61
Sélection: Moteur électrique, Filtre, Réservoir

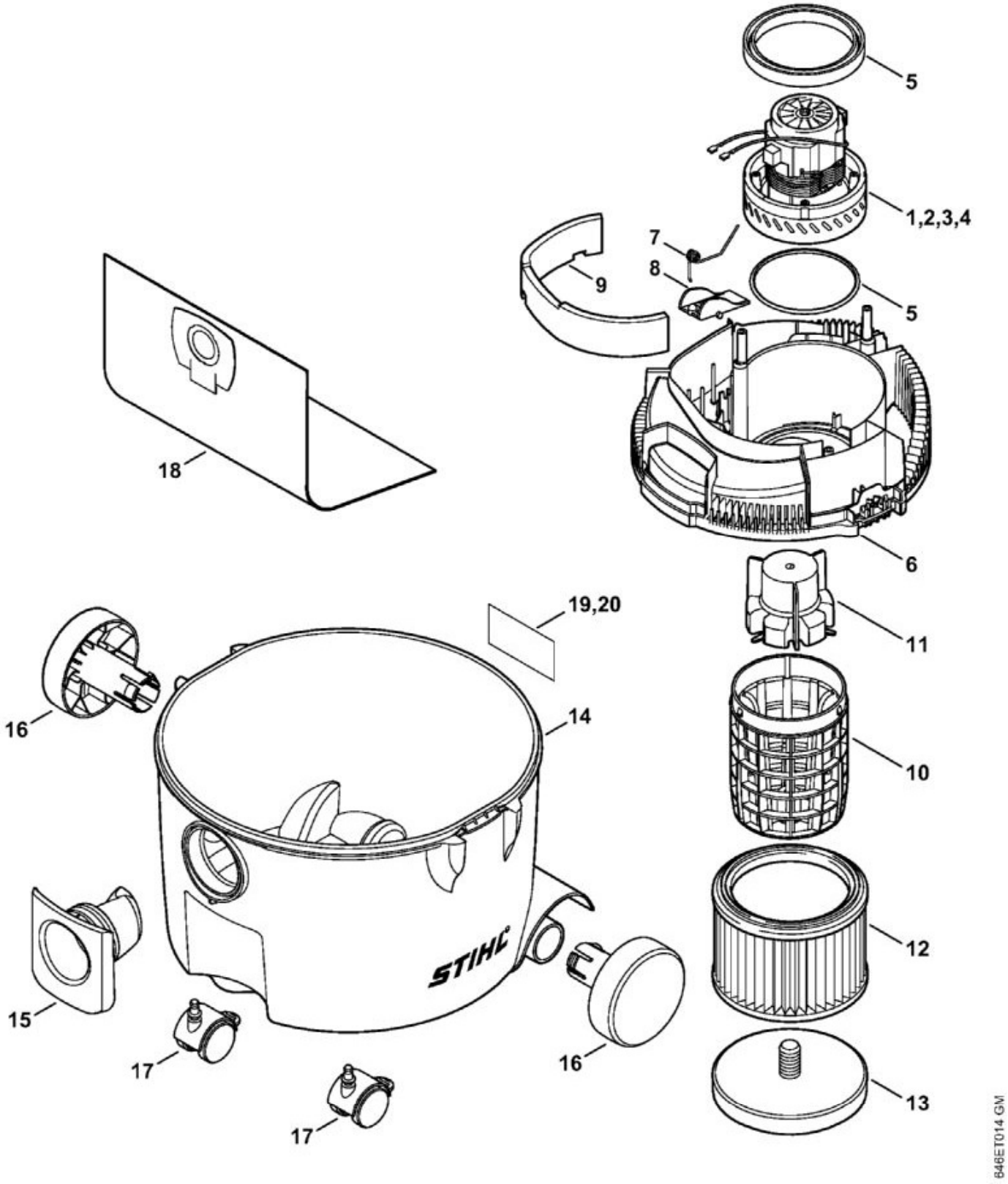

N°	Code article	Désignation	*	**	***
1	4758 600 0201	Moteur électrique 230 V/50 Hz	[5]		1

N°	Code article	Désignation	*	**	***
5	4758 007 1000	Jeu de joints			1
6	4758 602 0900	Couvercle			1
7	4742 708 4500	Ressort coudé			1
8	4742 708 8000	Volet			1
9	4758 706 3001	Textile insonorisant			1
10	4758 760 7900	Cage porte-filtre	[11]		1
11	MD5_ 0xf 63b2	Flotteur	(D)		1
12	4709 703 5900	Filtre papier			1
13	4758 703 0700	Couvercle			1
14	4758 700 0800	Cuve SE 61	[15 - 17]		1
15	4758 701 0200	Raccord			1
16	4758 704 0800	Roue			2
17	4758 790 5900	Roulette			1
18	4901 500 9004	Sac à poussière SE 61, 61 E, 62, 62 E			1
20	4758 967 4000	Pictogramme d'avertissement SE			1

SE 61
Sélection: Outils, Accessoires optionnels

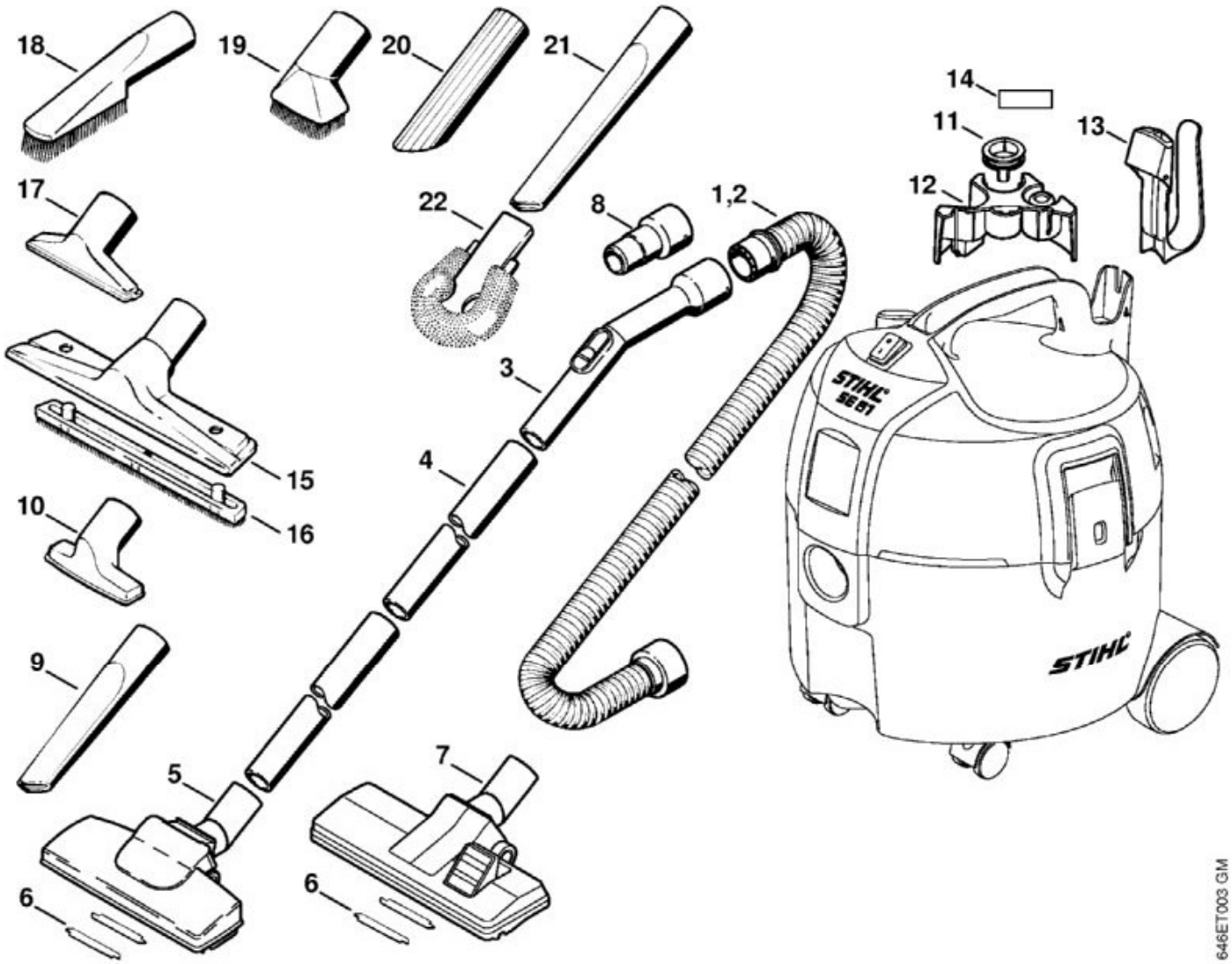

N°	Code article	Désignation	*	**	***
1	4901 500 0514	Tuyau flex. d'aspiration Ø 32 mm x 2,5 m			1
3	4901 502 3015	Tuyau chromé			1
4	4901 503 1611	Tuyau de rallonge			1
5	4901 500 2701	Embout pour sols	[6]		1
6	4901 504 3000	Ramasseur de fil			1
7	4901 500 2500	Embout combiné	[6]		1
9	4901 502 2210	Embout pour fentes, 200 mm			1
10	4901 502 2300	Embout universel			1
11	4901 501 1401	Support			1
12	4901 501 1900	Support d'accessoires			1
13	4901 501 2000	Support de tuyau flexible			1

N°	Code article	Désignation	*	**	***
14	0000 967 7282	Pictogramme d'avertissement SE			1
15	4901 500 2700	Embout pour sols	[16](B)		1
16	4901 504 2701	Brosse à insérer de rechange	(B)		1
17	4901 502 2310	Embout universel	(B)		1
18	4901 502 2600	Embout à brosse	(B)		1
19	4901 502 2900	Embout d'aspiration à pinceau	(B)		1
20	4901 502 2400	Embout en caoutchouc	(B)		1
21	4901 502 2200	Embout pour fentes, 300 mm	(B)		1
22	4901 500 2600	Embout à brosse pour radiateur	(B)		1

SE 61
Sélection: SE 61: Capot, Câble d'alimentation

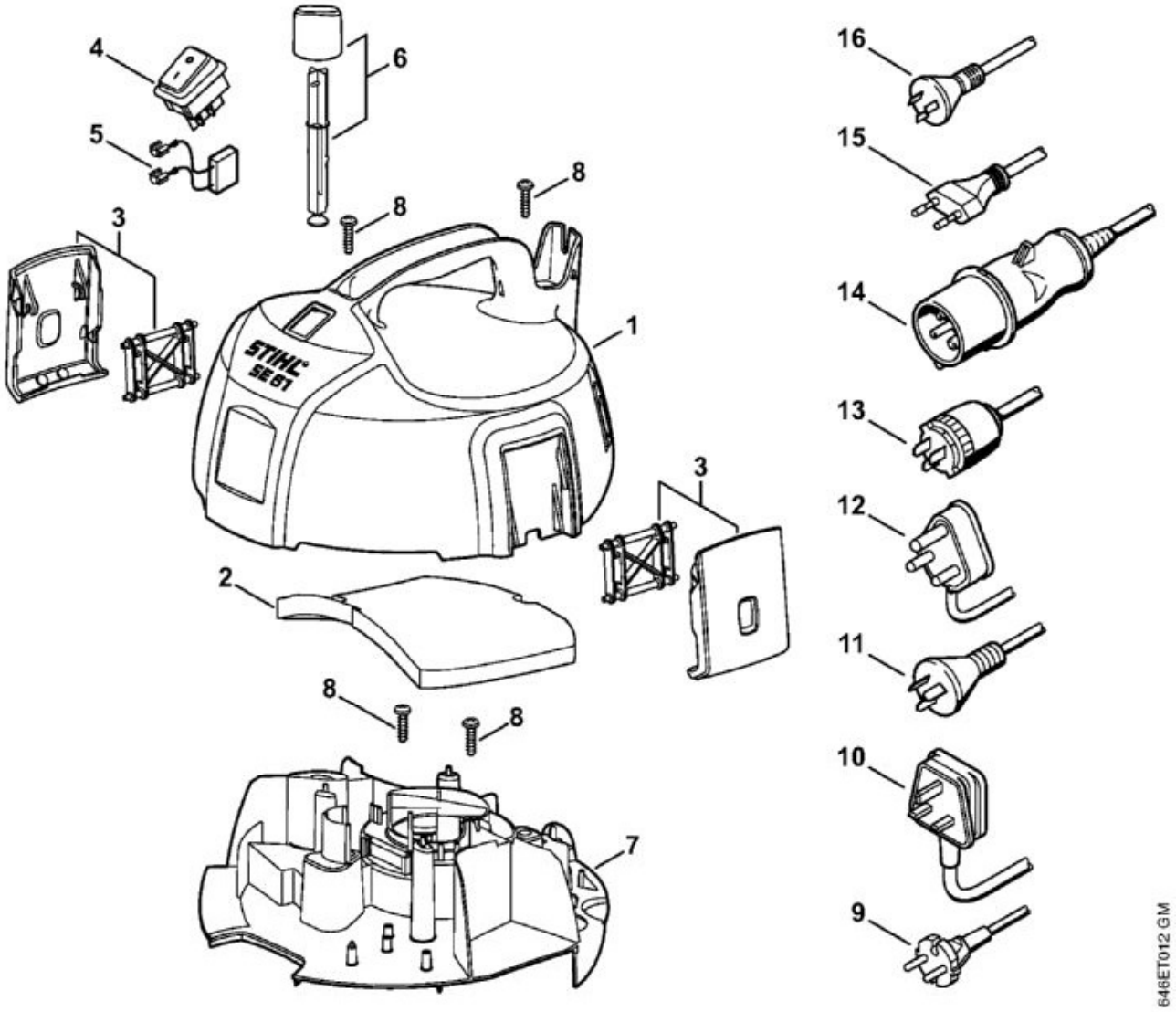

N°	Code article	Désignation	*	**	***
1	4758 700 2100	Capot SE 61	[2]		1
2	4758 706 3000	Textile insonorisant			1
3	4758 706 1800	Agrafe			2
4	4758 430 0500	Interrupteur			1
5	4758 605 1200	Condensateur antiparasite 0,1 µF			1
6	4758 760 8400	Baguette			1
7	4758 602 1200	Carter moteur			1
8	9104 003 8775	Vis Parker P5x18			4
9	4758 440 2003	Câble d'alimentation Europa			1