HF2113 (540452542;17TCJ021,ext540452542;17TCJ021,992037088;17TCJ021,ext992037088;17TCJ021)

B-1 MOTEURS

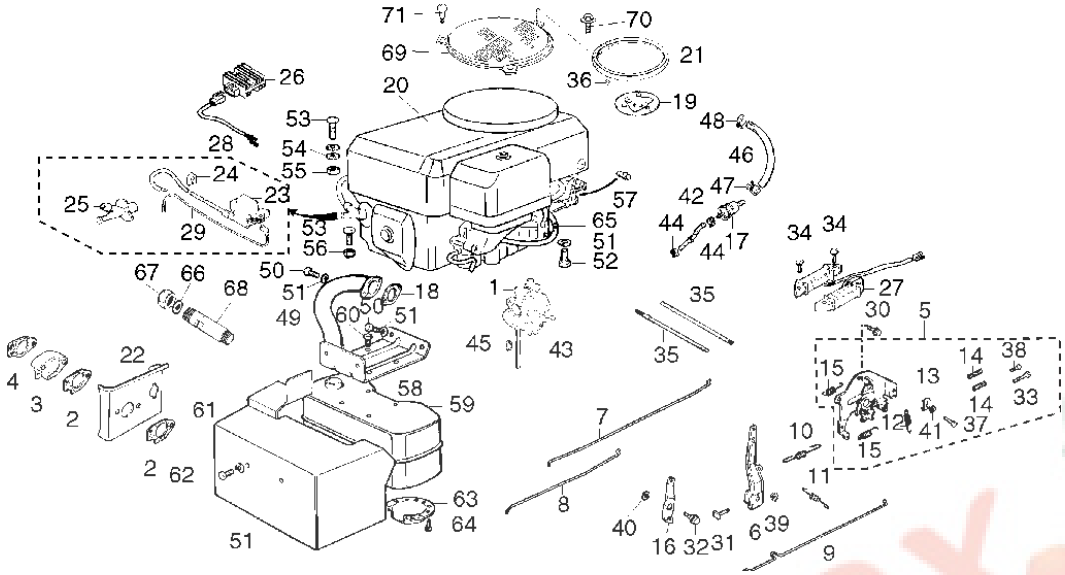

T.D.R	Description du TDR
aucun enregistrement trouvé	

n°de référence	référence	Description	Qte unitaire	Types
1	16100ZF5L01	ENS. CARBURATEUR (BE32C B)	1	HE, SE
2	16211ZF5L00	ISOLANT DE CARBURATEUR	2	HE, SE
3	16221ZF6800	JOINT DE CARBURATEUR	1	HE, SE
4	16223ZE9800	JOINT D'ISOLANT	1	HE, SE
5	16500ZF5L01	ENS. COMMANDE	1	HE, SE
6	16551ZF5000	BRAS DE REGULATEUR	1	HE, SE
7	16555ZE9000	TIGE DE REGULATEUR	1	HE, SE
8	16556ZE9000	TIGE DE STARTER	1	HE, SE
9	16557ZE8000	TIGE DE RACCORD	1	HE, SE
10	16561ZF5000	RESSORT DE REGULATEUR	1	HE, SE
11	16563ZE8000	RESSORT PRIMAIRE DE REGULATEUR	1	HE, SE
12	16574ZF5L00	RESSORT DE LEVIER	1	HE, SE
13	16576891000	SUPPORT DE CABLE	1	HE, SE
14	16584883300	RESSORT DE REGLAGE DE COMMANDE	2	HE, SE
15	16592732700	RESSORT DE RAPPEL DE CABLE	2	HE, SE
16	16619ZF5000	LEVIER DE RACCORD DE STARTER	1	HE, SE
17	16910ZE8015	FILTRE A CREPINE COMP. ESSENCE	1	HE, SE
18	18382ZE9800	JOINT DE TUYAU D'ECHAPPEMENT	1	HE, SE
19	19512ZE2000	PLAQUE DE FIXATION DE VENTILATEUR	1	HE, SE
20	19610ZF5U20	COUVERCLE COMP. DE VENTILATEUR (CASTLE G	1	HE, SE
21	19635ZE8702	JOINT DE COUVERCLE DE PELOUSE	1	HE, SE
22	19651ZF5L00	GUIDE D'AIR	1	HE, SE
23	30500ZF5L02	ENS. BOBINE, ALLUMAGE	1	HE, SE
24	30563ZE8000	ANNEAU D'HAUTE TENSION	1	HE, SE
25	30700ZE8701	ENS. CHAPEAU D'ANTI-PARASITE	1	HE, SE
26	31600ZE2861	ENS. RECTIFICATEUR/REGULATEUR (10A)	1	HE, SE
27	31630ZE8003	ENS. BOBINE DE CHARGE	1	HE, SE
28	32110ZB5G30	ENS. FAISCEAU ELECTRIQUE AUXILIAIRE	1	HE, SE
29	36101ZE9L30	FIL D'INTERRUPTEUR D'ARRET	1	HE, SE
30	90013883000	BOULON DE BRIDE, 6X12 (CT200)	1	HE, SE
31	90015ZE5010	BOULON DE BRAS DE REGULATEUR	1	HE, SE
32	90015ZE8000	BOULON DE BRIDE, 6MM	1	HE, SE
33	90016ZG1700	BOULON CREUX, 5X34	1	HE, SE
34	90031ZE1000	BOULON DE BRIDE, 6X32 (CT200)	2	HE, SE
35	90042ZE8700	GOUJON, 8X138.5	2	HE, SE
36	90664671003	CLIP CANOT	1	HE, SE
37	92301050161A	BOULON CREUX, 5X16	1	HE, SE
38	93500050200A	VIS A TETE CYLINDRIQUE, 5X20	1	HE, SE
39	9405006000	ECROU DE BRIDE, 6MM	1	HE, SE
40	9410106800	RONDELLE PLATE, 6MM	1	HE, SE
41	9411105000	RONDELLE ELASTIQUE, 5MM	1	HE, SE
42	950014536020	FLEXIBLE D'ESSENCE, 4.5X360 (95001-45001-50M)	1	HE, SE

43	950014518030	TUYAU D'ESSENCE, 4.5X180 (95001-45001-60M)	1	HE, SE
44	950024085008	AGRAFE DE TUYAU (D8.5)	2	HE, SE
45	99101ZF50980	GICLEUR PRINCIPAL, #98	1	HE, SE
46	CG25869027H0	TUYAU D'ESSENCE	1	HE, SE
47	CG18375051H1	CLIP POUR TUBE	1	HE, SE
48	CG18375052H0	CLIP POUR TUBE	1	HE, SE
48	CG18375053H0	CLIP POUR TUBE	1	HE, SE
48	CG18375053H0	CLIP POUR TUBE	1	HE, SE
49	CG18738204H0	TUYAU D'ECHAPPEMENT	1	HE, SE
50	CG12793102H0	VIS	4	HE, SE
51	CG12583500H0	RONDELLE GROWER	8	HE, SE
52	CG12735802H0	VIS 5/16X1	2	HE, SE
53	CG12691100H0	VIS	2	HE, SE
54	CG12540260H0	ENTRETOISE	2	HE, SE
55	CG12293200H0	ECROU	1	HE, SE
56	CG12293201H0	ECROU	1	HE, SE
57	CG18525601H0	BRIDE	1	HE, SE
58	CG82785093H0	SUPPORT DE POT D'ECHAPPEMENT	1	HE, SE
59	CG18716132H0	POT D'ECHAPPEMENT AVEC DEFLECTEUR	1	HE, SE
60	CG12735107H0	VIS	4	HE, SE
61	CG82598003H1	PROTECTION	1	HE, SE
62	CG12792611H0	VIS	2	HE, SE
63	CG18310005H0	DEFLECTEUR	1	HE, SE
64	CG12735106H0	VIS	4	HE, SE
65	CG25430222H0	RESSORT	1	HE, SE
66	CG18401001H0	JOINT D'ETANCHEITE D'HUILE	1	HE, SE
66	CG18401001H0	JOINT D'ETANCHEITE D'HUILE	1	HE, SE
67	CG18737849H0	BOUCHON D'HUILE	1	HE, SE
67	CG18737849H0	BOUCHON D'HUILE	1	HE, SE
68	CG27598061H0	EXTENSION DE L'ORIFICE DE REMPL. D'HUILE	1	HE, SE
68	CG27598061H0	EXTENSION DE L'ORIFICE DE REMPL. D'HUILE	1	HE, SE
69	28456ZF5V00	GRILLE DE PROTECTION (ROUGE)	1	HE, SE
70	957010601000	BOULON DE BRIDE, 6X10	1	HE, SE
71	90006ZF5V00	VIS SPECIALE, 6X8	2	HE, SE

Pièces Box

HF2113 (540452542;17TCJ021,ext540452542;17TCJ021,992037088;17TCJ021,ext992037088;17TCJ021)

B-2 CHÂSSIS

T.D.R	Description du TDR
aucun enregistrement trouvé	

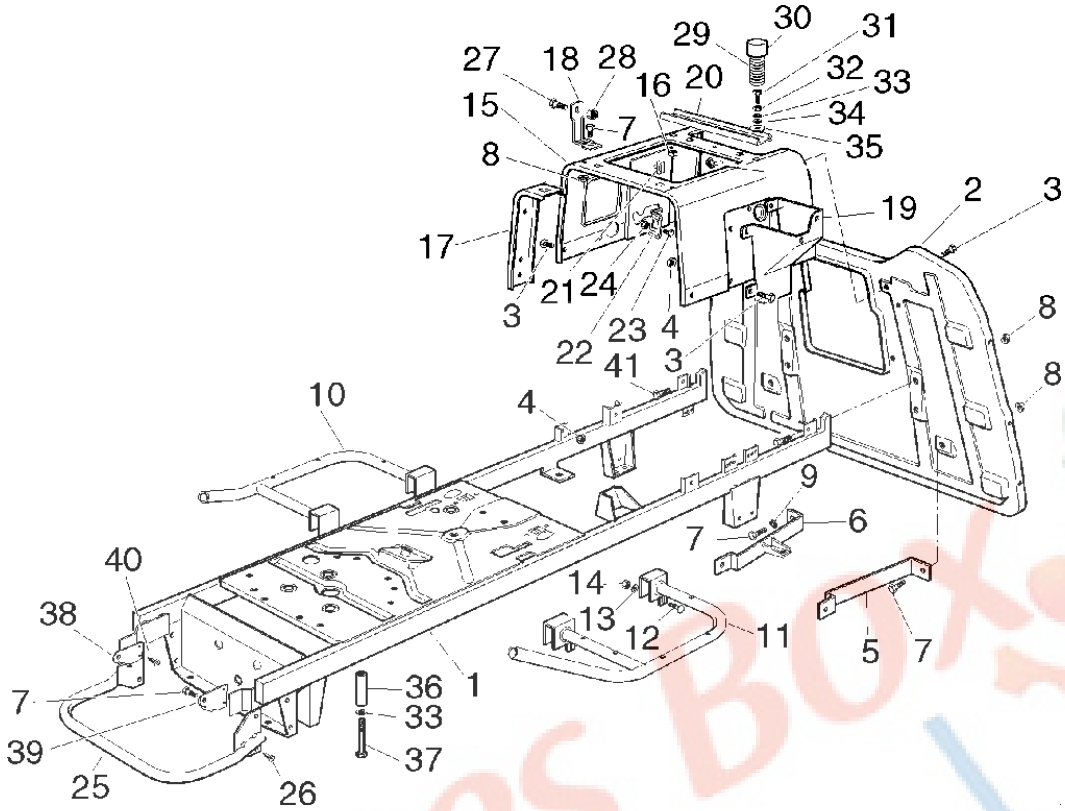

n°de référence	référence	Description	Qte unitaire	Types
1	CG82800034H0	CHÂSSIS	1	HE, SE
1	CG82800034H3	CHÂSSIS	1	HE, SE
1	CG82800034H3	CHÂSSIS	1	HE, SE
2	CG82547009H1	PLAQUE ARRIERE	1	HE, SE
3	CG12790780H0	VIS	12	HE, SE
4	CG12292102H0	ECROU	12	HE, SE
5	CG25650046H0	PIECE DE RENFORT	1	HE, SE
6	CG82650201H0	PIECE DE RENFORT DROITE	1	HE, SE
7	CG12792610H0	VIS	6	HE, SE
8	CG12293201H0	ECROU	8	HE, SE
9	CG12540260H0	ENTRETOISE	1	HE, SE
10	CG82800019H0	MARCHEPIED DROIT	1	HE, SE
11	CG82800021H0	MARCHEPIED GAUCHE	1	HE, SE
12	CG12815240H0	VIS	4	HE, SE
13	CG12523040H0	RONDELLE	4	HE, SE
14	CG12154510H0	ECROU	4	HE, SE
15	CG25785119H0	SUPPORT DE SIEGE	1	HE, SE
16	CG12360420H0	ECROU	2	HE, SE
17	CG25650055H0	PIECE DE RENFORT	2	HE, SE
18	CG25755008H0	SUPPORT	2	HE, SE
19	CG25785057H0	SUPPORT	1	HE, SE
20	CG25650056H0	PIECE DE RENFORT	1	HE, SE
21	CG33320506H0	ATTACHE DE CABLE	4	HE, SE
22	CG25755016H0	SUPPORT	1	HE, SE
23	CG12789000H0	VIS	2	HE, SE
24	CG12154330H0	ECROU	2	HE, SE
25	CG82869011H0	PROTECTION SILENCIEUX	1	HE, SE
26	CG12734995H0	VIS	4	HE, SE
27	CG22524970H1	AXE	2	HE, SE
28	CG12155010H0	ECROU	2	HE, SE
29	CG25430205H0	RESSORT	2	HE, SE
30	CG25122000H1	PROTECTEUR	2	HE, SE
31	CG25943001H0	VIS	2	HE, SE
32	CG12293200H0	ECROU	2	HE, SE

33	CG12583500H0	RONDELLE GROWER	4	HE, SE
34	CG12521350H0	RONDELLE	2	HE, SE
35	CG12523060H0	RONDELLE	2	HE, SE
36	CG25580011H0	GUIDE DE COURROIE	2	HE, SE
37	CG12691700H0	VIS	2	HE, SE
38	CG25547061H0	PATTE DE FIXATION, DROITE	1	SE
38	CG25547061H0	PATTE DE FIXATION, DROITE	1	HE, SE
38	CG82548003H0	PATTE DE FIXATION, DROITE	1	HE
38	CG82548003H0	PATTE DE FIXATION, DROITE	1	SE
39	CG25547063H0	PATTE DE FIXATION, GAUCHE	1	SE
39	CG25547063H0	PATTE DE FIXATION, GAUCHE	1	HE, SE
39	CG82548005H0	PATTE DE FIXATION, GAUCHE	4	HE
39	CG82548005H0	PATTE DE FIXATION, GAUCHE	4	SE
40	CG12731580H0	VIS	4	SE
40	CG12731580H0	VIS	4	HE, SE
41	CG12792610H0	VIS	4	SE
41	CG12792610H0	VIS	4	HE, SE
41	CG12792610H0	VIS	2	HE
41	CG12792610H0	VIS	2	SE

Pièces Box.fr

HF2113 (540452542;17TCJ021,ext540452542;17TCJ021,992037088;17TCJ021,ext992037088;17TCJ021)

B-3 ENSEMBLE CARROSSERIE

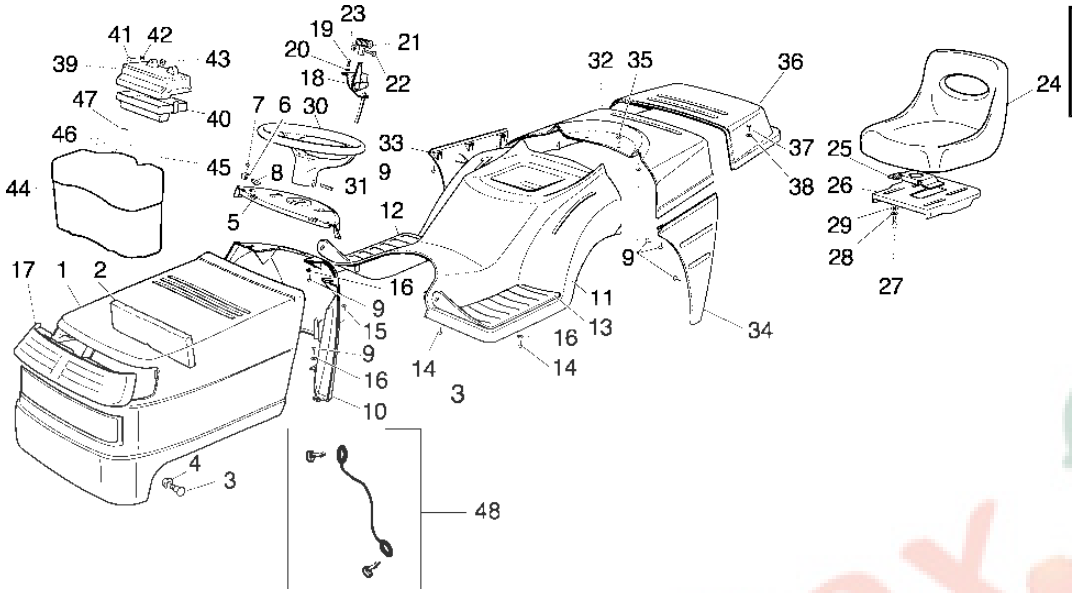

T.D.R	Description du TDR
aucun enregistrement trouvé	

n°de référence	référence	Description	Qte unitaire	Types
1	CG25076835H0	CAPOT MOTEUR SUPERIEUR	1	HE, SE
2	CG25730006H0	SEPARATEUR D'ENTREE	1	HE, SE
3	CG25510023H1	AXE	2	SE
3	CG25510023H1	AXE	2	HE, SE
4	CG12436050H0	PLAQUE	2	HE, SE
4	CG12436050H0	PLAQUE	2	SE
4	CG24487998H0	GOUPILLE BETA	1	HE
4	CG24487998H0	GOUPILLE BETA	1	SE
5	CG25120151H0	TABLEAU DE BORD	1	HE, SE
6	CG25430215H0	RESSORT D'ACCOUPLEMENT	2	HE, SE
7	CG12728450H0	VIS	2	HE, SE
8	CG25260000H0	ANNEAU	2	HE, SE
9	CG12735402H0	VIS	22	HE, SE
10	CG25785031H1	SUPPORT DE TABLEAU DE BORD	1	HE, SE
11	CG25110177H2	GARDE BOUE	1	SE
11	CG25110184H1	GARDE BOUE	1	HE
12	CG25110264H1	PROTECTION DE MARCHEPIED DROIT	1	HE, SE
13	CG25110263H1	PROTECTION DE MARCHEPIED GAUCHE	1	HE, SE
14	CG12735410H0	VIS	6	HE, SE
15	CG12728680H0	VIS	1	HE, SE
16	CG12523040H0	RONDELLE	9	HE, SE
16	CG12523040H0	RONDELLE	5	HE
16	CG12523040H0	RONDELLE	5	SE
16	CG12523040H0	RONDELLE	9	HE
16	CG12523040H0	RONDELLE	9	SE
16	CG12523050H0	RONDELLE	4	HE
16	CG12523050H0	RONDELLE	4	SE
17	CG82394600H0	PHARE AVANT	1	HE, SE
18	CG82000208H1	ACCELERATEUR	1	HE, SE
19	CG12788512H0	VIS	2	HE, SE
20	CG12581200H0	RONDELLE GROWER	2	HE, SE
21	CG25394501H0	POIGNEE	1	HE, SE
22	CG12726388H0	VIS	1	HE, SE
23	CG12290800H0	ECROU	1	HE, SE
24	CG25722454H0	SIEGE	1	HE, SE
25	CG25785114H0	SUPPORT	1	HE, SE
26	CG25547033H0	PLAQUE	1	HE, SE
27	CG12793101H0	VIS	4	HE, SE
28	CG12583500H0	RONDELLE GROWER	4	HE, SE
29	CG12523060H0	RONDELLE	4	HE, SE
30	CG25961201H0	VOLANT DE DIRECTION	1	HE, SE
31	CG12620299H0	AXE	1	HE, SE

32	CG25110187H0	CACHE	1	HE, SE
33	CG25600018H0	PROTECTION LATERALE DROITE	1	HE, SE
34	CG25600019H0	PROTECTION LATERALE GAUCHE	1	HE, SE
35	CG12734995H0	VIS	2	HE, SE
36	CG25110186H1	CAPOT DE BAC DE RAMASSAGE	1	HE, SE
37	CG12729601H0	VIS	4	HE, SE
38	CG12531331H0	RONDELLE	4	HE, SE
39	CG25600020H0	PROTECTION SUPERIEUR	1	HE, SE
40	CG25600021H1	PROTECTION INFERIEUR	1	HE, SE
41	CG12728460H0	VIS	2	HE, SE
42	CG12521320H0	RONDELLE	2	HE, SE
43	CG12437502H0	PLAQUE	2	HE, SE
44	CG25735116H0	RESERVOIR	1	HE, SE
44	CG25735116H1	RESERVOIR A CARBURANT	1	HE, SE
44	CG25735116H1	RESERVOIR A CARBURANT	1	HE, SE
45	CG25795000H0	CACHE	1	HE, SE
46	CG25774258H0	SUPPORT	1	HE, SE
47	CG12735110H0	VIS	1	HE, SE
48	06110CGK000	HOOD CABLE STOPPER KIT	1	HE, SE

Pièces Box.fr

HF2113 (540452542;17TCJ021,ext540452542;17TCJ021,992037088;17TCJ021,ext992037088;17TCJ021)

B-4 ENSEMBLE DE DIRECTION

T.D.R	Description du TDR
aucun enregistrement trouvé	

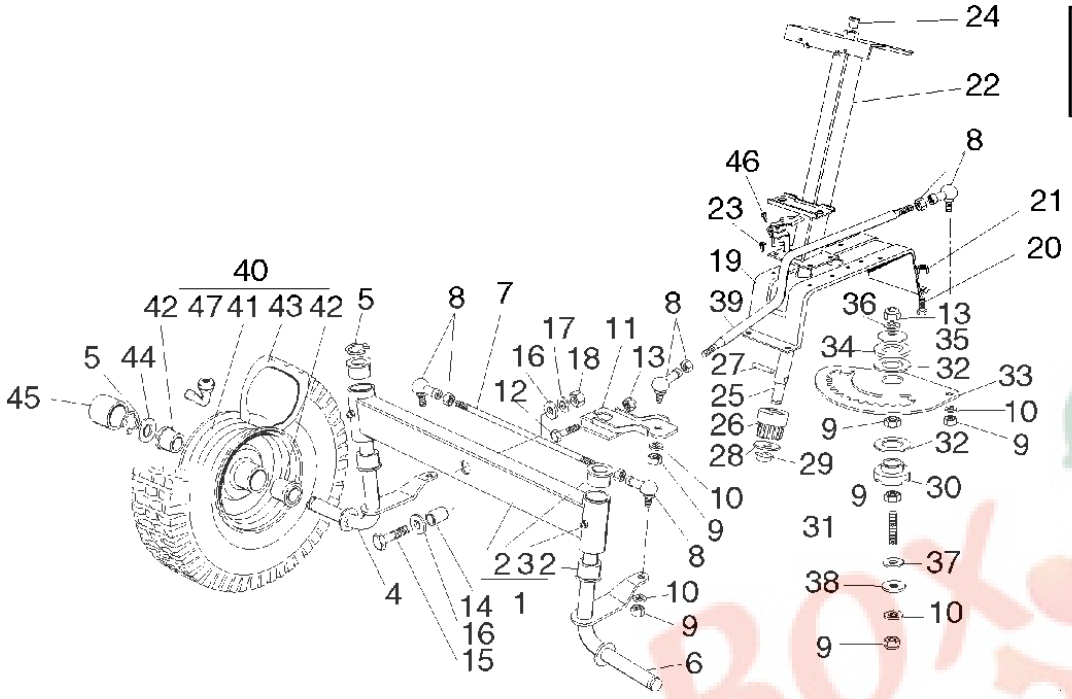

n°de référence	référence	Description	Qte unitaire	Types
1	CG82034008H0	EQUILIBREUR	1	HE, SE
2	CG25034002H1	BAGUE	4	HE, SE
3	CG12379511H0	GRAISSEUR	2	HE, SE
4	CG82230355H0	FUSEE DROITE	1	HE, SE
5	CG12001000H0	CIRCLIP	3	HE, SE
6	CG82230357H0	FUSEE GAUCHE	1	HE, SE
7	CG25840006H0	TIRAN	1	HE, SE
8	CG22746600H0	JOINT DE CARTER	4	HE, SE
9	CG12295200H0	ECROU	7	HE, SE
10	CG12585100H0	RONDELLE	5	HE, SE
11	CG25318142H0	LEVIER	1	HE, SE
12	CG12692390H0	VIS	1	HE, SE
13	CG12156602H0	ECROU	2	HE, SE
14	CG25160016H0	ENTRETOISE	1	HE, SE
15	CG12692695H0	VIS	1	HE, SE
16	CG12523100H0	RONDELLE	2	HE, SE
17	CG12587100H0	RONDELLE GROWER	1	HE, SE
18	CG12295300H0	ECROU	1	HE, SE
19	CG25785101H0	SUPPORT	1	HE, SE
20	CG12792611H0	VIS	4	HE, SE
21	CG12155000H0	VIS	4	HE, SE
22	CG82785101H0	SUPPORT	1	HE, SE
23	CG12735120H0	VIS	4	HE, SE
24	CG25038003H0	BAGUE	1	HE, SE
25	CG25520003H0	TUBE DE DIRECTION	1	HE, SE
26	CG25570000H0	PIGNON	1	HE, SE
27	CG12622650H0	AXE	1	HE, SE
28	CG12521370H0	RONDELLE	1	HE, SE
29	CG12436030H0	PLAQUE	1	HE, SE
30	CG25040617H0	BAGUE	1	HE, SE
31	CG25510043H0	TIGE FILETEE	1	HE, SE
32	CG25670012H0	RONDELLE	2	HE, SE
33	CG25735507H0	PLAQUE DE DIRECTION	1	HE, SE
34	CG25670014H0	RONDELLE	1	HE, SE
35	CG22160400H0	CACHE ANTI-POUSSIERE	1	HE, SE
36	CG12521360H0	RONDELLE	1	HE, SE
37	CG22672150H0	RONDELLE	2	HE, SE
38	CG12523090H0	RONDELLE	1	HE, SE

39	CG25033025H0	AXE DE DIRECTION	1	HE, SE
40	CG82680002H1	ROUE AVANT	2	HE, SE
41	CG82000590H0	BANDAGE ROUE	2	HE, SE
42	CG25122200H1	ROULEMENT	4	HE, SE
43	CG25590000H0	BLOC DE GLISSEMENT	2	HE, SE
44	CG25670005H1	RONDELLE	2	HE, SE
45	CG22110230H0	COUVRE MOYEU	2	HE, SE
46	CG12727810H0	VIS	2	HE, SE
47	CG25950002H0	SOUPAPE	2	HE, SE
47	CG25950002H0	SOUPAPE	2	HE, SE

Pièces Box.fr

HF2113 (540452542;17TCJ021,ext540452542;17TCJ021,992037088;17TCJ021,ext992037088;17TCJ021)

B-5 COMMANDE DE FREIN ET DE BOÎTE DE VITESSE SE

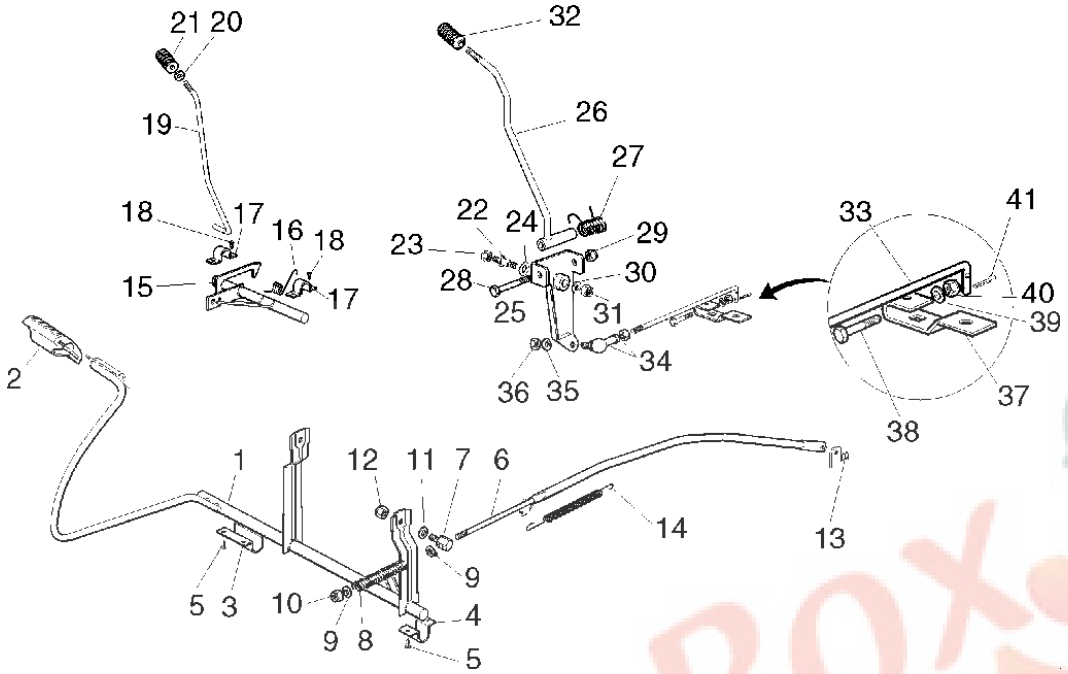

T.D.R	Description du TDR
aucun enregistrement trouvé	

n°de référence	référence	Description	Qte unitaire	Types
1	CG82500002H1	PEDALE	1	SE
2	CG25110269H0	COUVRE ETRIER	1	SE
3	CG25547039H0	PLAQUE	1	SE
4	CG25547041H0	PLAQUE	1	SE
5	CG12731601H0	VIS	10	SE
6	CG25033036H0	TIGE	1	SE
6	CG82000459H0	TIGE	1	SE
6	CG82000459H0	TIGE	1	SE
7	CG25510033H0	AXE	1	SE
7	CG25510033H0	AXE	1	SE
7	CG25510060H0	AXE	1	SE
8	CG25430212H1	RESSORT	1	SE
8	CG25430212H1	RESSORT	1	SE
8	CG25430236H0	RESSORT	1	SE
9	CG12521330H0	RONDELLE	1	SE
9	CG12521330H0	RONDELLE	2	SE
9	CG12521360H0	RONDELLE	2	SE
10	CG12154510H0	ECROU	1	SE
10	CG12154510H0	ECROU	1	SE
10	CG12295200H0	ECROU	2	SE
11	CG12523050H0	RONDELLE	1	SE
11	CG25670011H0	RONDELLE	1	SE
11	CG25670011H0	RONDELLE	2	SE
12	CG12154510H0	ECROU	1	SE
12	CG12155000H0	VIS	1	SE
12	CG12155000H0	VIS	1	SE
13	CG12436050H0	PLAQUE	1	SE
14	CG22450500H0	RESSORT	1	SE
14	CG22450500H0	RESSORT	1	SE
15	CG82000361H0	AXE	1	SE
16	CG25430234H0	RESSORT	1	SE
17	CG25547049H0	PLAQUE	2	SE
19	CG25033021H0	BRAS DE FREIN DE PARKING	1	SE
20	CG12604898H0	RONDELLE	1	SE
21	CG25394500H1	POIGNEE DE FREIN DE PARKING	1	SE
22	CG25510035H0	AXE	1	SE
23	CG12293201H0	ECROU	1	SE
24	CG22672151H0	RONDELLE	1	SE
25	CG82774206H0	BRIDE	1	SE

26	CG82318134H0	LEVIER	1	SE
27	CG25430226H0	RESSORT	1	SE
28	CG12692050H0	VIS	1	SE
29	CG12155000H0	VIS	1	SE
30	CG12523060H0	RONDELLE	1	SE
31	CG12155010H0	ECROU	1	SE
32	CG25394503H1	POIGNEE	1	SE
33	CG25033012H0	TIGE	1	SE
34	CG22746601H0	JOINT DE CARTER	1	SE
35	CG12583500H0	RONDELLE GROWER	1	SE
36	CG12293200H0	ECROU	1	SE
37	CG25318128H0	LEVIER	1	SE
38	CG12689500H0	VIS	1	SE
39	CG12521330H0	RONDELLE	1	SE
40	CG12154510H0	ECROU	1	SE
41	CG12141418H0	GOUPILLE BETA	1	SE

Pièces Box.fr

HF2113 (540452542;17TCJ021,ext540452542;17TCJ021,992037088;17TCJ021,ext992037088;17TCJ021)

B-6 COMMANDE DE FREIN ET DE BOÎTE DE VITESSE HE

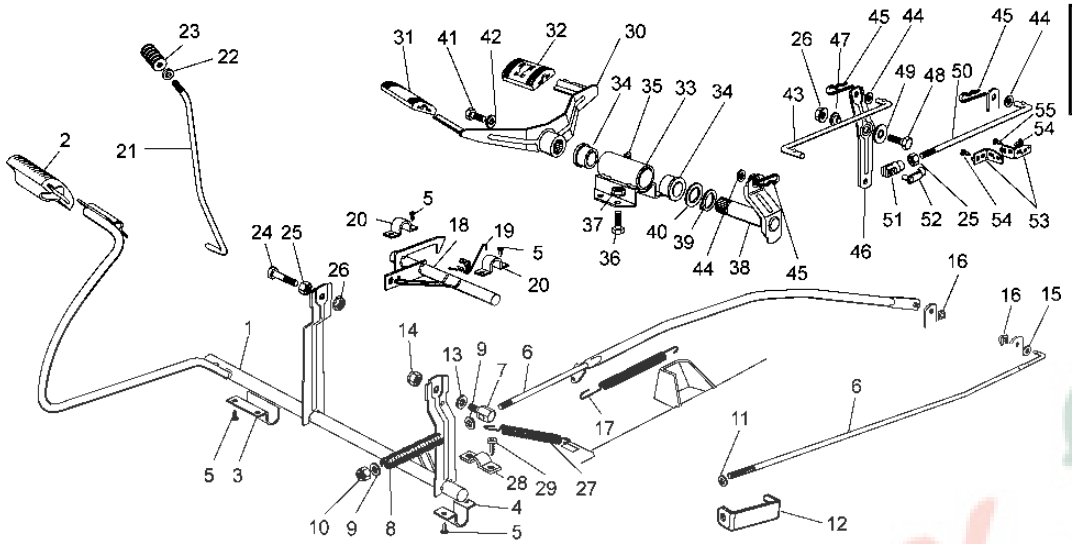

T.D.R	Description du TDR
aucun enregistrement trouvé	

n°de référence	référence	Description	Qte unitaire	Types
1	CG82500002H1	PEDALE	1	HE
2	CG25110267H0	COUVRE ETRIER	1	HE
3	CG25547039H0	PLAQUE	1	HE
4	CG25547041H0	PLAQUE	1	HE
5	CG12731601H0	VIS	10	HE
6	CG25033036H0	TIGE	1	HE
6	CG82000459H0	TIGE	1	HE
7	CG25510033H0	AXE	1	HE
7	CG25510060H0	AXE	1	HE
8	CG25430212H1	RESSORT	1	HE
8	CG25430236H0	RESSORT	1	HE
9	CG12521330H0	RONDELLE	2	HE
9	CG12521360H0	RONDELLE	2	HE
10	CG12154510H0	ECROU	1	HE
10	CG12295200H0	ECROU	2	HE
11	CG25160026H0	ENTRETOISE	1	HE
12	CG25774275H0	BRIDE	1	HE
13	CG12523050H0	RONDELLE	2	HE
13	CG25670011H0	RONDELLE	2	HE
14	CG12155000H0	VIS	1	HE
15	CG12521350H0	RONDELLE	1	HE
16	CG12436050H0	PLAQUE	1	HE
17	CG22450500H0	RESSORT	1	HE
18	CG82000361H0	AXE	1	HE
19	CG25430234H0	RESSORT	1	HE
20	CG25547049H0	PLAQUE	2	HE
21	CG25033021H0	BRAS DE FREIN DE PARKING	1	HE
22	CG12604898H0	RONDELLE	1	HE
23	CG25394500H1	POIGNEE DE FREIN DE PARKING	1	HE
24	CG12793701H0	VIS	1	HE
25	CG12293200H0	ECROU	2	HE
26	CG12293201H0	ECROU	2	HE
27	CG25430210H0	RESSORT ROUE TRANSPORT	1	HE
28	CG22545152H0	PLAQUE	1	HE
29	CG12735104H0	VIS	2	HE
30	CG82500008H0	PEDALE TRANSMISSION	1	HE
31	CG25110265H0	COUVRE ETRIER AVANT	1	HE
32	CG25110266H0	COUVRE ETRIER ARRIERE	1	HE
33	CG82785079H0	SUPPORT	1	HE
34	CG25034002H1	BAGUE	2	HE
35	CG12379511H0	GRAISSEUR	1	HE
36	CG12791011H0	SCREW, 6MM	2	HE
37	CG12292102H0	ECROU	2	HE

38	CG82318153H0	LEVIER	1	HE
39	CG12609260H0	CIRCLIP	1	HE
40	CG22672153H0	RONDELLE	1	HE
41	CG12792612H0	VIS	1	HE
42	CG12583501H0	RONDELLE GROWER	1	HE
43	CG25840008H0	TIGE	1	HE
43	CG25840008H1	TIGE	1	HE
43	CG25840008H1	TIGE	1	HE
44	CG12521350H0	RONDELLE	3	HE
45	CG24487997H0	GOUPILLE BETA	3	HE
46	CG25318146H0	LEVIER	1	HE
47	CG25038002H0	BAGUE	1	HE, SE
47	CG25038002H1	BAGUE	1	HE
48	CG12793101H0	VIS	1	HE
49	CG12523060H0	RONDELLE	1	HE
49	CG12523060H0	RONDELLE	1	HE
49	CG22672152H0	RONDELLE	1	HE
50	CG25840009H0	TIGE	1	HE
51	CG18399001H0	FOURCHETTE	1	HE
52	CG18210201H0	ATTACHE	1	HE
53	CG25774255H0	SUPPORT	2	HE
54	CG12735110H0	VIS	3	HE
55	CG12735140H0	VIS	2	HE

Pièces Box.fr

HF2113 (540452542;17TCJ021,ext540452542;17TCJ021,992037088;17TCJ021,ext992037088;17TCJ021)

B-7 TRANSMISSION SE

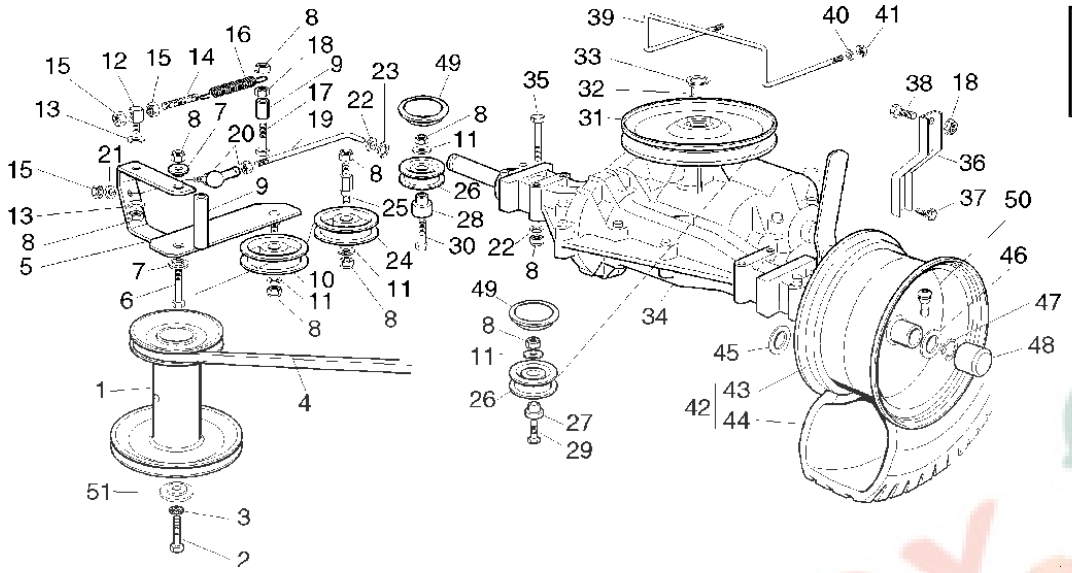

T.D.R	Description du TDR
aucun enregistrement trouvé	

n°de référence	référence	Description	Qte unitaire	Types
1	CG25601547H0	POULIE	1	SE
1	CG25601547H1	POULIE	1	SE
1	CG25601547H1	POULIE	1	SE
2	CG12737310H0	VIS	1	SE
3	CG12543000H0	RONDELLE	1	SE
4	CG35062000H1	COURROIE	1	SE
5	CG82318133H0	LEVIER	1	SE
6	CG12692080H0	VIS	1	SE
7	CG25038002H0	BAGUE	2	SE
7	CG25038002H0	BAGUE	2	SE
7	CG25038002H1	BAGUE	2	SE
8	CG12155000H0	VIS	12	SE
9	CG25160008H0	ENTRETOISE	2	SE
10	CG25601554H0	POULIE	1	SE
11	CG12523060H0	RONDELLE	4	SE
12	CG25510040H1	AXE	1	SE
13	CG25670011H0	RONDELLE	2	SE
14	CG25840005H0	TIRAN	1	SE
15	CG12293200H0	ECROU	3	SE
16	CG25430219H0	RESSORT	1	SE
17	CG12692050H0	VIS	1	SE
17	CG25943001H0	VIS	1	SE
17	CG25943001H0	VIS	1	SE
18	CG12293201H0	ECROU	3	SE
19	CG25840002H0	TIRAN	1	SE
20	CG22746601H0	JOINT DE CARTER	1	SE
21	CG12583500H0	RONDELLE GROWER	1	SE
22	CG12521350H0	RONDELLE	5	SE
23	CG12604899H0	RONDELLE	1	SE
24	CG25601555H0	POULIE	1	SE
25	CG25510036H0	AXE	1	SE
26	CG25601558H1	POULIE	2	SE
27	CG25160018H0	ENTRETOISE GAUCHE	1	SE
28	CG25160014H0	ENTRETOISE DROITE	1	SE
29	CG12691100H0	VIS	1	SE
30	CG12691200H0	VIS	1	SE
31	CG82601503H0	POULIE	1	SE
32	CG12139430H0	CLAVETTE	1	SE
33	CG12608950H0	CIRCLIP	1	SE
34	CG18400910H1	AXE ARRIERE	1	SE
35	CG12691800H0	VIS	4	SE
36	CG25774247H0	BRIDE	2	SE
37	CG12735150H0	VIS	2	SE

38	CG12792610H0	VIS	2	SE
39	CG25270303H0	GUIDE DE COURROIE	1	SE
40	CG12521330H0	RONDELLE	2	SE
41	CG12292102H0	ECROU	2	SE
42	CG82680003H0	ROUE ARRIERE	2	SE
43	CG82000592H0	BANDAGE ROUE	2	SE
44	CG25590001H0	BLOC DE GLISSEMENT	2	SE
45	CG12521410H0	RONDELLE	4	SE
46	CG25670005H1	RONDELLE	2	SE
47	CG12001010H0	CIRCLIP	2	SE
48	CG22110230H0	COUVRE MOYEU	2	SE
49	CG25109521H0	CACHE	2	SE
50	CG25950000H0	SOUPAPE	2	SE
51	CG22671433H0	RONDELLE	1	SE

Pièces Box.fr

HF2113 (540452542;17TCJ021,ext540452542;17TCJ021,992037088;17TCJ021,ext992037088;17TCJ021)

B-8 BOÎTE DE VITESSE SE

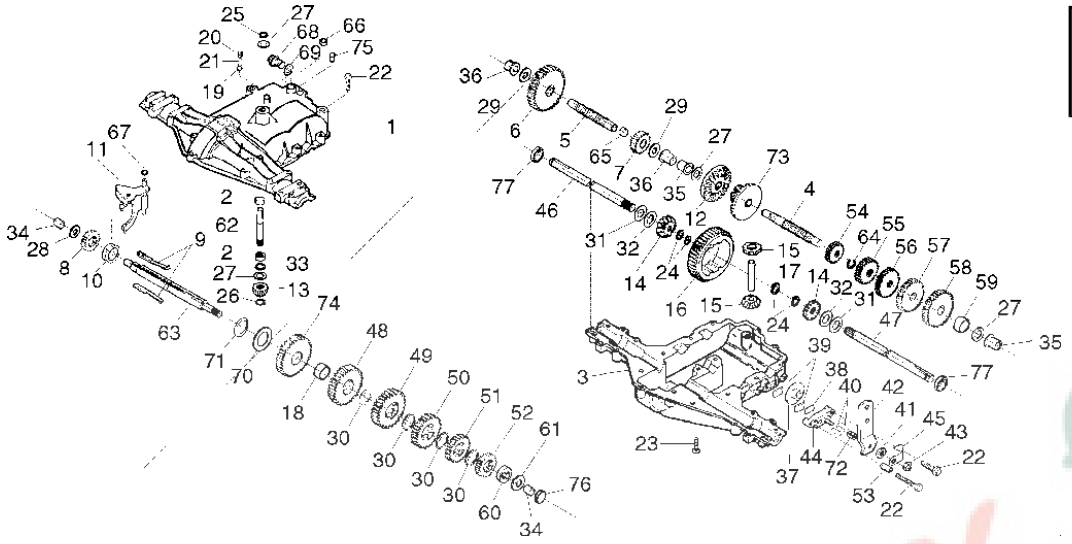

T.D.R	Description du TDR
aucun enregistrement trouvé	

n°de référence	référence	Description	Qte unitaire	Types
1	CG772144H0	COUVERCLE DE BOITE-PONT	1	SE
2	CG780086AH0	ROULEMENT A AIGUILLES 5/8 ID	2	SE
3	CG770128H0	CARTER DE BOITE-PONT	1	SE
4	CG776406H0	ARBRE DE RENVOI	1	SE
5	CG776409H0	ARBRE PRINCIPAL	1	SE
6	CG778364H0	ENGRENAGE A TAILLE DROITE (38 D.)	1	SE
7	CG778365H0	ENGRENAGE A TAILLE DROITE (15 D. - ACIER	1	SE
8	CG778330H0	ENGRENAGE A TAILLE DROITE (11 D.)	1	SE
9	CG792136AH0	CLAVETTE, CHANGEMENT DE MARCHE	2	SE
10	CG784352H0	DOUILLE DE SELECTION	1	SE
11	CG784378H0	ARBRE DE FOURCHETTE ET FOURCHETTE	1	SE
12	CG778334H0	ENGRENAGE A TAILLE HELICOIDALE (30 D.)	1	SE
13	CG778309H0	PIGNON A TAILLE HELICOIDALE D'ENTREE (13	1	SE
14	CG778221H0	ENGRENAGE A TAILLE HELICOIDALE (16 D.)	2	SE
15	CG778068H0	PIGNON A TAILLE HELICOIDALE (16 D.)	2	SE
16	CG778312A	COURONNE DENTEE (43 D.)	1	SE
17	CG786139H0	AXE D'ENTRAINEMENT	1	SE
18	CG786102H0	ENTRETOISE POIGNEE DE SERRAGE 1.130	1	SE
19	CG792077H0	BILLE DIA. 5/16	1	SE
20	CG792078H0	VIS DE PRESSION 3/8 - 16 X 3/8	1	SE
21	CG792079H0	RESSORT	1	SE
22	CG792073AH0	VIS 1/4-20 X 1-1/4	18	SE
23	CG792177H0	VIS 1/4-20 X 1-3/8	2	SE
24	CG792125H0	JONC D'ARRET (PAQUET DE 2)	4	SE
25	CG792035H0	JONC D'ARRET	1	SE
26	CG788040H0	JONC D'ARRET	1	SE
27	CG780072H0	RONDELLE DE BUTEE .627 ID	4	SE
28	CG780160H0	RONDELLE DE BUTEE .563 ID	1	SE
29	CG780165H0	RONDELLE DE BUTEE	2	SE
30	CG780108H0	RONDELLE CONCAVE 1.127 ID	4	SE
31	CG780001H0	RONDELLE (056 WIDE)	2	SE
32	CG780195H0	RONDELLE PLATE (.062 WIDE)	2	SE
33	CG788083H0	JOINT D'ETANCHEITE 5/8	1	SE
34	CG780194H0	PALIER .563	2	SE
35	CG780193H0	COUSSINET DE PALIER A REBORD	2	SE
36	CG780197H0	COUSSINET DE PALIER A REBORE 3/4	2	SE
37	CG790075H0	DISQUE DE FREIN	1	SE
38	CG790007H0	PORTE-PLAQUETTES DE FREIN	1	SE
39	CG799021H0	PLAQUETTE DE FREIN (PAQIET DE 2)	2	SE
40	CG786026H0	ERGOT 5/16 X 3/4	2	SE
41	CG792076AH0	RONDELLE PLATE .312 ID	1	SE
42	CG790045H0	LEVIER DE FREIN	1	SE
43	CG792075H0	CONTRE-ECROU 5/16-24	1	SE
44	CG790025H0	SUPPORT DE PLAQUETTES DE FREIN	1	SE

45	CG786086H0	PATTE DE LEVIER DE FREIN	1	SE
46	CG775028H0	DEMI-ARBRE (LONGUEUR 11-63/64)	1	SE
47	CG775027H0	DEMI-ARBRE (LONGUEUR 16-9/16)	1	SE
48	CG778356H0	ENGRENAGE A TAILLE DROITE (29 D.)	1	SE
49	CG778340H0	ENGRENAGE A TAILLE DROITE (24 D.)	1	SE
50	CG778344H0	ENGRENAGE A TAILLE DROITE (20 D.)	1	SE
51	CG778352H0	ENGRENAGE A TAILLE DROITE (19 D.)	1	SE
52	CG778346H0	ENGRENAGE A TAILLE DROITE (15 D.)	1	SE
53	CG786066H0	ENTRETOISE	1	SE
54	CG778355H0	ENGRENAGE A TAILLE DROITE (11 D.)	1	SE
55	CG778339H0	ENGRENAGE A TAILLE DROITE (16 D.)	1	SE
56	CG778343H0	ENGRENAGE A TAILLE DROITE (20 D.)	1	SE
57	CG778351H0	ENGRENAGE A TAILLE DROITE (21 D.)	1	SE
58	CG778345H0	ENGRENAGE A TAILLE DROIT (25 D.)	1	SE
59	CG786071H0	ENTRETOISE D'ARBRE DE RENVOI 1-1/8 X 3/8	1	SE
60	CG786072H0	ENTRETOISE D'AXE DE FREIN 1-3/8 X 3/8	1	SE
61	CG780189H0	RONDELLE PLATE .563 ID	1	SE
62	CG776394H0	ARBRE INTERIEUR	1	SE
63	CG776396H0	AXE DE BALADEUR ET FREIN	1	SE
64	CG792170H0	JONC D'ARRET	1	SE
65	CG786178H0	ENTRETOISE	1	SE
66	CG788069H0	BAGUE A SECTION CARREE	1	SE
67	CG788092H0	JOINT TORIQUE	1	SE
68	CG792165H0	BOUCHON MALE FILETE 9/16-18	1	SE
69	CG788091H0	JOINT TORIQUE	1	SE
70	CG780090H0	RONDELLE PLATE 1.128 ID	1	SE
71	CG788078AH0	JONC D'ARRET INVERSE	1	SE
72	CG792144H0	RESSORT	1	SE
73	CG778363H0	ENGRENAGE (30 & 13 D.)	1	SE
74	CG778338H0	ENGRENAGE A TAILLE DROITE (27 D.)	1	SE
75	CG792154H0	BOUCHON DE REMPLISSAGE D'HUILE	1	SE
76	CG788089H0	JOINT D'ETANCHEITE 9/16	1	SE
77	CG788088H0	JOINT D'ETANCHEITE 162203	2	SE

Pièces Box.fr

HF2113 (540452542;17TCJ021,ext540452542;17TCJ021,992037088;17TCJ021,ext992037088;17TCJ021)

B-9 TRANSMISSION HE

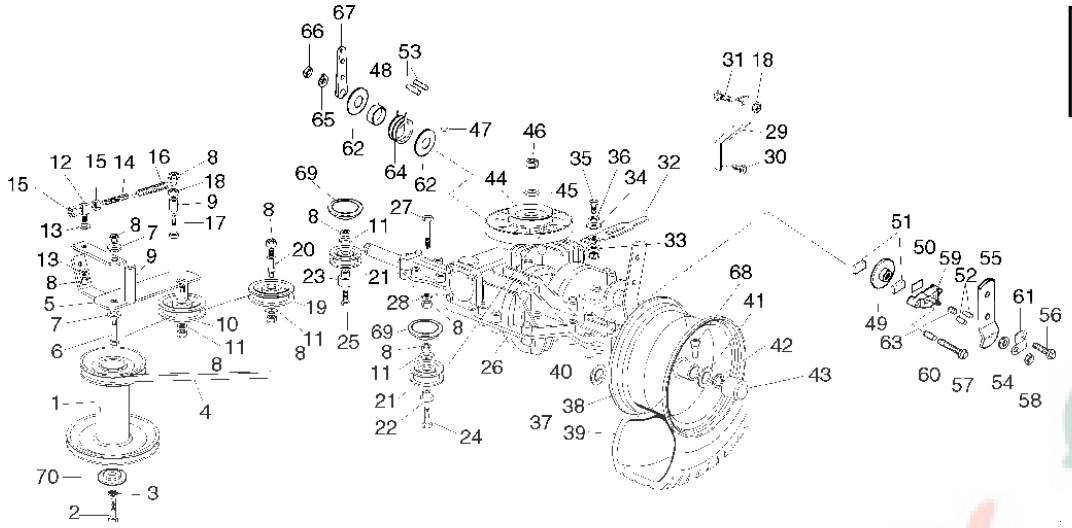

T.D.R	Description du TDR
aucun enregistrement trouvé	

n°de référence	référence	Description	Qte unitaire	Types
1	CG25601548H0	POULIE	1	HE
1	CG25601548H1	POULIE	1	HE
1	CG25601548H1	POULIE	1	HE
2	CG12737310H0	VIS	1	HE
3	CG12543000H0	RONDELLE	1	HE
4	CG35062010H0	COURROIE	1	HE
5	CG82318133H0	LEVIER	1	HE
6	CG12692080H0	VIS	1	HE
7	CG25038002H1	BAGUE	2	HE
8	CG12155000H0	VIS	12	HE
9	CG25160008H0	ENTRETOISE	2	HE
10	CG25601554H0	POULIE	1	HE
11	CG12523060H0	RONDELLE	4	HE
12	CG25510040H0	AXE	1	HE
13	CG25670011H0	RONDELLE	2	HE
14	CG25840005H0	TIRAN	1	HE
15	CG12293200H0	ECROU	2	HE
16	CG25430219H0	RESSORT	1	HE
17	CG12692050H0	VIS	1	HE
17	CG25943001H0	VIS	1	HE
18	CG12293201H0	ECROU	3	HE
19	CG25601555H0	POULIE	1	HE
20	CG25510036H0	AXE	1	HE
21	CG25601558H1	POULIE	2	HE
22	CG25160018H0	ENTRETOISE GAUCHE	1	HE
23	CG25160014H0	ENTRETOISE DROITE	1	HE
24	CG12691100H0	VIS	1	HE
25	CG12691200H0	VIS	1	HE
26	CG18400920H1	AXE ARRIERE	1	HE
27	CG12691800H0	VIS	4	HE
28	CG12521350H0	RONDELLE	4	HE
29	CG25774247H0	BRIDE	2	HE
30	CG12735150H0	VIS	2	HE
31	CG12792610H0	VIS	2	HE
32	CG25318149H0	LEVIER	1	HE
33	CG12521370H0	RONDELLE	1	HE
34	CG12523050H0	RONDELLE	1	HE
35	CG12735520H0	VIS	1	HE
36	CG12582100H0	RONDELLE GROWER	1	HE
37	CG82680003H0	ROUE ARRIERE	2	HE
38	CG82000592H0	BANDAGE ROUE	2	HE
39	CG25590001H0	BLOC DE GLISSEMENT	2	HE
40	CG12521410H0	RONDELLE	4	HE
41	CG25670005H1	RONDELLE	2	HE

42	CG12001010H0	CIRCLIP	2	HE
43	CG22110230H0	COUVRE MOYEU	2	HE
44	CG798035H0	POULIE	1	HE
45	CG788035H0	JOINT D'ETANCHEITE D'HUILE	1	HE
46	CG792171H0	ECROU	1	HE
47	CG792175H0	CLAVETTE WOODRUFF	1	HE
48	CG786173H0	ENTRETOISE	1	HE
49	CG790075H0	DISQUE DE FREIN	1	HE
50	CG790007H0	PORTE-PLAQUETTES DE FREIN	1	HE
51	CG799021H0	PLAQUETTE DE FREIN (PAQIET DE 2)	2	HE
52	CG786026H0	ERGOT 5/16 X 3/4	2	HE
53	CG786174H0	ERGOT	2	HE
54	CG792076AH0	RONDELLE PLATE .312 ID	1	HE
55	CG790087H0	LEVIER DE FREIN	1	HE
56	CG792073H0	VIS 1/4-20 X 1-1/4	1	HE
57	CG792085AH0	VIS 1/4-20 X 2-1/4	1	HE
58	CG792075H0	CONTRE-ECROU 5/16-24	1	HE
59	CG790025H0	SUPPORT DE PLAQUETTES DE FREIN	1	HE
60	CG786066H0	ENTRETOISE	1	HE
61	CG786086H0	PATTE DE LEVIER DE FREIN	1	HE
62	CG792174H0	RONDELLE PLATE	2	HE
63	CG792144H0	RESSORT	1	HE
64	CG798027H0	RESSORT DE RAPPEL AU POINT MORT	1	HE
65	CG792150H0	RONDELLE BLOCAGE	2	HE
66	CG792151H0	ECROU	2	HE
67	CG798034H0	LEVIER DE COMMANDE	1	HE
68	CG25950000H0	SOUPAPE	2	HE
68	CG25950000H0	SOUPAPE	2	HE
69	CG25109521H0	CACHE	2	HE
69	CG25109521H0	CACHE	2	HE
70	CG22671433H0	RONDELLE	1	HE

Pièces Box.fr

HF2113 (540452542;17TCJ021,ext540452542;17TCJ021,992037088;17TCJ021,ext992037088;17TCJ021)

B-10 COMMANDE DE PLATEAU DE COUPE

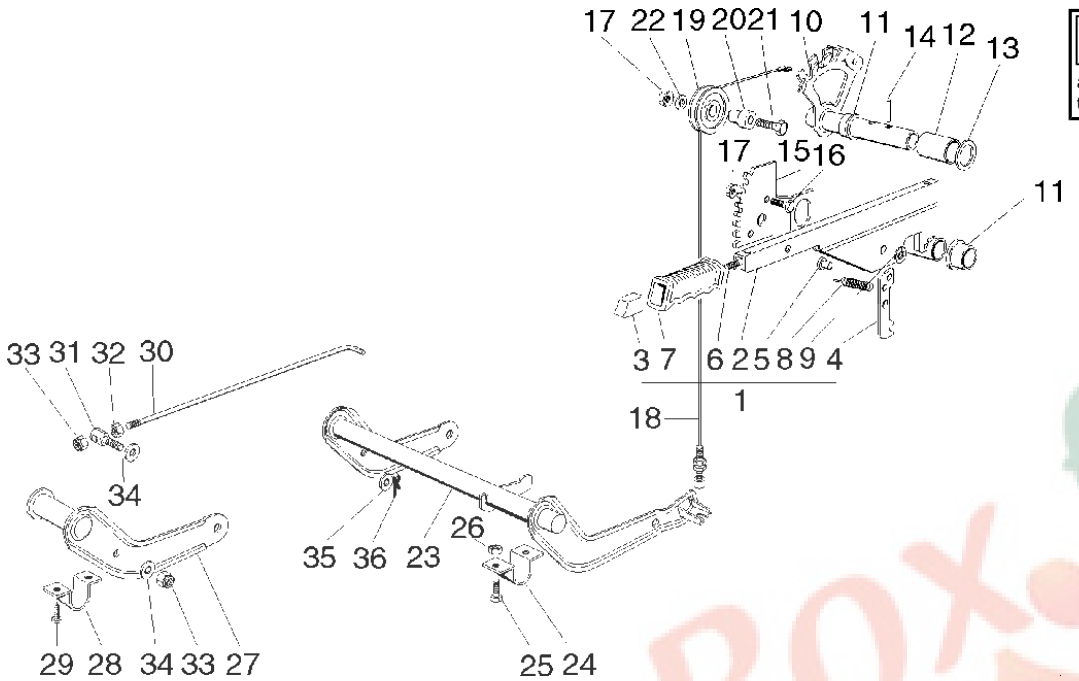

T.D.R	Description du TDR
aucun enregistrement trouvé	

n°de référence	référence	Description	Qte unitaire	Types
1	CG82300002H0	FIL	1	HE, SE
2	CG82318139H0	LEVIER	1	HE, SE
3	CG25605000H1	POULIE	1	HE, SE
4	CG25470901H0	CRABOT	1	HE, SE
5	CG25510011H0	AXE	1	HE, SE
6	CG25033002H0	TIGE	1	HE, SE
7	CG25394504H0	POIGNEE	1	HE, SE
8	CG25430208H0	RESSORT	1	HE, SE
9	CG12604899H0	RONDELLE	1	HE, SE
10	CG82000403H0	AXE	1	HE, SE
11	CG22034523H0	BAGUE	2	HE, SE
12	CG25160013H0	ENTRETOISE	1	HE, SE
13	CG12521410H0	RONDELLE	1	HE, SE
14	CG12620206H0	AXE	2	HE, SE
15	CG25735506H1	RONDELLE	1	HE, SE
16	CG12792611H0	VIS	2	HE, SE
17	CG12293201H0	ECROU	3	HE, SE
18	CG82004603H0	FIL	1	HE, SE
19	CG25601557H0	POULIE	1	HE, SE
20	CG25510032H0	AXE	1	HE, SE
21	CG12691400H0	VIS	1	HE, SE
22	CG12523060H0	RONDELLE	1	HE, SE
23	CG82000381H1	AXE	1	HE, SE
24	CG25547037H0	PLAQUE	2	HE, SE
25	CG12791011H1	VIS	4	HE, SE
26	CG12292102H0	ECROU	4	HE, SE
27	CG82318137H0	LEVIER	1	HE, SE
28	CG25547041H0	PLAQUE	2	HE, SE
29	CG12731601H0	VIS	4	HE, SE
30	CG25033013H0	TIGE	1	HE, SE
31	CG25510040H1	AXE	1	HE, SE
32	CG12293200H0	ECROU	1	HE, SE
33	CG12155000H0	VIS	2	HE, SE
34	CG25670011H0	RONDELLE	2	HE, SE
35	CG12521350H0	RONDELLE	1	HE, SE
36	CG24487997H0	GOUPILLE BETA	1	HE, SE

HF2113 (540452542;17TCJ021,ext540452542;17TCJ021,992037088;17TCJ021,ext992037088;17TCJ021)

B-11 PLATEAU DE COUPE (1)

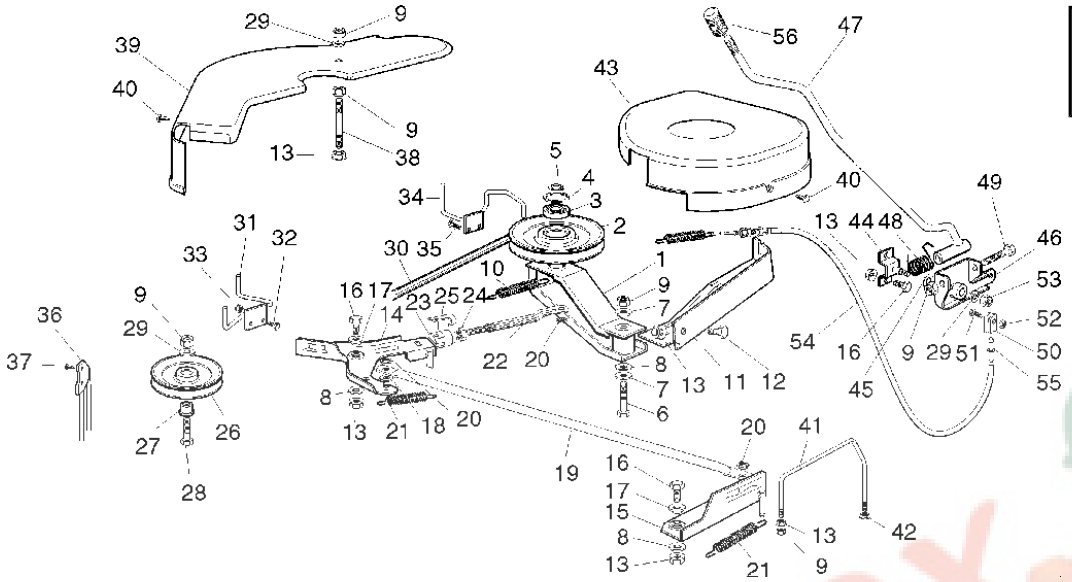

T.D.R	Description du TDR
aucun enregistrement trouvé	

n°de référence	référence	Description	Qte unitaire	Types
1	CG82318141H0	LEVIER	1	HE, SE
2	CG25601564H0	POULIE	1	HE, SE
3	CG19216033H1	ROULEMENT	1	HE, SE
4	CG12610800H0	CIRCLIP	1	HE, SE
5	CG12609200H0	CIRCLIP	1	HE, SE
6	CG12691700H0	VIS	1	HE, SE
7	CG12523070H0	RONDELLE	2	HE, SE
8	CG22672152H0	RONDELLE	3	HE, SE
9	CG12155000H0	VIS	6	HE, SE
10	CG22450500H0	RESSORT	1	HE, SE
11	CG82774215H0	BRIDE	1	HE, SE
12	CG12792610H0	VIS	1	HE, SE
13	CG12293201H0	ECROU	7	HE, SE
14	CG82318143H1	LEVIER GAUCHE	1	HE, SE
15	CG82318148H0	LEVIER DROIT	1	HE, SE
16	CG12792611H0	VIS	4	HE, SE
17	CG22041980H0	BAGUE	2	HE, SE
18	CG25670011H0	RONDELLE	1	HE, SE
19	CG25033024H0	TIGE	1	HE, SE
20	CG12436050H0	PLAQUE	3	HE, SE
21	CG25430229H0	RESSORT	2	HE, SE
22	CG82000470H0	TIGE	1	HE, SE
23	CG18399000H0	FOURCHETTE	1	HE, SE
24	CG12292100H0	ECROU	1	HE, SE
25	CG18210200H0	ATTACHE	1	HE, SE
26	CG25601555H0	POULIE	1	HE, SE
27	CG25160007H0	ENTRETOISE	1	HE, SE
28	CG12691100H0	VIS	1	HE, SE
29	CG12523060H0	RONDELLE	3	HE, SE
30	CG35065700H0	COURROIE	1	HE, SE
31	CG25270300H0	GUIDE DE COURROIE	1	HE, SE
32	CG12789000H0	VIS	2	HE, SE
33	CG12154330H0	ECROU	2	HE, SE
34	CG25270301H0	GUIDE DE COURROIE	1	HE, SE
35	CG12729601H0	VIS	2	HE, SE
36	CG25270304H0	GUIDE DE COURROIE	1	SE
36	CG25270304H0	GUIDE DE COURROIE	1	HE, SE
36	CG25270304H1	GUIDE DE COURROIE	1	HE
36	CG25270304H1	GUIDE DE COURROIE	1	SE
37	CG12731601H0	VIS	2	HE, SE
38	CG25580007H0	GOUJON	1	HE, SE
39	CG25060102H0	BOITE	1	HE, SE

40	CG12735110H0	VIS	4	HE, SE
41	CG25270305H0	GUIDE DE COURROIE	1	HE, SE
42	CG12292102H0	ECROU	1	HE, SE
43	CG25060103H0	BOITE	1	HE, SE
44	CG82785073H0	SUPPORT	1	HE, SE
45	CG22672151H0	RONDELLE	1	HE, SE
46	CG82774204H0	BRIDE	1	HE, SE
46	CG82774204H1	BRIDE	1	HE, SE
47	CG82318135H0	LEVIER	1	HE, SE
48	CG25430227H0	RESSORT	1	HE, SE
49	CG12692050H0	VIS	1	HE, SE
50	CG22061337H0	PLAQUE DE RACCORD	1	HE, SE
51	CG12791213H0	VIS	1	HE, SE
52	CG12154510H0	ECROU	1	HE, SE
53	CG12155010H0	ECROU	1	HE, SE
54	CG82004604H1	FIL	1	HE, SE
55	CG12521350H0	RONDELLE	1	HE, SE
55	CG12521350H0	RONDELLE	1	HE, SE
55	CG12523040H0	RONDELLE	1	HE, SE
56	CG25394503H1	POIGNEE	1	HE, SE

Pièces Box.fr

HF2113 (540452542;17TCJ021,ext540452542;17TCJ021,992037088;17TCJ021,ext992037088;17TCJ021)

B-12 PLATEAU DE COUPE (2)

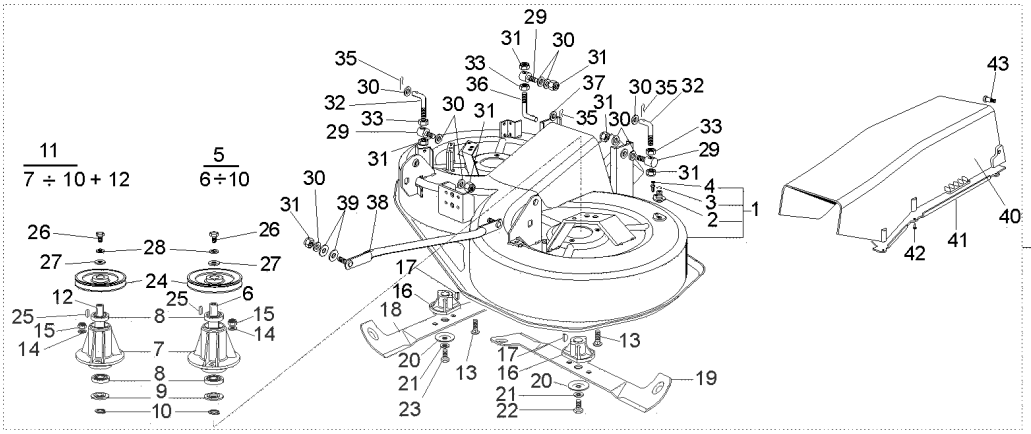

T.D.R	Description du TDR
aucun enregistrement trouvé	

n°de référence	référence	Description	Qte unitaire	Types
1	CG82564033H1	PLAQUE	1	HE, SE
2	CG25033060H0	RACCORDEMENT, DURITE D'EAU	2	HE, SE
3	CG19035000H0	JOINT TORIQUE	2	HE, SE
4	CG12500030H0	RIVET	2	HE, SE
5	CG82207202H0	ENS. BRIDE GAUCHE	1	HE, SE
6	CG25020802H0	ARBRE DE LAME	1	HE, SE
7	CG25207200H0	JONC	2	HE, SE
8	CG19216032H0	ROULEMENT	4	HE, SE
9	CG25160501H0	CACHE ANTI-POUSSIERE	2	HE, SE
10	CG12609260H0	CIRCLIP	2	HE, SE
11	CG82207203H0	ENS. BRIDE DROITE	1	HE, SE
12	CG25020803H0	ARBRE DE LAME	1	HE, SE
13	CG12818700H0	VIS	6	HE, SE
14	CG12521350H0	RONDELLE	6	HE, SE
14	CG12521350H0	RONDELLE	0	HE, SE
15	CG12154210H0	ECROU	6	HE
15	CG12154210H0	ECROU	6	SE
15	CG12155000H0	VIS	6	HE, SE
15	CG12155000H0	VIS	6	HE, SE
16	CG25463200H0	MOYEU LAME	2	HE, SE
17	CG12139100H0	CLAVETTE	2	HE, SE
18	CG82004345H0	LAME DROITE	1	HE, SE
19	CG82004344H0	LAME GAUCHE	1	HE, SE
20	CG22160400H0	CACHE ANTI-POUSSIERE	2	HE, SE
21	CG12523080H0	RONDELLE	2	HE, SE
22	CG12735694H0	VIS	1	HE, SE
23	CG12735695H1	VIS	1	HE, SE
24	CG25601563H0	POULIE	2	HE, SE
25	CG12139480H0	CLAVETTE	2	HE, SE
26	CG12793102H0	VIS	2	HE, SE
27	CG25670007H0	RONDELLE	2	HE, SE
28	CG12583500H0	RONDELLE GROWER	2	HE, SE
29	CG25510024H0	AXE	4	HE, SE
30	CG25670008H0	RONDELLE	16	HE, SE
31	CG12156602H0	ECROU	10	HE, SE
32	CG25840003H0	TIRAN	2	HE, SE
33	CG12295200H0	ECROU	3	HE, SE
34	CG82564035H1	TONDEUSE ASSEMBLEE	1	HE, SE
35	CG24487997H0	GOUPILLE BETA	3	HE, SE
36	CG25840007H0	TIRAN	1	HE, SE
37	CG12521360H0	RONDELLE	1	HE, SE
38	CG82000474H0	TIGE DE PALONNIER	2	HE, SE
39	CG12523060H0	RONDELLE	4	HE, SE
40	CG25108004H0	CONVOYEUR	2	HE, SE
41	CG25190091H0	DEFLECTEUR	1	HE, SE
42	CG12735402H0	VIS	6	HE, SE
43	CG25510044H0	AXE	2	HE, SE

Pièces Box.fr

HF2113 (540452542;17TCJ021,ext540452542;17TCJ021,992037088;17TCJ021,ext992037088;17TCJ021)

B-13 FIXATION DE BAC DE RAMASSAGE

T.D.R	Description du TDR
aucun enregistrement trouvé	

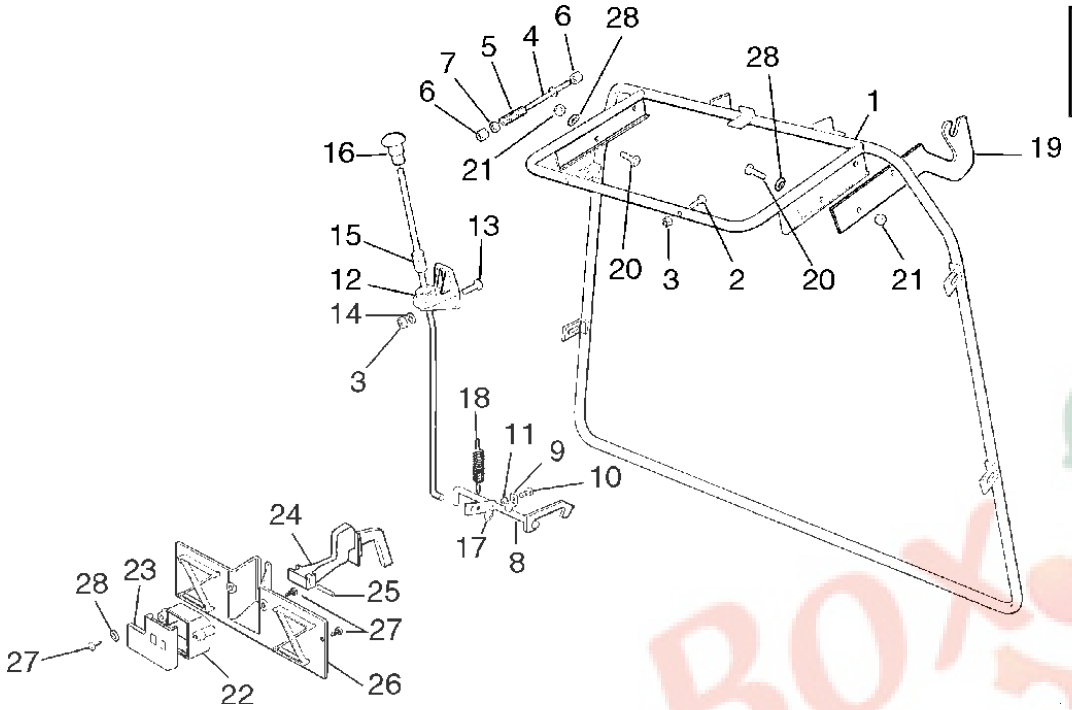

n°de référence	référence	Description	Qte unitaire	Types
1	CG82800017H0	BATI	1	HE, SE
1	CG82800017H1	BATI	1	HE, SE
1	CG82800017H1	BATI	1	HE, SE
2	CG12791500H0	VIS	5	HE, SE
3	CG12154510H0	ECROU	6	HE, SE
4	CG82000465H1	TIGE	1	HE, SE
5	CG25430232H0	RESSORT	1	HE, SE
6	CG25510042H0	AXE	2	HE, SE
7	CG12292100H0	ECROU	1	HE, SE
8	CG82000363H0	TIGE D'ACCOUPLEMENT	1	HE, SE
9	CG25774220H0	PATTE D'ANCRAGE	2	HE, SE
10	CG12790781H0	VIS	2	HE, SE
11	CG12292102H0	ECROU	2	HE, SE
12	CG25785055H0	SUPPORT	1	HE, SE
13	CG12791200H0	VIS	1	HE, SE
14	CG12521330H0	RONDELLE	1	HE, SE
15	CG82000467H0	TIGE DE LIBERATION	1	HE, SE
16	CG82394507H0	POIGNEE	1	HE, SE
17	CG12604898H0	RONDELLE	1	HE, SE
18	CG25430220H0	RESSORT	1	HE, SE
19	CG25785077H0	SUPPORT	2	HE, SE
20	CG12793102H0	VIS	4	HE, SE
21	CG12155000H0	VIS	4	HE, SE
22	CG25600022H0	PROTECTION MICRO CONTACTEUR	1	HE, SE
22	CG25600041H0	PROTECTION MICRO CONTACTEUR	1	HE, SE
22	CG25600041H0	PROTECTION MICRO CONTACTEUR	1	HE, SE
23	CG25600023H0	COUVERCLE DE PROTECTION	1	HE, SE
23	CG25600042H0	COUVERCLE DE PROTECTION	1	HE, SE
23	CG25600042H0	COUVERCLE DE PROTECTION	1	HE, SE
24	CG25318124H0	LEVIER	1	HE, SE
25	CG12400030H0	AXE	1	HE, SE
26	CG25774251H0	SUPPORT	1	HE, SE
27	CG12728510H0	VIS	3	HE, SE
28	CG12521350H0	RONDELLE	4	HE, SE
28	CG12523020H0	RONDELLE	4	HE, SE
28	CG12523020H0	RONDELLE	4	HE, SE

Pièces Box.fr

HF2113 (540452542;17TCJ021,ext540452542;17TCJ021,992037088;17TCJ021,ext992037088;17TCJ021)

B-14 SAC DE RAMASSAGE

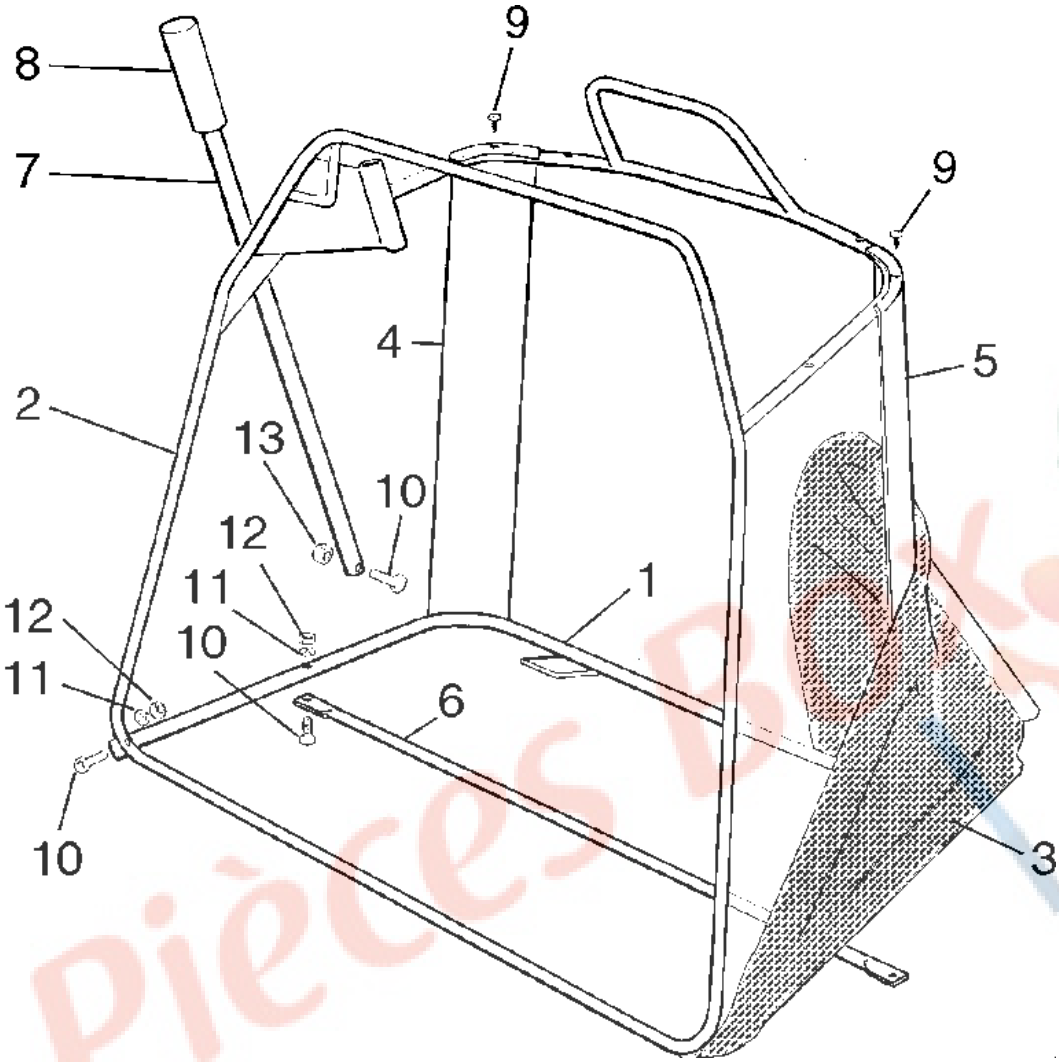

T.D.R	Description du TDR
aucun enregistrement trouvé	

n°de référence	référence	Description	Qte unitaire	Types
1	CG82800015H0	CHASSIS INFERIEUR	1	HE, SE
2	CG82800014H1	CHASSIS SUPERIEUR	1	HE, SE
3	CG82105997H0	SAC A HERBE	1	HE, SE
4	CG25032005H0	SUPPORT ANGULAIRE DROIT	1	HE, SE
5	CG25032004H0	SUPPORT ANGULAIRE GAUCHE	1	HE, SE
6	CG82650039H0	RAIDISSEUR	1	HE, SE
7	CG25869029H1	TIGE	1	HE, SE
8	CG25394508H0	POIGNEE	1	HE, SE
9	CG12729601H0	VIS	4	HE, SE
10	CG12792099H0	VIS	5	HE, SE
11	CG12582101H0	RONDELLE GROWER	4	HE, SE
12	CG12292100H0	ECROU	4	HE, SE
13	CG12154510H0	ECROU	1	HE, SE

HF2113 (540452542;17TCJ021,ext540452542;17TCJ021,992037088;17TCJ021,ext992037088;17TCJ021)

B-15 ETIQUETTES

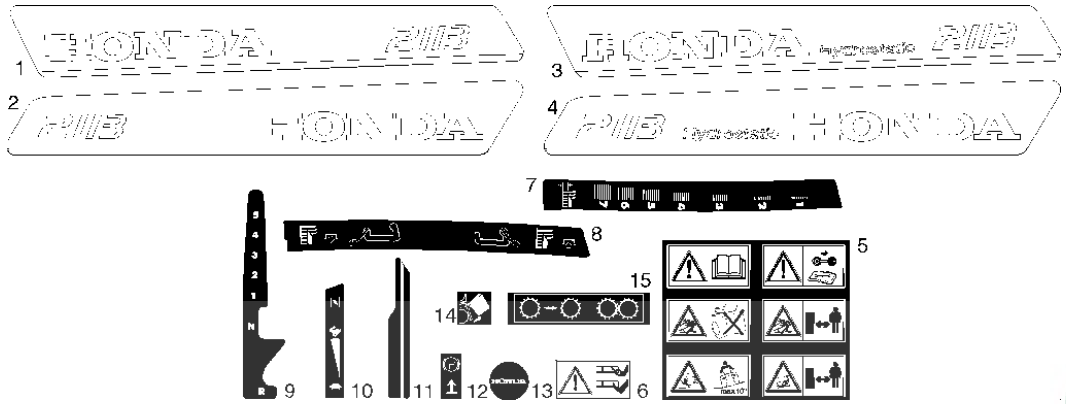

T.D.R	Description du TDR
aucun enregistrement trouvé	

n°de référence	référence	Description	Qte unitaire	Types
1	CG14357259H1	ETIQUETTE	1	SE
2	CG14357260H1	ETIQUETTE	1	SE
3	CG14357389H0	ETIQUETTE	1	HE
4	CG14357390H0	ETIQUETTE	1	HE
5	CG14357190H0	ETIQUETTE	1	HE, SE
6	CG14356699H0	ETIQUETTE	1	HE, SE
7	CG14357211H1	ETIQUETTE	1	HE, SE
8	CG14357360H1	ETIQUETTE	1	HE, SE
9	CG14357210H1	ETIQUETTE	1	SE
10	CG14357357H0	ETIQUETTE	1	HE, SE
11	CG14357361H1	ETIQUETTE	1	HE, SE
12	CG14356185H0	ETIQUETTE	1	HE, SE
13	CG14357261H0	ETIQUETTE	1	HE, SE
14	CG14357189H0	ETIQUETTE	1	HE, SE
15	CG14357423H1	ETIQUETTE	1	HE

Pieces Box.fr

HF2113 (540452542;17TCJ021,ext540452542;17TCJ021,992037088;17TCJ021,ext992037088;17TCJ021)

B-16 PARTIE ÉLECTRIQUE SE

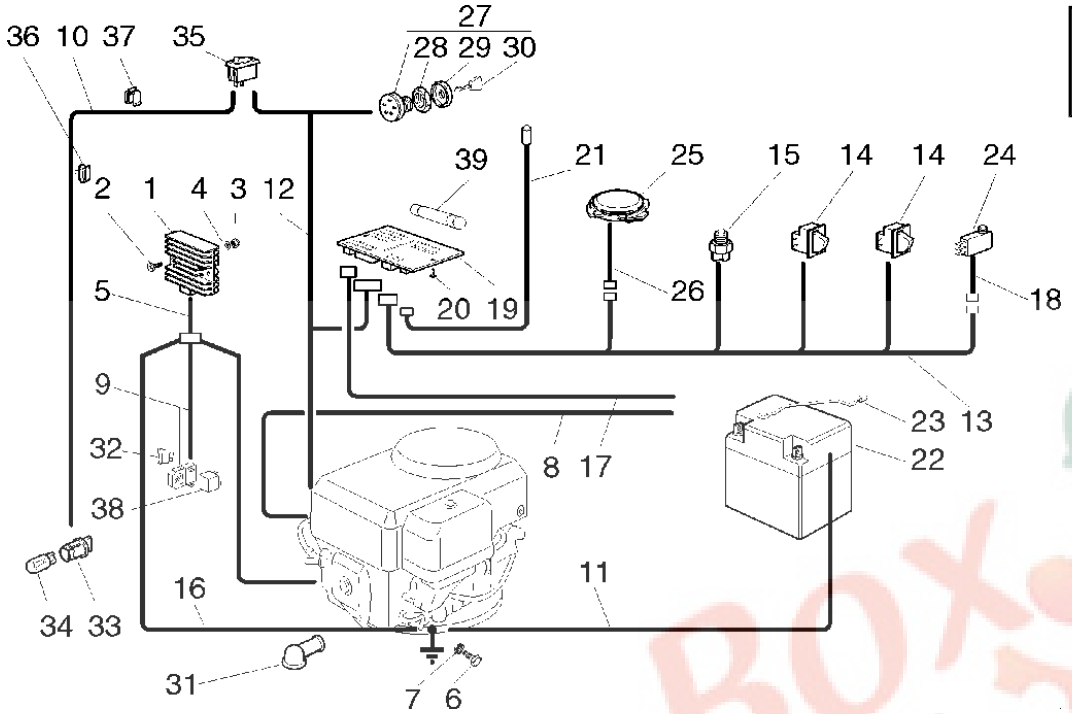

T.D.R	Description du TDR
aucun enregistrement trouvé	

n°de référence	référence	Description	Qte unitaire	Types
1	31600ZE2861	ENS. RECTIFICATEUR/REGULATEUR (10A)	1	SE
2	CG12727793H0	VIS	2	SE
3	CG12154510H0	ECROU	2	SE
4	CG12521330H0	RONDELLE	2	SE
5	32110ZB5G30	ENS. FAISCEAU ELECTRIQUE AUXILIAIRE	1	SE
6	CG12792611H0	VIS	1	SE
7	CG12540260H0	ENTRETOISE	1	SE
8	CG25065001H0	CABLE	1	SE
9	CG82040016H1	PORTE FUSIBLE DE FAISCEAU DE CABLAGE	1	SE
9	CG82040016H1	PORTE FUSIBLE DE FAISCEAU DE CABLAGE	1	SE
10	CG82040036H0	CABLE	1	SE
10	CG82040052H0	PORTE FUSIBLE DE FAISCEAU DE CABLAGE	1	SE
11	CG25065004H0	CABLE	1	SE
12	CG82040039H1	CABLE	1	SE
13	CG82040041H0	ENS. CABLE	1	SE
14	CG19410606H0	MICRO INTERRUPTEUR	2	SE
15	CG19410608H0	INTERRUPTEUR DE BOITE DE VITESSES	1	SE
16	CG25065019H0	CABLE	1	SE
17	CG25065016H0	CABLE	1	SE
18	CG25065023H0	CABLE	1	SE
18	CG25065023H0	CABLE	1	SE
19	CG25722410H0	CARTE ELECTRONIQUE	1	SE
20	CG12727810H0	VIS	2	SE
21	CG25065014H1	CABLE	1	SE
22	CG18120002H0	BATTERIE	1	SE
23	CG25430230H0	RESSORT	1	SE
24	CG19410605H1	INTERRUPTEUR BAC PLEIN	1	SE
24	CG19410605H1	INTERRUPTEUR BAC PLEIN	1	SE
24	CG25425000H1	MICRO-INTERRUPTEUR DE BAC DE RAMASSAGE P	1	SE
25	CG19410607H0	MICRO INTERRUPTEUR	1	SE
26	CG25065020H0	CABLE	1	SE
27	CG18450065H1	INTERRUPTEUR DEMARRAGE	1	SE
28	CG18400861H0	EMBOUT	1	SE
29	CG18565351H0	PROTECTION EMBOUT	1	SE
30	CG18210016H0	CLEF DE DEMARRAGE	1	SE
31	CG18564861H0	CAPUCHON	1	SE
32	CG33340035H0	FUSIBLE	1	SE
33	CG33500030H0	PORTE LAMPE	2	SE

34	CG18459100H0	AMPOULE DE PHARE AVANT	2	SE
35	CG18450060H0	COMMUTATEUR DE PHARES	1	SE
36	CG33320506H0	ATTACHE DE CABLE	1	SE
37	CG33320504H0	ATTACHE DE CABLE	1	SE
38	CG33567000H0	RELAIS	1	HE, SE
38	CG33567000H0	RELAIS	1	SE
39	CG33340033H0	FUSIBLE	1	SE

Pièces Box.fr

HF2113 (540452542;17TCJ021,ext540452542;17TCJ021,992037088;17TCJ021,ext992037088;17TCJ021)

C-1 PARTIE ÉLECTRIQUE HE

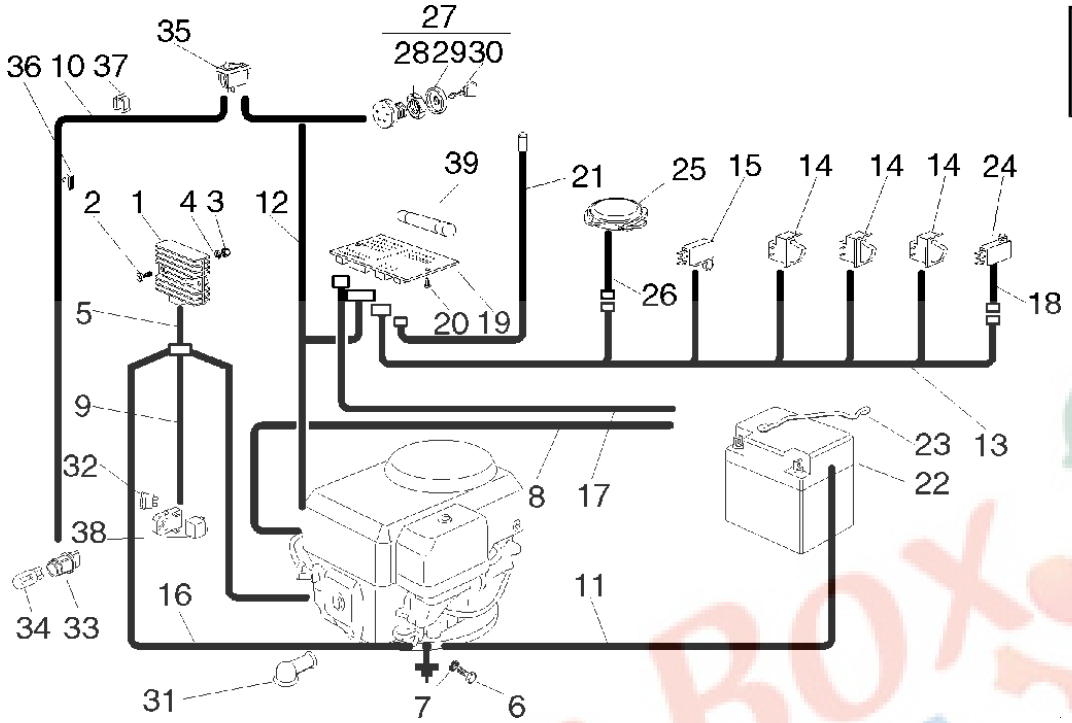

T.D.R	Description du TDR
aucun enregistrement trouvé	

n°de référence	référence	Description	Qte unitaire	Types
1	31600ZE2861	ENS. RECTIFICATEUR/REGULATEUR (10A)	1	HE
2	CG12727793H0	VIS	2	HE
3	CG12154510H0	ECROU	2	HE
4	CG12521330H0	RONDELLE	2	HE
5	32110ZB5G30	ENS. FAISCEAU ELECTRIQUE AUXILIAIRE	1	HE
6	CG12792611H0	VIS	1	HE
7	CG12540260H0	ENTRETOISE	1	HE
8	CG25065001H0	CABLE	1	HE
9	CG82040052H0	PORTE FUSIBLE DE FAISCEAU DE CABLAGE	1	HE
10	CG82040036H0	CABLE	1	HE
11	CG25065004H0	CABLE	1	HE
12	CG82040039H0	CABLE	1	HE
13	CG82040047H0	ENS. CABLE	1	HE
14	CG19410606H0	MICRO INTERRUPTEUR	3	HE
15	CG19410609H0	MICRO-INTERRUPTEUR DE BOITE DE VITESSE	1	HE
16	CG25065019H0	CABLE	1	HE
17	CG25065021H0	CABLE	1	HE
18	CG25065023H0	CABLE	1	HE
18	CG25065023H0	CABLE	1	HE
19	CG25722411H0	CARTE ELECTRONIQUE	1	HE
20	CG12727810H0	VIS	2	HE
21	CG25065014H0	CABLE, TEMOIN DE DEMARRAGE	1	HE
22	CG18120002H0	BATTERIE	1	HE
23	CG25430230H0	RESSORT	1	HE
24	CG19410605H1	INTERRUPTEUR BAC PLEIN	1	HE
24	CG19410605H1	INTERRUPTEUR BAC PLEIN	1	HE
24	CG25425000H1	MICRO-INTERRUPTEUR DE BAC DE RAMASSAGE P	1	HE
25	CG19410607H0	MICRO INTERRUPTEUR	1	HE
26	CG25065020H0	CABLE	1	HE
27	CG18450065H1	INTERRUPTEUR DEMARRAGE	1	HE
28	CG18400861H0	EMBOUT	1	HE
29	CG18565351H0	PROTECTION EMBOUT	1	HE
30	CG18210016H0	CLEF DE DEMARRAGE	1	HE
31	CG18564861H0	CAPUCHON	1	HE
32	CG33340035H0	FUSIBLE	1	HE
33	CG33500030H0	PORTE LAMPE	2	HE
34	CG18459100H0	AMPOULE DE PHARE AVANT	2	HE

35	CG18450060H0	COMMUTATEUR DE PHARES	1	HE
36	CG33320506H0	ATTACHE DE CABLE	1	HE
37	CG33320504H0	ATTACHE DE CABLE	1	HE
38	CG33567000H0	RELAIS	1	HE
39	CG33340033H0	FUSIBLE	1	HE

Pièces Box.fr

HF2113 (540452542;17TCJ021,ext540452542;17TCJ021,992037088;17TCJ021,ext992037088;17TCJ021)

C-2 OPTIONS

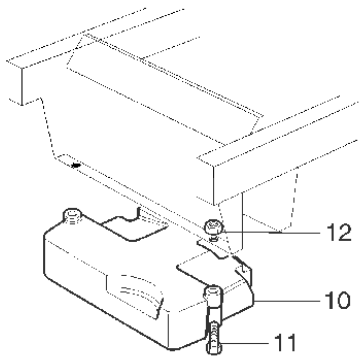

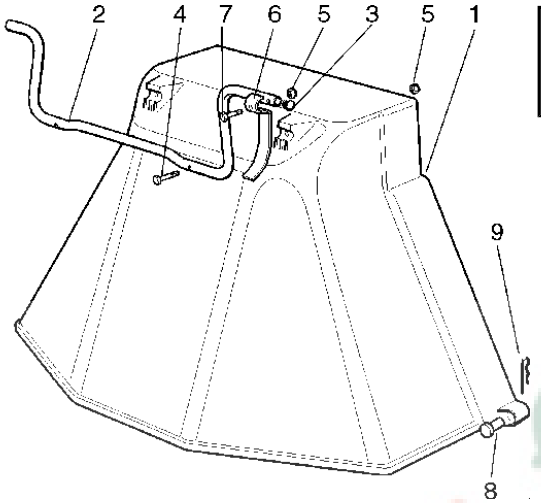

T.D.R	Description du TDR
aucun enregistrement trouvé	

n°de référence	référence	Description	Qte unitaire	Types
1	CG82400002H0	PROTECTEUR D'EJECTION	1	HE, SE
2	CG25869031H0	SUPPORT	1	HE, SE
3	CG18566113H0	CACHE	2	HE, SE
4	CG12674701H0	VIS	2	HE, SE
5	CG12154510H0	ECROU	3	HE, SE
6	CG25547053H0	PLAQUE	1	HE, SE
7	CG12791500H0	VIS	1	HE, SE
8	CG25510022H0	AXE	2	HE, SE
9	CG24487998H0	GOUPILLE BETA	2	HE, SE
10	CG25519997H0	CONTREPOIDS	1	HE, SE
11	CG12760520H0	VIS	3	HE, SE
12	CG12155000H0	VIS	3	HE, SE

Pieces Box.fr

HF2113 (540452542;17TCJ021,ext540452542;17TCJ021,992037088;17TCJ021,ext992037088;17TCJ021)
C-3 KIT DE MONTAGE

HONDA

T.D.R	Description du TDR
aucun enregistrement trouvé	

- Grafik zur Zeit nicht verfügbar
- Drawing not available
- Image non disponible
- Illustratie niet beschikbaar
- No hay illustracion
- Illustrazione non disponible
- Figura nao disponivel

n°de référence	référence	Description	Qte unitaire	Types
1	CG82180016H1	DOTATION VISSERIE BAC	1	HE, SE
2	CG82180017H0	DOTATION CONTACT A CLE	1	HE, SE
3	CG82106002H0	DOTATION SUPPORT ANGULAIRE + POIGNEE	1	HE, SE

Pièces BOX.fr