HRB425C (VG8A2 65A,extVG8A2 65A)

E-3 CORPS DE CYLINDRE

T.D.R	Description du TDR
aucun enregistrement trouvé	

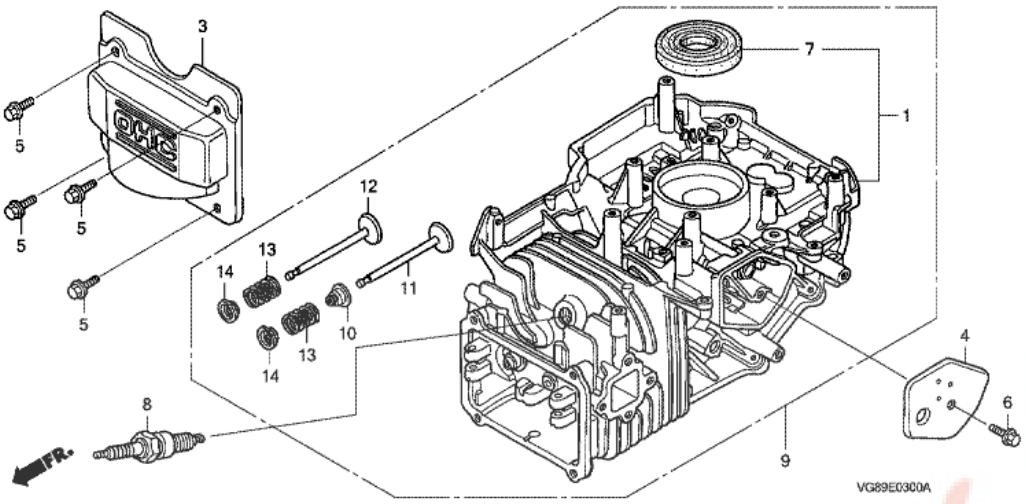

n°de référence	référence	Description	Qte unitaire	Types
1	12000ZL9000	ENS. CORPS DE CYLINDRE	001	PDE
1	12000ZL9415	ENS. CORPS DE CYLINDRE	001	PDE
3	12311ZL8000	COUVERCLE DE TETE	001	PDE
4	12355ZL8000	CONVERCLE COMP. RESPIRATION	001	PDE
5	90013883000	BOULON DE BRIDE, 6X12 (CT200)	004	PDE
6	90014952000	BOULON DE BRIDE, 6X14 (CT200)	001	PDE
7	91201ZL8003	JOINT D'ETANCHEITE D'HUILE, 25.4X62X6	001	PDE
8	9807956846	BOUGIE D'ALLUMAGE (BPR6ES) (NGK)	001	PDE
11	14711ZL8000	SOUPAPE D'ADMISSION (TECHNOSTAR)	001	PDE
12	14721ZL8000	SOUPAPE ECHAPPEMENT	001	PDE
13	14751ZL8000	RESSORT DE SOUPAPE	002	PDE
14	14771ZE1000	FIXATION DE RESSORT DE SQUPAPED'ADMISSION	002	PDE

HRB425C (VG8A2 65A,extVG8A2 65A)

E-6 CARTER D'HUILE

T.D.R	Description du TDR
aucun enregistrement trouvé	

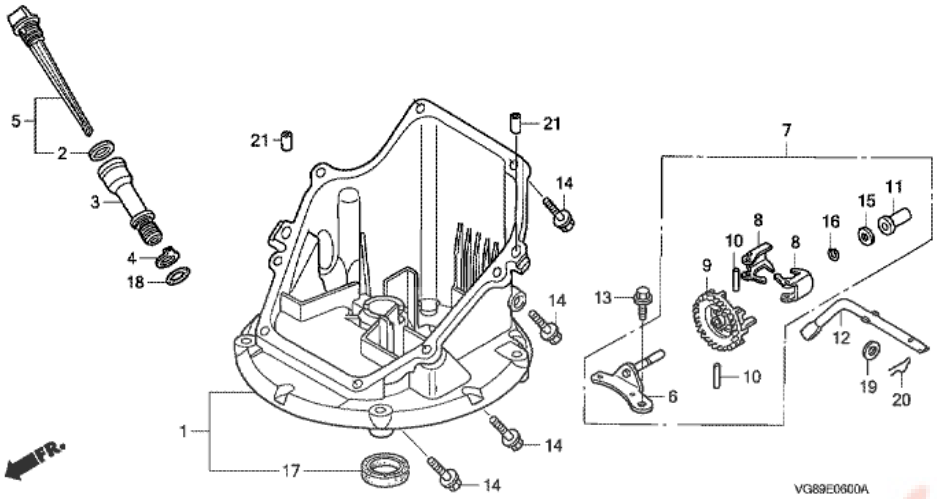

n°de référence	référence	Description	Qte unitaire	Types
1	11300ZM0630	ENS. CARTER INFERIEUR	001	PDE
2	15625ZE6000	JOINT DE CHAPEAU DE FILTRE A HUILE	001	PDE
3	15631ZM0000	PROLONGEMENT DE REMPLISSAGE HUILE	001	PDE
4	15639ZM0000	RONDELLE BLOCAGE DE PROLONGEMENT	001	PDE
5	15650ZM0801	ENS. JAUGE DE NIVEAU D'HUILE	001	PDE
6	16508ZM0000	ARBRE COMP., SUPPORT DE REGULATEUR	001	PDE
6	16508ZM0010	ARBRE COMP., SUPPORT DE REGULATEUR	001	PDE
7	16510ZM0010	ENS. REGULATEUR	001	PDE
8	16511ZL8000	POIDS DE REGULATEUR	002	PDE
9	16512ZM0000	SUPPORT DE POIDS DE REGULATEUR	001	PDE
10	16513ZE1000	AXE DE POIDS DE REGULATEUR	002	PDE
11	16531ZE1000	COULISSEAU DE REGULATEUR	001	PDE
12	16541ZM0000	ARBRE DE BRAS DE REGULATEUR	001	PDE
13	90014952000	BOULON DE BRIDE, 6X14 (CT200)	001	PDE
14	90121952000	BOULON DE BRIDE, 6X25 (CT200)	008	PDE
15	90451ZE1000	RONDELLE DE BUTEE, 6MM	001	PDE
16	90602ZE1000	AGRAFE DE SUPPORT DE REGULATEUR	001	PDE
17	91202ZL8003	JOINT D'ETANCHEITE D'HUILE, 28X41.25X6	001	PDE
18	91303KF0003	JOINT TORIQUE, 14.8X2.4 (ARAI)	001	PDE
19	9410106800	RONDELLE PLATE, 6MM	001	PDE
20	9425108000	GOUPILLE DE BLOCAGE, 8MM	001	PDE
21	9430108200	GOUJON, 8X20	002	PDE

HRB425C (VG8A2 65A,extVG8A2 65A)

E-7 VILEBREQUIN

T.D.R	Description du TDR
aucun enregistrement trouvé	

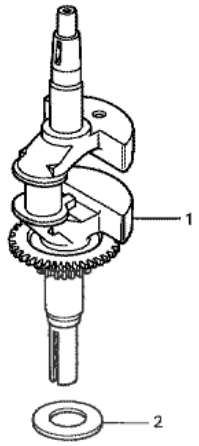

n°de référence	référence	Description	Qte unitaire	Types
1	13310ZM1640	VILEBREQUIN COMP.	001	PDE
2	90402ZL8000	RONDELLE DE RACCORD DE CADRE	001	PDE

HRB425C (VG8A2 65A,extVG8A2 65A)

E-8 PISTON/BIELLE

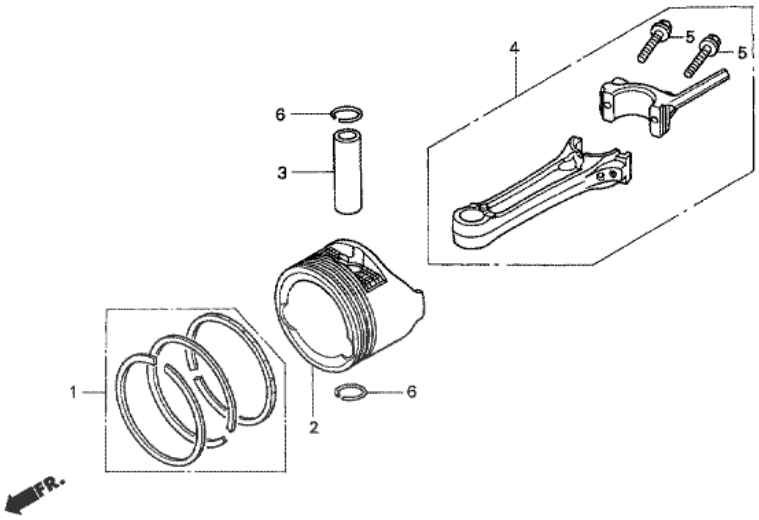

T.D.R	Description du TDR
aucun enregistrement trouvé	

n°de référence	référence	Description	Qte unitaire	Types
1	13010ZL8003	JEU DE BAGUE DE PISTON (RIKEN)	001	PDE
1	13010ZL8004	JEU DE BAGUE DE PISTON (TEIKOKU)	001	PDE
2	13101ZL8000	PISTON	001	PDE
3	13111ZE0000	AXE, PISTON	001	PDE
4	13200ZL9000	ENS. BIELLE	001	PDE
5	90001ZE1000	BOULON DE BIELLE	002	PDE
6	90551ZE0000	ATTACHE D'AXE DE PISTON, 13MM	002	PDE

HRB425C (VG8A2 65A,extVG8A2 65A)

E-10 POULIE ARB. A CAMES

T.D.R	Description du TDR
aucun enregistrement trouvé	

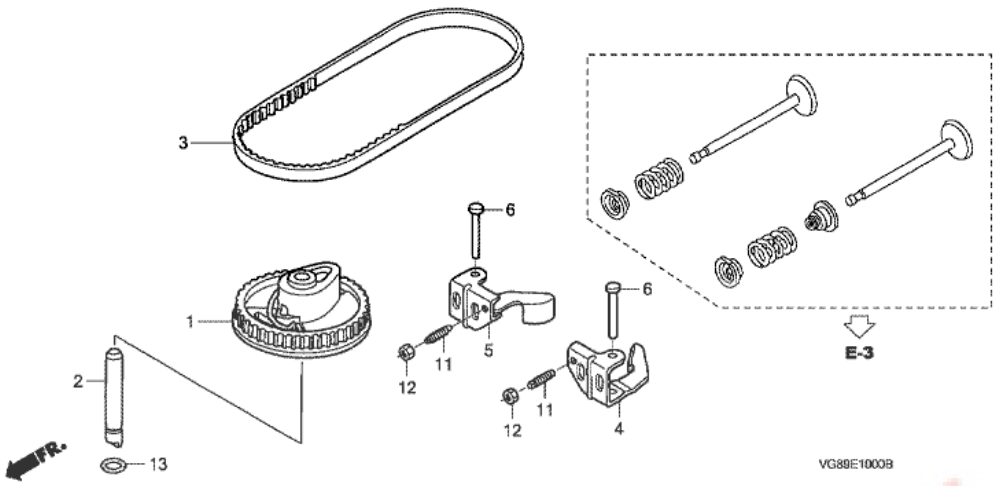

n°de référence	référence	Description	Qte unitaire	Types
1	14320ZL8010	POULIE COMP. ARBRE A CAMES	001	PDE
2	14324ZL8000	ARBRE, POULIE DE CAME	001	PDE
3	14400ZL9013	COURROIE DE DISTRIBUTION (79HU7 G-200)	001	PDE
4	14431ZL8000	CULBUTEUR DE SOUPAPE D'ADMISSION	001	PDE
5	14441ZL8000	CULBUTEUR DE SOUPAPE D'ECHAPPEMENT	001	PDE
6	14461ZL8000	ARBRE DE CULBUTEUR	002	PDE
11	90012333000	VIS DE REGLAGE DE SOUPAPE	002	PDE
12	90206001000	ECROU DE REGLAGE DE SOUPAPE	002	PDE
13	91301ZM0V31	JOINT TORIQUE, 6.8X1.9 (ARAI)	001	PDE

HRB425C (VG8A2 65A,extVG8A2 65A)

E-11 DEMARREUR A ENROULEUR

T.D.R	Description du TDR
aucun enregistrement trouvé	

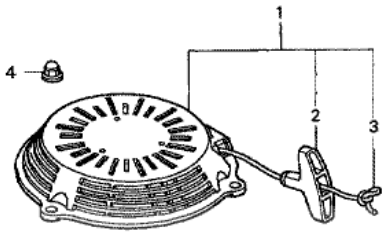

VG89-E1100

n°de référence	référence	Description	Qte unitaire	Types
1	28400ZM0J20ZA	ENS. LANCEUR *R8 *	001	PDE
1	28400ZM0J21ZB	ENS. LANCEUR *R280 *	001	PDE
2	28461ZL8003	POIGNEE DE DEMARREUR	001	PDE
3	28462ZL8631	CORDON DE LANCEUR (TYPE LONGUE)	001	PDE
4	90201ZM0J20	ECROU DE CHAPEAU DE BRIDE, 6MM	003	PDE

Pièces Box.fr

HRB425C (VG8A2 65A,extVG8A2 65A)

E-12 GAINE DE VENTILATEUR

T.D.R	Description du TDR
aucun enregistrement trouvé	

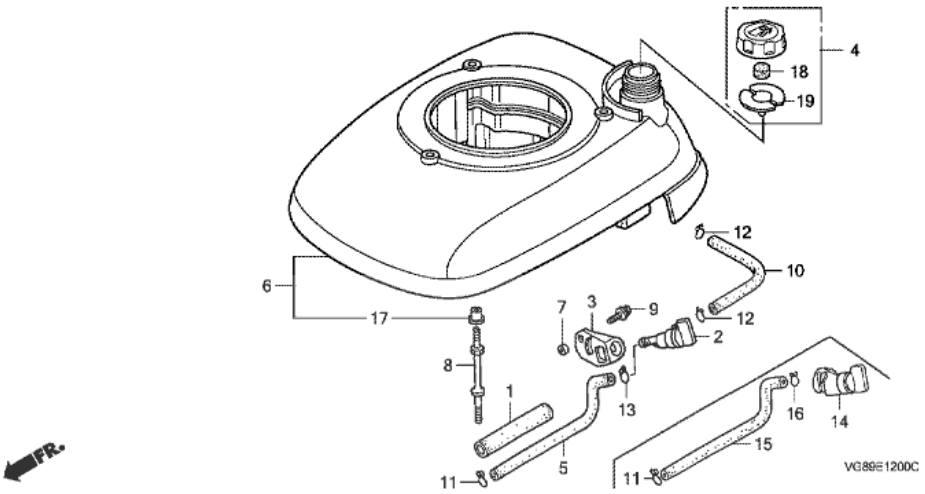

n°de référence	référence	Description	Qte unitaire	Types
1	16854ZH8000	CAOUTCHOUC DE SUPPORT (107MM)	001	PDE
2	16950ZG9M02	ENS. ROBINET CARBURANT	001	PDE
3	16956ZM0000	SUPPORT DE ROBINET D'ESSENCE	001	PDE
4	17620ZL8003	ENS. BOUCHON DE RESERVOIR D'ESSENCE	001	PDE
4	17620ZL8013	ENS. BOUCHON DE RESERVOIR D'ESSENCE	001	PDE
5	17702ZM0000	TUYAU D'ESSENCE	001	PDE
6	19610ZM0J10ZA	COUVERCLE COMP. DE VENTILATEUR *R8 *	001	PDE
6	19610ZM0J11ZC	COUVERCLE COMP. DE VENTILATEUR *R280 *	001	PDE
7	33609GK4620	COLLIER DE CLIGNOTANT AV.	001	PDE
8	90043ZL8000	GOUJON (H=42.5MM)	003	PDE
9	938910501008	VIS A TETE A RONDELLE, 5X10	001	PDE
10	950015513540	TUYAU D'ESSENCE, 5.3X135 (95001-55001-60M)	001	PDE
11	9500202080	AGRAFE DE TUYAU (B8)	001	PDE
12	9500202100	AGRAFE DE TUYAU (B10)	002	PDE
13	9500250000	AGRAFE DE TUYAU (C9)	001	PDE
17	19619ZL8300	COLLIER DE COUVERCLE VENTILATEUR	003	PDE
18	17622ZL8003	ESPONGE DE RESPIRATION DE CHAPEAU D'ESSENCE	001	PDE
19	17624ZL8003	JOINT DE CHAPEAU D'ESSENCE	001	PDE

HRB425C (VG8A2 65A,extVG8A2 65A)

E-14 CARBURATEUR

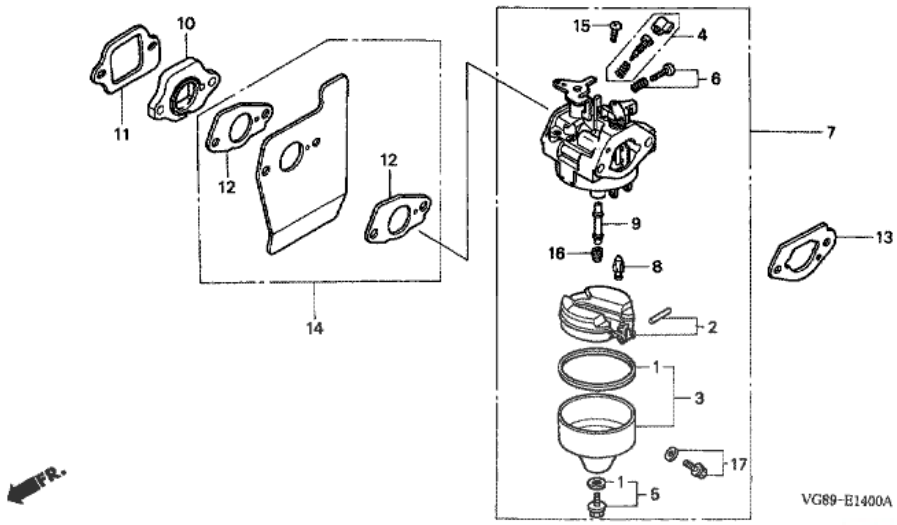

T.D.R	Description du TDR
aucun enregistrement trouvé	

n°de référence	référence	Description	Qte unitaire	Types
1	16010883015	JEU JOINT	001	PDE
2	16013ZL1003	JEU DE FLOTTEUR	001	PDE
3	16015887782	JEU CUVE FLOTTEUR	001	PDE
3	16015892015	JEU CUVE FLOTTEUR	001	PDE
4	16016892005	JEU DE VIS A	001	PDE
4	16016ZG0W00	JEU DE VIS	001	PDE
5	16028ZE0005	JEU DE VIS	001	PDE
6	16029ZG0901	JEU DE VIS (BUTEE D'ACCELERATEUR)	001	PDE
7	16100ZM1013	ENS. CARBURATEUR (BB64A B)	001	PDE
7	16100ZM1023	ENS. CARBURATEUR (BB64A C)	001	PDE
7	16100ZM1803	ENS. CARBURATEUR (BB64B C)	001	PDE
8	16155ZM0003	SOUPAPE DE FLOTTEUR	001	PDE
9	16166ZM1003	GICLEUR PRINCIPAL	001	PDE
10	16211ZL8000	ISOLANT DE CARBURATEUR	001	PDE
11	16212ZL8000	JOINT D'ISOLANT	001	PDE
12	16221883800	JOINT DE CARBURATEUR	002	PDE
13	16228ZL8000	JOINT DE CARBURATEUR	001	PDE
14	19650ZM0000	GUIDE COMP. AIR	001	PDE
15	93500050061H	VIS A TETE CYLINDRIQUE, 5X6	001	PDE
16	991011240550	GICLEUR PRINCIPAL, #55	(1)	PDE
16	991011240580	GICLEUR PRINCIPAL, #58	(1)	PDE
16	991011240600	GICLEUR PRINCIPAL, #60	001	PDE
17	16024ZE1811	JEU DE VIS DE VIDANGE	001	PDE

HRB425C (VG8A2 65A,extVG8A2 65A)

E-15 FILTRE A AIR

T.D.R	Description du TDR
aucun enregistrement trouvé	

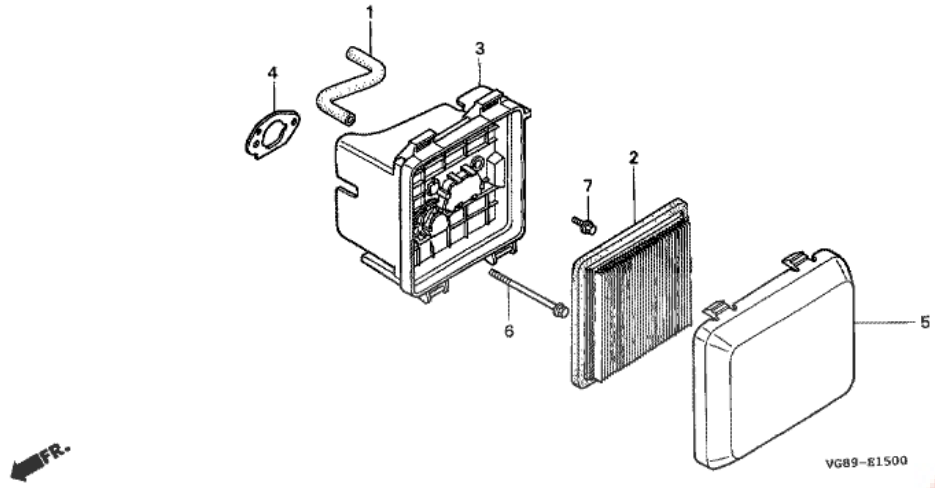

n°de référence	référence	Description	Qte unitaire	Types
1	15721ZM1000	TUYAU DE RESPIRATION	001	PDE
2	17211ZL8000	ELEMENT DE FILTRE A AIR	001	PDE
2	17211ZL8003	ELEMENT DE FILTRE A AIR	001	PDE
3	17220ZM0000	ENS. BOITIER FILTRE A AIR	001	PDE
4	17228ZM0000	JOINT DE FILTRE A AIR	001	PDE
5	17231ZM0000	COUVERCLE DE FILTRE A AIR	001	PDE
6	90003ZM0000	BOULON DE BRIDE, 6X86 (CT200)	002	PDE
7	957010601408	BOULON DE BRIDE, 6X14	001	PDE

HRB425C (VG8A2 65A,extVG8A2 65A)

E-16 SILENCIEUX

T.D.R	Description du TDR
aucun enregistrement trouvé	

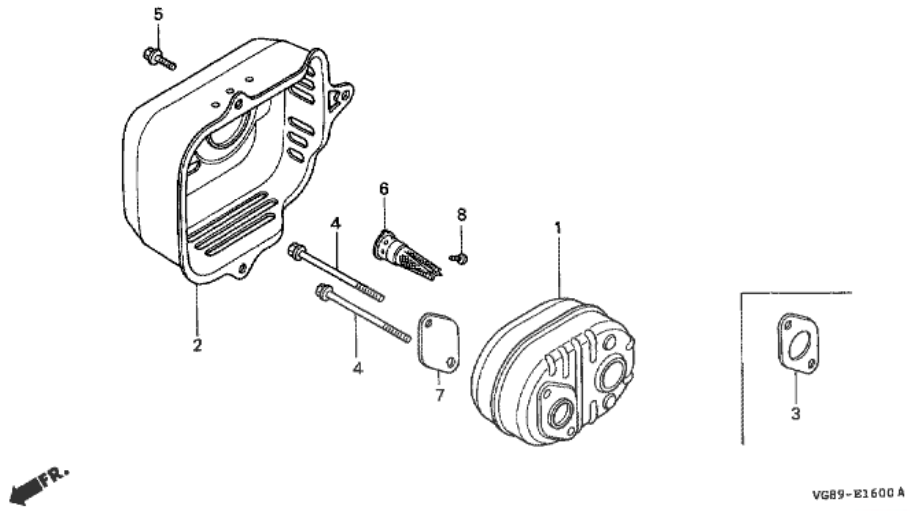

n°de référence	référence	Description	Qte unitaire	Types
1	18310ZM0000	TUYAU D'ECHAPPEMENT COMP.	001	PDE
2	18321ZL8A00	PROTECTION DE POT D'ECHAPPEMENT (NOIR)	001	PDE
3	18381ZL8305	JOINT DE POT D'ECHAPPEMENT	(1)	PDE
4	90004ZL8000	BOULON DE BRIDE, 6X79 (CT200)	002	PDE
5	90013883000	BOULON DE BRIDE, 6X12 (CT200)	003	PDE

Pièces BOX.fr

HRB425C (VG8A2 65A,extVG8A2 65A)

E-19 VOLANT

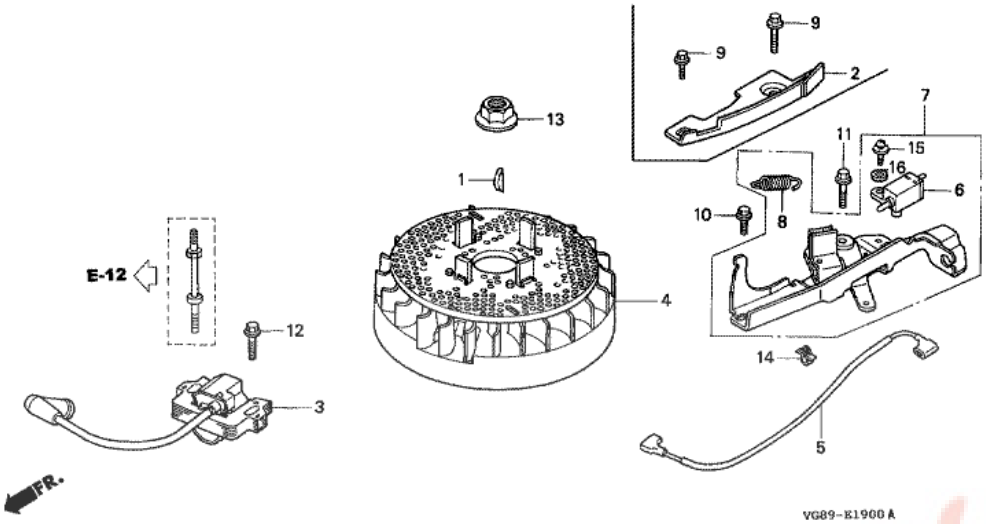

T.D.R	Description du TDR
aucun enregistrement trouvé	

n°de référence	référence	Description	Qte unitaire	Types
1	13331357000	CLAVETTE DE WOODRUFF SPECIALE, 25X18	001	PDE
3	30500ZL8004	ENS. BOBINE, ALLUMAGE (TEC) (UTILISER POUR F/W DE TEC)	001	PDE
4	31105ZM0000	ENS. VOLANT (TEC) (UTILISER POUR BOBINE D'ALLUMAGE TEC)	001	PDE
5	32195ZM0000	FIL D'INTERRUPTEUR D'ARRET	001	PDE
6	35120ZM0003	ENS. INTERRUPTEUR D'ARRET MOTEUR (N.C)	001	PDE
7	75100ZM0000	ENS. FREIN	001	PDE
8	75113ZM0000	RESSORT DE LEVIER DE FREIN	001	PDE
10	90014952000	BOULON DE BRIDE, 6X14 (CT200)	001	PDE
11	90018ZE1000	BOULON DE BRIDE, 6X23 (CT200)	001	PDE
12	90022888010	BOULON DE BRIDE, 6X20 (CT200)	001	PDE
13	90201878003	ECROU SPECIAL, 14MM	001	PDE
14	90681959003	AGRAFE A DE CABLE (NIFCO) (3.8MM BLACK)	001	PDE
15	938920401200	VIS A TETE A RONDELLE, 4X12	001	PDE
16	9410304000	RONDELLE PLATE, 4MM	001	PDE

HRB425C (VG8A2 65A,extVG8A2 65A)

E-22 CONNEXION

T.D.R	Description du TDR
aucun enregistrement trouvé	

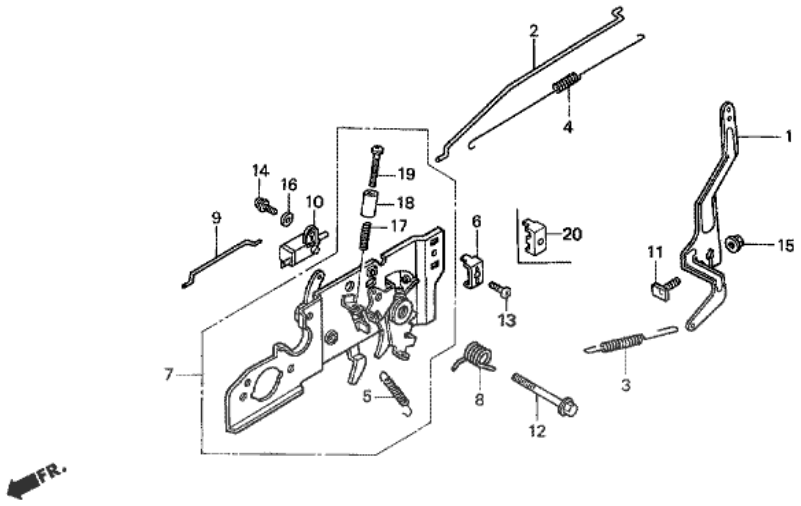

n°de référence	référence	Description	Qte unitaire	Types
1	16551ZM0000	BRAS DE REGULATEUR	001	PDE
2	16555ZM1000	TIGE DE REGULATEUR	001	PDE
3	16561ZM1000	RESSORT DE REGULATEUR	001	PDE
4	16562ZM1000	RESSORT DE RAPPEL DE PAPILLON	001	PDE
5	16576ZE7300	RESSORT DE LEVIER	001	PDE
6	16576891000	SUPPORT DE CABLE	001	PDE
7	16580ZM1J01	BASE COMP. COMMANDE	001	PDE
8	16593ZM0000	RESSORT DE RAPPEL DE LEVIER DECOMMANDE	001	PDE
9	16674ZM0000	TIGE DE STARTER	001	PDE
11	90015ZE5010	BOULON DE BRAS DE REGULATEUR	001	PDE
12	90016ZM0000	BOULON DE BRIDE, 6X45 (CT200)	001	PDE
13	93500050160A	VIS A TETE CYLINDRIQUE, 5X16	001	PDE
14	938920401200	VIS A TETE A RONDELLE, 4X12	001	PDE
15	9405006000	ECROU DE BRIDE, 6MM	001	PDE

HRB425C (VG8A2 65A,extVG8A2 65A)
E-28 ETIQUETTE

T.D.R	Description du TDR
aucun enregistrement trouvé	

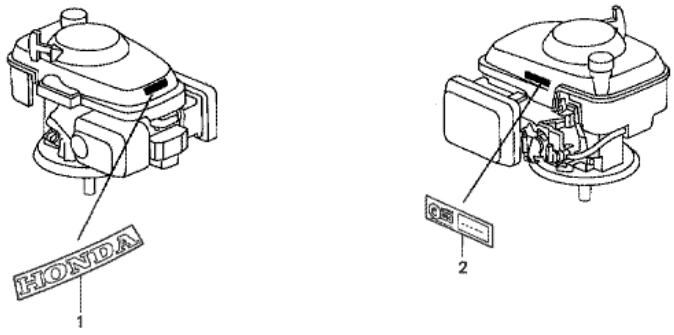

VG89-E2800A

n°de référence	référence	Description	Qte unitaire	Types
1	87531ZM0J00	MARQUE, HONDA	001	PDE
2	87135ZE2000	ETIQUETTE, SPEC. E (HONDA) (EPA STANDARD) (15.5X60.0)	001	PDE

Pièces Box.fr

HRB425C (VG8A2 65A,extVG8A2 65A)

F-1-1 TUYAU DE GUIDON (2)

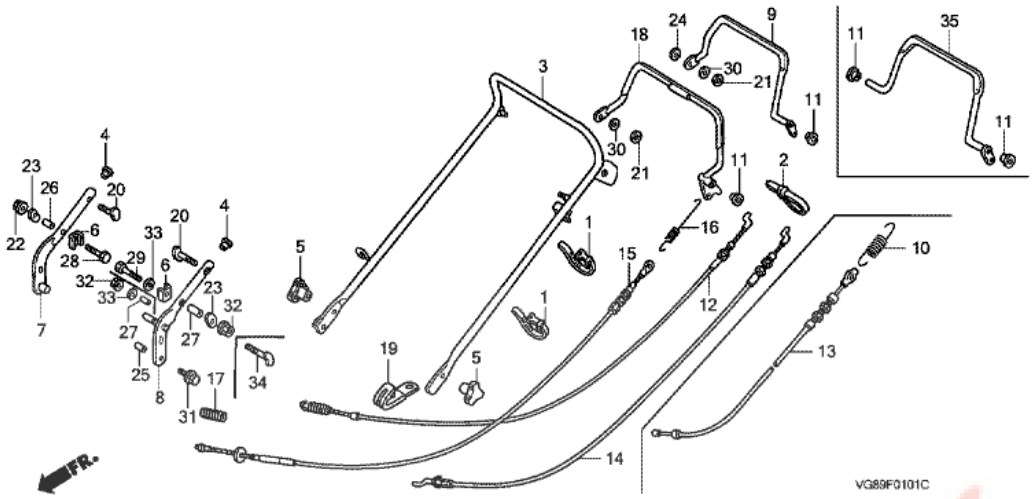

T.D.R	Description du TDR
aucun enregistrement trouvé	

n°de référence	référence	Description	Qte unitaire	Types
1	32901VE0850	ATTACHE DE CABLE (NOIR)	002	PDE
2	32902VE0850	ATTACHE DE CABLE (NATUREL)	001	PDE
3	53110VG8750	TUYAU DE POIGNEE SUPERIEURE	001	PDE
3	53110VG8750ZA	TUYAU COMP. DE GUIDON SUPERIEUR *NH192M *	001	PDE
4	53115VA9K40	CHAPEAU DE POIGNEE INFERIEURE	002	PDE
5	53125VA3680	PRISE SUPERIEURE DE RACCORD DEGUIDON (CLOSE TYPE)	002	PDE
6	53137VE2000	SUPPORT, ARMATURE DE POIGNEE	001	PDE
7	53150VG8000ZA	TUYAU DE POIGNEE INFERIEURE D. *NH192M *	001	PDE
8	53160VG8000ZA	TUYAU DE POIGNEE INFERIEURE G. *NH192M *	001	PDE
11	54412952770	BAGUE DE LEVIER D'EMBRAYAGE	003	PDE
14	54530VG8751	CABLE COMP. FREIN (CAPRO)	001	PDE
15	54530VG9751	CABLE COMP. FREIN	001	PDE
16	75112VE0D50	RESSORT A DE FREIN	001	PDE
17	75113VE2D00	RESSORT B DE FREIN	001	PDE
18	75190VG9750	LEVIER COMP. FREIN	001	PDE
20	90109VF0000	BOULON DE SUPPORT DE POIGNEE	002	PDE
22	90443107000	ECROU DE CHAPEAU, 8MM	001	PDE
25	91551VE2000	BAGUE, ARMATURE INFERIEURE	001	PDE
26	91554VG8000	COLLIER, 12.7X25.5	001	PDE
27	91558VG8000	COLLIER, 12.7X44.5	001	PDE
28	92101080600A	BOULON HEX., 8X60	001	PDE
29	92101080800A	BOULON HEX., 8X80	001	PDE
31	957010802200	BOULON DE BRIDE, 8X22	001	PDE
32	9405008000	ECROU DE BRIDE, 8MM	001	PDE
33	9410308000	RONDELLE PLATE, 8MM	001	PDE

HRB425C (VG8A2 65A,extVG8A2 65A)

F-2 POIGNEE D'ACCELERATION

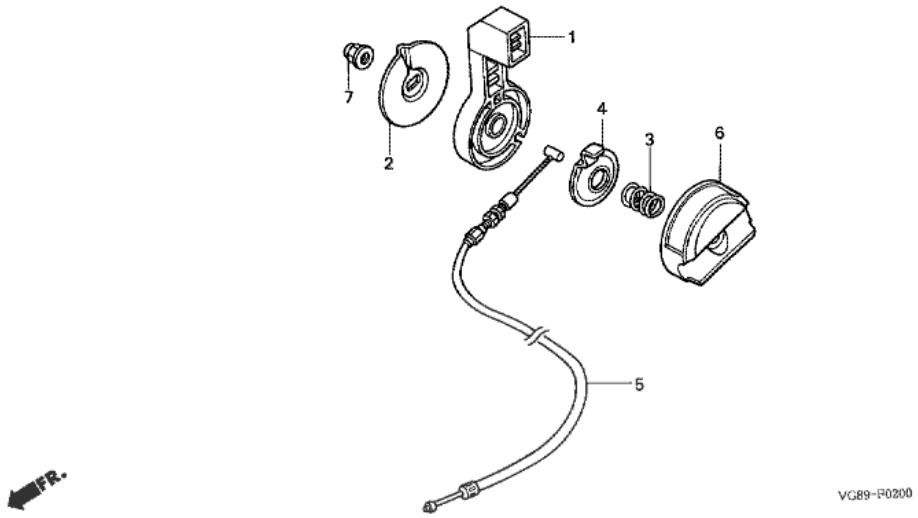

T.D.R	Description du TDR
aucun enregistrement trouvé	

n°de référence	référence	Description	Qte unitaire	Types
1	17851VA3D00	LEVIER D'ACCELERATEUR	001	PDE
2	17857VA4000	PLAQUE DE LEVIER DE GAZ	001	PDE
3	17858VA4000	RESSORT DE LEVIER DE GAZ	001	PDE
4	17859VA4000	SIEGE DE RESSORT	001	PDE
5	17910VG8003	CABLE COMP. ACCELERATEUR (CAPRO)	001	PDE
6	54231VA9K40	COUVERCLE DE COMMANDE	001	PDE
7	90201415000	ECROU DE CHAPEAU, 6MM	001	PDE

Pièces Box.fr

HRB425C (VG8A2 65A,extVG8A2 65A)

F-9-1 ROUE ARRIERE (TYPE POUSSOIR)

T.D.R	Description du TDR
aucun enregistrement trouvé	

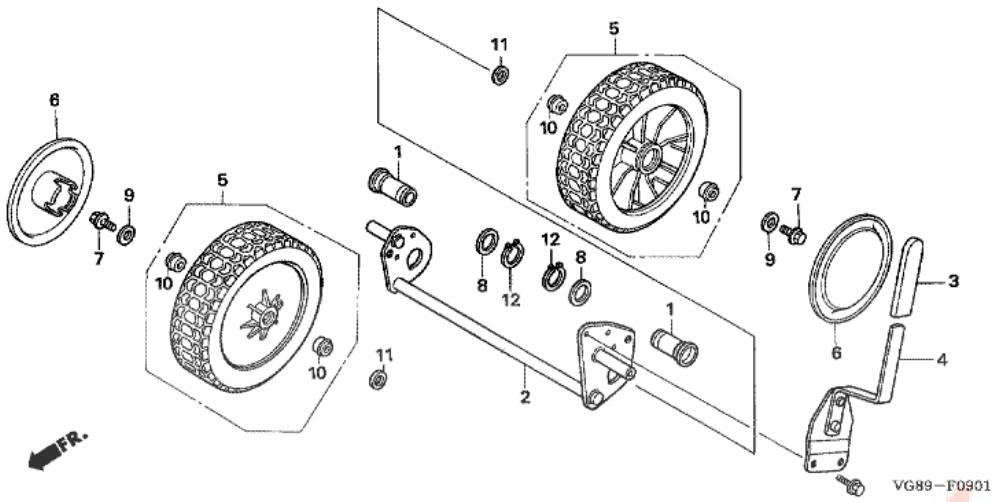

n°de référence	référence	Description	Qte unitaire	Types
1	41418VE0800	COLLIER D'ARBRE DE COMMANDE	002	PDE
2	42310VG8000	AXE COMP. AR.	001	PDE
3	42952VG8000	POIGNEE DE REGULATEUR	001	PDE
4	42961VG8000	PLAQUE DE REGULATEUR AR.	001	PDE
5	44710VE0751ZA	ROUE COMP. AV. *NH31 *	002	PDE
6	44719VE0751ZA	CHAPEAU DE ROUE AV. *NH31 *	002	PDE
7	90110VA4000	BOULON DE ROUE	002	PDE
8	90453KA3710	RONDELLE DE BUTEE, 20X28X1.5	002	PDE
9	90455VA2000	RONDELLE DE ROUE	002	PDE
10	91051VE0750	ROULEMENT A BILLES RADIAL	004	PDE
11	91556VE0751	COLLIER DE ROUE	002	PDE
12	9451020000	CIRCLIP EXTERIEUR, 20MM	002	PDE

HRB425C (VG8A2 65A,extVG8A2 65A)

F-11 ROUE AVANT

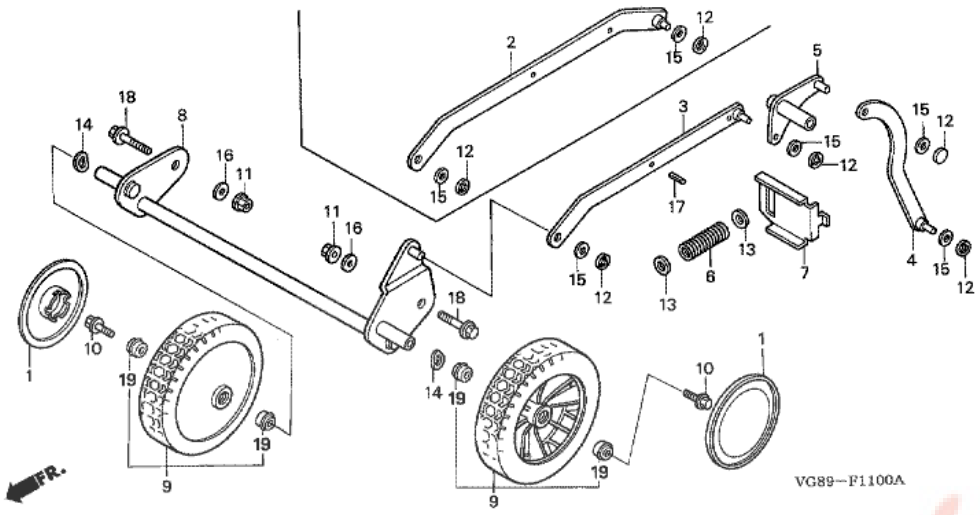

T.D.R	Description du TDR
aucun enregistrement trouvé	

n°de référence	référence	Description	Qte unitaire	Types
1	42719VA9B51ZA	CHAPEAU DE ROUE AV. *NH31 *	002	PDE
2	42963VG8000	BRAS A, TENDEUR	001	PDE
6	42992VE0000	RESSORT, DISPOSITIF D'EQUILIBRAGE	001	PDE
7	42993VG8000	SIEGE DE RESSORT	001	PDE
8	44310VG8000	AXE COMP. AV.	001	PDE
9	44710VA9B60ZB	ROUE COMP. AV. (G) *NH1 *	002	PDE
10	90110VA4000	BOULON DE ROUE	002	PDE
11	90115659003	ECROU D'AUTO-BLOCANT, 8MM	002	PDE
12	90407VA9K40	RONDELLE SPECIALE, 8MM (NUT, PUSH 8MM)	002	PDE
13	90501VG8000	RONDELLE DE PORTE-RESSORT	002	PDE
14	90455VA2000	RONDELLE DE ROUE	002	PDE
15	9410108000	RONDELLE PLATE, 8MM	002	PDE
16	9410308000	RONDELLE PLATE, 8MM	002	PDE
17	9430540282	GOUPILLE DE RESSORT, 4X28	001	PDE
18	958010804500	BOULON DE BRIDE, 8X45	002	PDE
19	91051VE0750	ROULEMENT A BILLES RADIAL	004	PDE

HRB425C (VG8A2 65A,extVG8A2 65A)

F-17 LOGEMENT DE COUTEAU

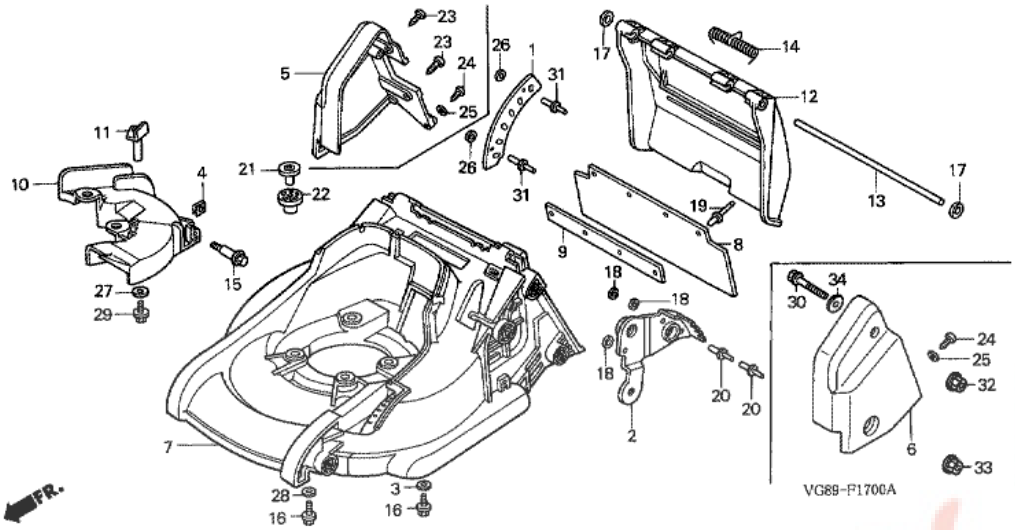

T.D.R	Description du TDR
aucun enregistrement trouvé	

n°de référence	référence	Description	Qte unitaire	Types
1	42987VG8000	PANNEAU DE REGLAGE AR.	001	PDE
3	53101GN5900	PLAQUE, REGLAGE DE POIGNEE	002	PDE
4	61304958003	ECROU SPECIAL, 6X7	001	PDE
7	76111VG8000ZA	BOITIER DE LAME *NH246 *	001	PDE
8	76118VA9000	PROTECTEUR DE SECURITE	001	PDE
9	76119VG8000	PLAQUE DE PROTECTEUR AR.	001	PDE
10	76142VG8000ZA	GUIDE DE SPIRALE *NH246 *	001	PDE
11	76158VG8000	SUPPORT DE GUIDE DE DEFILEMENT	001	PDE
12	76281VG8000ZA	GARDE DE DECHARGE *NH1 *	001	PDE
13	76282VG8000	ARBRE DE GARDE DE DECHARGE	001	PDE
14	76284VG8000	RESSORT DE RAPPEL DE GARDE	001	PDE
15	90101VA9K40	BOULON SPECIAL, 6MM	001	PDE
16	90102VE0000	BOULON DE FIXATION DE MOTEUR	002	PDE
16	90102VE0000	BOULON DE FIXATION DE MOTEUR	004	PDE
17	90407VA9K40	RONDELLE SPECIALE, 8MM (NUT, PUSH 8MM)	002	PDE
19	90851VA9K41	RIVET DE TAMPON, 4.8X14	004	PDE
21	91651VE0010	COLLIER DE SOCLE DE MOTEUR	004	PDE
22	91652VE0000	COLLIER ADIABATIQUE	004	PDE
26	9410106000	RONDELLE PLATE, 6MM	002	PDE
27	9410306800	RONDELLE PLATE, 6MM	001	PDE
28	9410308800	RONDELLE PLATE, 8MM	002	PDE
29	957010601208	BOULON DE BRIDE, 6X12	001	PDE
31	90842VG8000	RIVET DE TAMPON, 6.0MM	002	PDE

HRB425C (VG8A2 65A,extVG8A2 65A)

F-19 LAME (1)

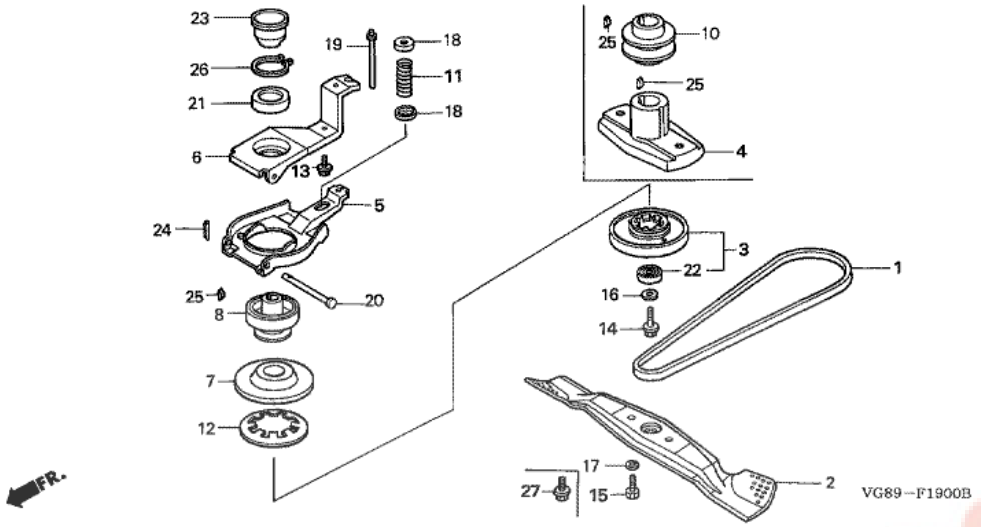

T.D.R	Description du TDR
aucun enregistrement trouvé	

n°de référence	référence	Description	Qte unitaire	Types
2	72511VG8010	LAME DE ROTOR	001	PDE
4	72611VG8950	SUPPORT DE LAME	001	PDE
14	90105VA3J01	BOULON HEX., 10X25	001	PDE
15	90105960710	BOULON HEX., 10X20	002	PDE
16	90409952000	RONDELLE, 10MM	001	PDE
17	90481430000	RONDELLE ELASTIQUE, 10MM	002	PDE
25	9440116150	CLAVETTE WOODRUFF, 16X15	001	PDE

HRB425C (VG8A2 65A,extVG8A2 65A)

F-20 SAC A HERBE

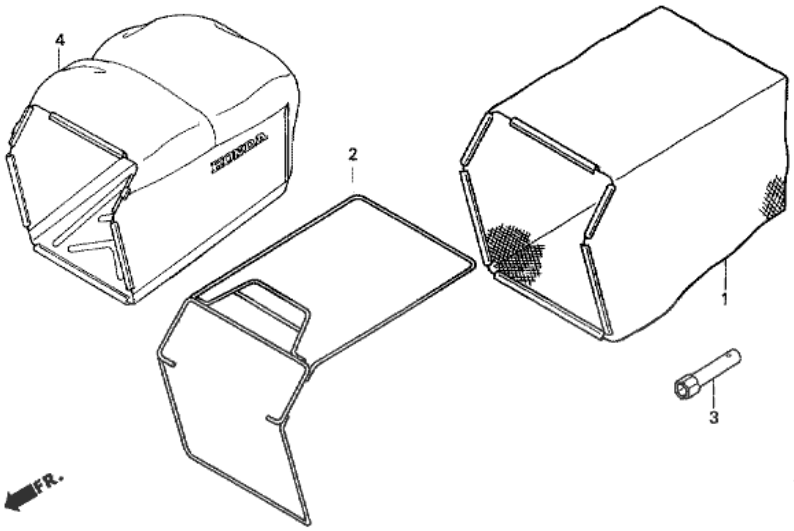

T.D.R	Description du TDR
aucun enregistrement trouvé	

n°de référence	référence	Description	Qte unitaire	Types
1	81320VG8003	TISSU COMP. SAC D'HERBE	(1)	PDE
2	81330VG8000	CADRE COMP. SAC	001	PDE
3	9900421002	CLE A DOUILLE (P21)	(1)	PDE

Pièces BOX.fr

HRB425C (VG8A2 65A,extVG8A2 65A)

F-21 ETIQUETTE

T.D.R	Description du TDR
aucun enregistrement trouvé	

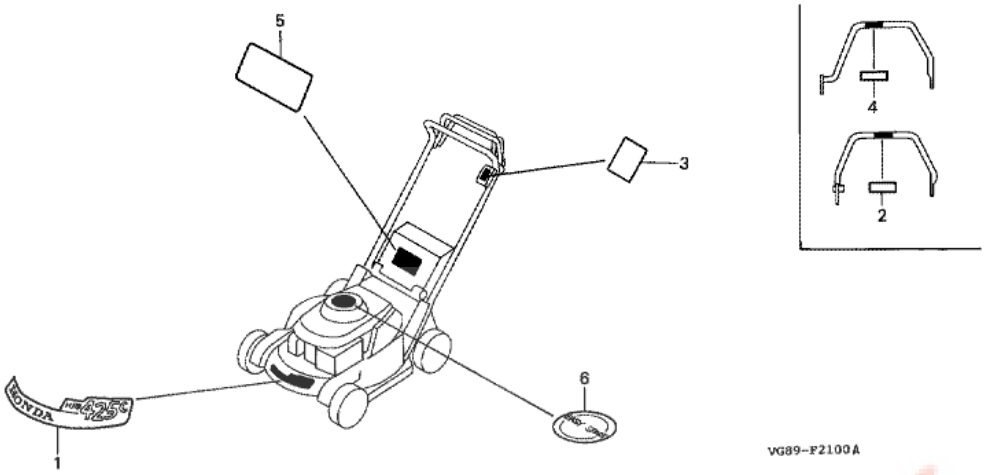

n°de référence	référence	Description	Qte unitaire	Types
1	87101VG8000	MARQUE D'EMBLEME (HRB425C)	001	PDE
3	87532VA5S10	MARQUE DE GAZ	001	PDE
4	87588VA9B50	MARQUE DE COMMANDE DE LAME	001	PDE
5	87616VG0000	AUTOCOLLANT, AVERTISSEMENT DECHARGE	001	PDE

Pièces BOX.fr