F560K5 (734R2 53B,ext734R2 53B)

E-2 CULASSE

T.D.R	Description du TDR
aucun enregistrement trouvé	

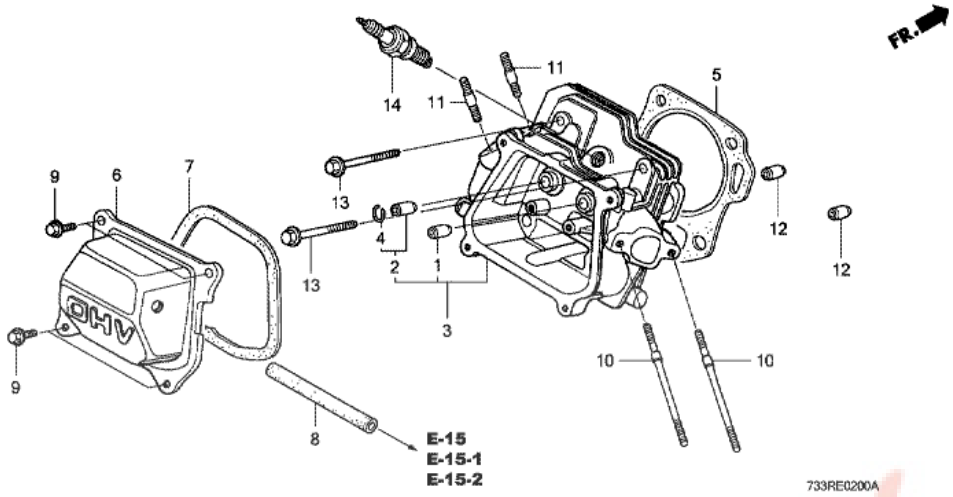

n°de référence	référence	Description	Qte unitaire	Types
1	12204ZE1306	GUIDE DE SOUPAPE D'ADMISSION (O.S.)	(1)	FEC/B
2	12205ZE1315	GUIDE DE SOUPAPE D'ECHAPPEMENT (O.S.)	(1)	FEC/B
3	12210ZH8405	CULASSE COMP.	001	FEC/B
3	12210ZH8415	CULASSE COMP.	001	FEC/B
4	12216ZE5300	ATTACHE DE GUIDE SOUPAPE	001	FEC/B
5	12251ZF1800	JOINT DE CULASSE	001	FEC/B
6	12310ZE1020	COUVERCLE COMP. CULASSE	001	FEC/B
7	12391ZE1000	JOINT DE COUVERCLE DE CULASSE	001	FEC/B
8	15721ZH8000	TUYAU DE RESPIRATION	001	FEC/B
9	90013883000	BOULON DE BRIDE, 6X12 (CT200)	004	FEC/B
10	90043ZE1020	GOUJON, 6X112	002	FEC/B
11	90047ZE1000	GOUJON, 8X32	002	FEC/B
12	9430110160	GOUJON, 10X16	002	FEC/B
13	957010806000	BOULON DE BRIDE, 8X60	004	FEC/B
13	957230806000	BOULON DE BRIDE, 8X60	004	FEC/B
14	9807955846	BOUGIE D'ALLUMAGE (BPR5ES) (NGK)	001	FEC/B
14	9807955855	BOUGIE D'ALLUMAGE (W16EPR-U) (DENSO)	001	FEC/B
14	9807956846	BOUGIE D'ALLUMAGE (BPR6ES) (NGK)	(1)	FEC/B
14	9807956855	BOUGIE D'ALLUMAGE (W20EPR-U) (DENSO)	(1)	FEC/B

Pièces Box.fr

F560K5 (734R2 53B,ext734R2 53B)

E-3 CORPS DE CYLINDRE

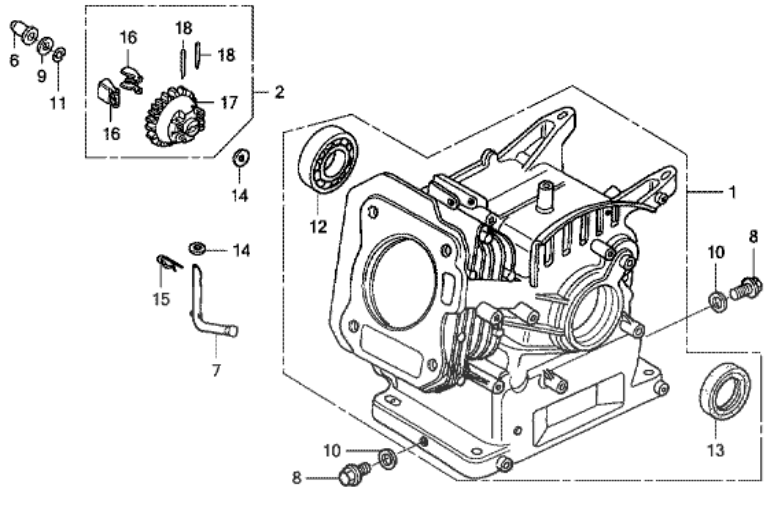

FR.

T.D.R	Description du TDR
aucun enregistrement trouvé	

n°de référence	référence	Description	Qte unitaire	Types
1	12000ZH8425	ENS. CORPS DE CYLINDRE	001	FEC/B
2	16510ZE1000	ENS. REGULATEUR	001	FEC/B
6	16531ZE1000	COULISSEAU DE REGULATEUR	001	FEC/B
7	16541ZE1000	ARBRE DE BRAS DE REGULATEUR	001	FEC/B
8	90131ZE1000	BOULON DE DRAINAGE	002	FEC/B
9	90451ZE1000	RONDELLE DE BUTEE, 6MM	001	FEC/B
10	90601ZE1000	RONDELLE DE BOUCHON DE DRAINAGE, 10.2MM	002	FEC/B
11	90602ZE1000	AGRAFE DE SUPPORT DE REGULATEUR	001	FEC/B
12	91001ZF1003	ROULEMENT A BILLES RADIAL (6205TMB) (NTN)	001	FEC/B
12	91001ZF1004	ROULEMENT A BILLES RADIAL (6205SH) (KOYO)	001	FEC/B
13	91201Z0T801	JOINT D'ETANCHEITE D'HUILE, 25X41X6	001	FEC/B
14	9410106800	RONDELLE PLATE, 6MM	002	FEC/B
15	9425108000	GOUPILLE DE BLOCAGE, 8MM	001	FEC/B
16	16511ZE1000	POIDS DE REGULATEUR	002	FEC/B
17	16512ZE1000	SUPPORT DE POIDS DE REGULATEUR	001	FEC/B
18	16513ZE1000	AXE DE POIDS DE REGULATEUR	002	FEC/B

F560K5 (734R2 53B,ext734R2 53B)

E-6 LOGEMENT DU CARTER-MOTEUR

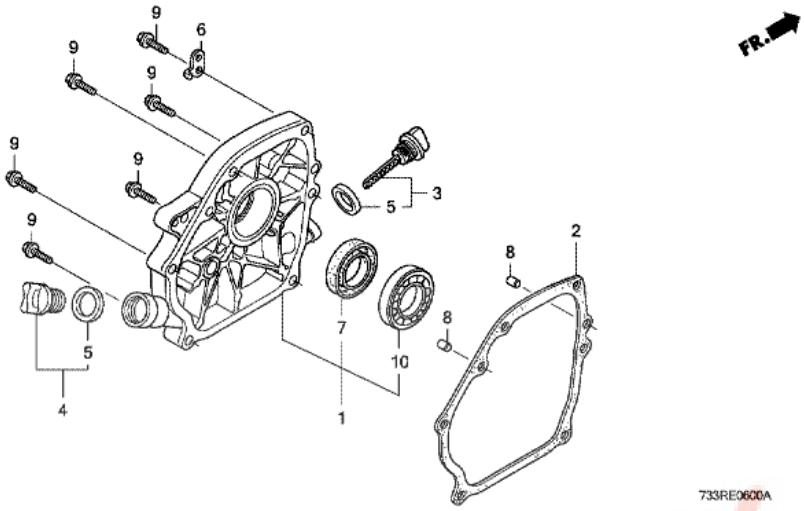

T.D.R	Description du TDR
aucun enregistrement trouvé	

n°de référence	référence	Description	Qte unitaire	Types
1	11300ZE1020	ENS. COUVERCLE DE CARTER	001	FEC/B
2	11381ZH8801	JOINT DE COUVERCLE DE BOITIER (SANS AMIANTE)	001	FEC/B
3	15600ZE1003	ENS. BOUCHON DE REMPLISSAGE HUILE (GRIS)	001	FEC/B
4	15600ZG4003	ENS. BOUCHON DE REMPLISSAGE HUILE	001	FEC/B
5	15625ZE1003	JOINT DE CHAPEAU DE FILTRE A HUILE	002	FEC/B
6	32302734K60	SUPPORT DE CLIP DE CORDON (A)	001	FEC/B
7	91201Z0T801	JOINT D'ETANCHEITE D'HUILE, 25X41X6	001	FEC/B
8	9430108140	GOUJON, 8X14	002	FEC/B
9	957010803200	BOULON DE BRIDE, 8X32	006	FEC/B
10	961006205000	ROULEMENT A BILLES RADIAL, 6205	001	FEC/B

Pieces Box.fr

F560K5 (734R2 53B,ext734R2 53B)

E-7 PISTON/VILEBREQUIN

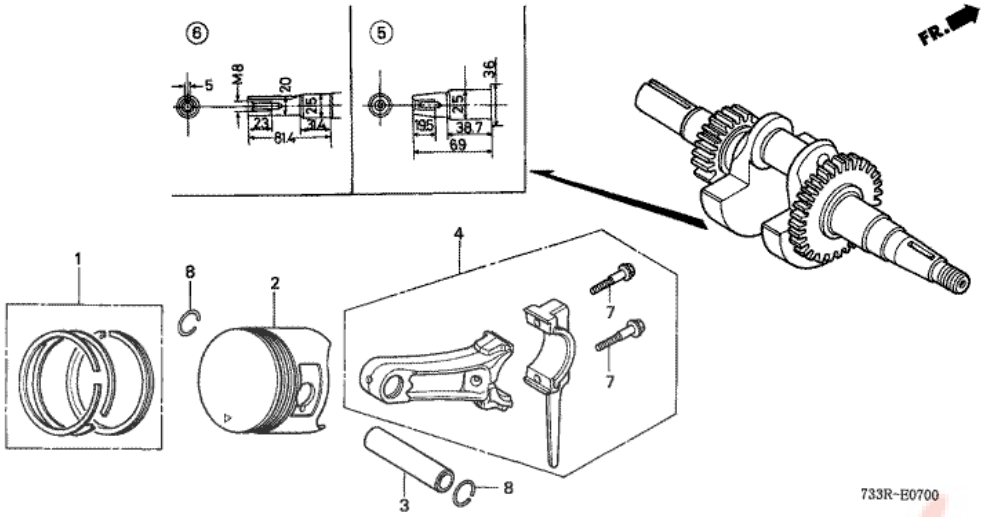

T.D.R	Description du TDR
aucun enregistrement trouvé	

n°de référence	référence	Description	Qte unitaire	Types
1	13010Z4K004	JEU DE BAGUE DE PISTON (STD.) (TEIKOKU)	001	FEC/B
1	13010ZL0003	JEU DE BAGUE DE PISTON (STD.) (TEIKOKU)	001	FEC/B
1	13010ZL0004	JEU DE BAGUE DE PISTON (STD.) (NIPPON)	001	FEC/B
1	13011Z4K004	JEU DE BAGUE DE PISTON (0.25) (TEIKOKU)	(1)	FEC/B
1	13011ZL0003	JEU DE BAGUE DE PISTON (0.25) (TEIKOKU)	(1)	FEC/B
1	13011ZL0004	JEU DE BAGUE DE PISTON (0.25) (NIPPON)	(1)	FEC/B
1	13012Z4K004	JEU DE BAGUE DE PISTON (0.50) (TEIKOKU)	(1)	FEC/B
1	13012ZL0003	JEU DE BAGUE DE PISTON (0.50) (TEIKOKU)	(1)	FEC/B
1	13012ZL0004	JEU DE BAGUE DE PISTON (0.50) (NIPPON)	(1)	FEC/B
1	13013Z4K004	JEU DE BAGUE DE PISTON (0.75) (TEIKOKU)	(1)	FEC/B
1	13013ZL0003	JEU DE BAGUE DE PISTON (0.75) (TEIKOKU)	(1)	FEC/B
1	13013ZL0004	JEU DE BAGUE DE PISTON (0.75) (NIPPON)	(1)	FEC/B
2	13101ZH8010	PISTON (STD.)	001	FEC/B
2	13101ZH8020	PISTON (STD.)	001	FEC/B
2	13102ZH8010	PISTON (0.25)	(1)	FEC/B
2	13102ZH8020	PISTON (0.25)	(1)	FEC/B
2	13103ZH8010	PISTON (0.50)	(1)	FEC/B
2	13103ZH8020	PISTON (0.50)	(1)	FEC/B
2	13104ZH8010	PISTON (0.75)	(1)	FEC/B
2	13104ZH8020	PISTON (0.75)	(1)	FEC/B
3	13111ZE1000	AXE, PISTON	001	FEC/B
4	13200ZE1010	ENS. BIELLE (STD.)	001	FEC/B
4	13200ZE1020	ENS. BIELLE (STD.)	001	FEC/B
6	13310ZE1000	VILEBREQUIN COMP. (24T)	001	FEC/B
7	90001ZE1000	BOULON DE BIELLE	002	FEC/B
8	90551ZE1000	ATTACHE D'AXE DE PISTON, 18MM	002	FEC/B

F560K5 (734R2 53B,ext734R2 53B)

E-9 ARBRE A CAMES

T.D.R	Description du TDR
aucun enregistrement trouvé	

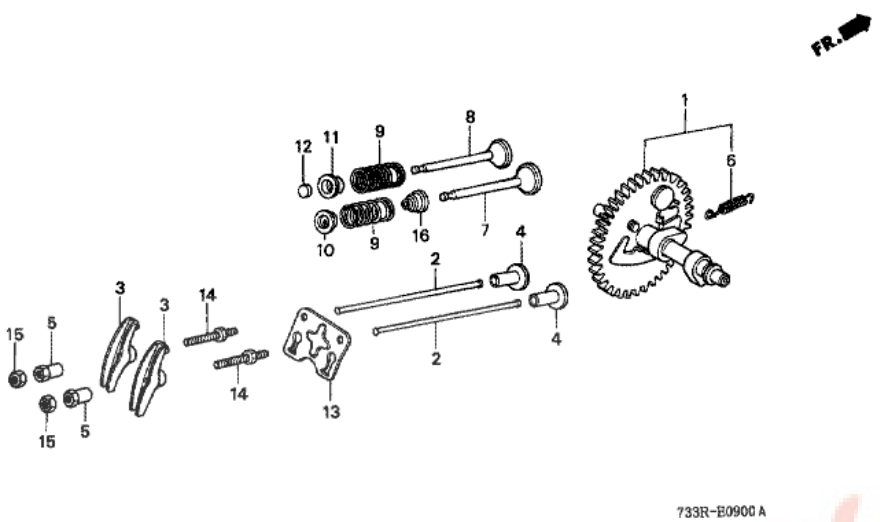

n°de référence	référence	Description	Qte unitaire	Types
1	14100ZE1812	ENS. ARBRE A CAMES	001	FEC/B
2	14410ZE1010	TIGE D'ENTRAINEMENT	002	FEC/B
3	14431ZE1000	CULBUTEUR	002	FEC/B
4	14441ZE1010	POUSSOIR DE SOUPAPE	002	FEC/B
5	14451ZE1013	PIVOT DE CULBUTEUR	002	FEC/B
6	14568ZE1000	RESSORT DE RAPPEL DE POIDS	001	FEC/B
7	14711ZF1000	SOUPAPE D'ADMISSION	001	FEC/B
8	14721ZF1000	SOUPAPE ECHAPPEMENT	001	FEC/B
9	14751ZF1000	RESSORT DE SOUPAPE	002	FEC/B
10	14771ZE1000	FIXATION DE RESSORT DE SQUPAPED'ADMISSION	001	FEC/B
11	14773ZE1000	FIXATION, RESSORT DE SOUPAPE D'ECHAPPEMENT	001	FEC/B
12	14781ZE1000	ROTOR DE SOUPAPE	001	FEC/B
13	14791ZE1010	PLAQUE-SUPPORT, TIGE D'ENTRAINEMENT	001	FEC/B
14	90012ZE0010	BOULON DE PIVOT, 8MM	002	FEC/B
15	90206ZE1000	ECROU DE REGLAGE DE PIVOT	002	FEC/B
16	12209ZH8003	JOINT D'ETANCHEITE DE TIGE DE SOUPAPE	001	FEC/B

F560K5 (734R2 53B,ext734R2 53B)

E-11 DEMARREUR A ENROULEUR

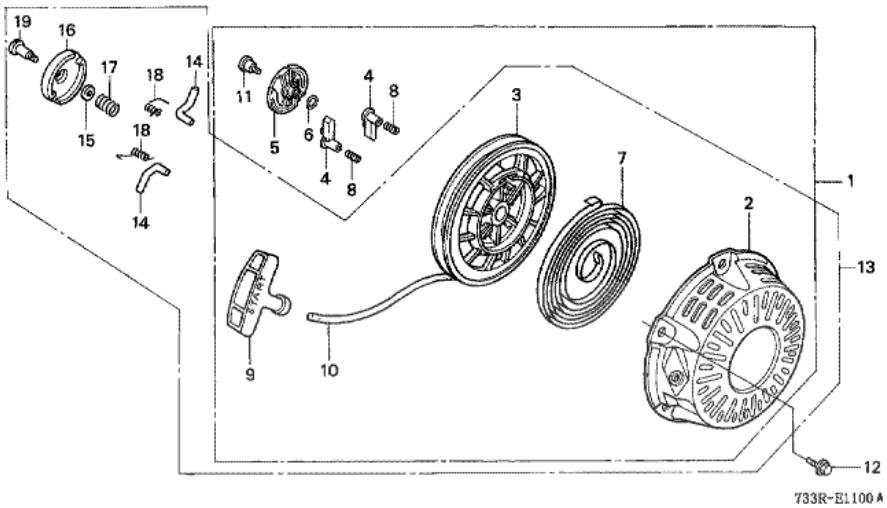

T.D.R	Description du TDR
aucun enregistrement trouvé	

n°de référence	référence	Description	Qte unitaire	Types
2	28410ZH8003YA	BOITIER COMP. DE LANCEUR *R280 *	001	FEC/B
3	28421ZH8801	BOBINE DE LANCEUR (NOIR)	001	FEC/B
7	28442ZH8003	RESSORT DE LANCEUR	001	FEC/B
9	28461ZH8003	POIGNEE DE DEMARREUR	001	FEC/B
9	28461ZH8013	POIGNEE DE DEMARREUR	001	FEC/B
10	28462ZH8003	CORDON DE LANCEUR	001	FEC/B
12	90008ZE2003	BOULON DE BRIDE, 6X10	003	FEC/B
13	28400ZH8023YA	ENS. LANCEUR *R280 *	001	FEC/B
14	28422ZH8801	ROCHET DE DEMARREUR	002	FEC/B
15	28431ZH8801	PLAQUE DE FRICTION	001	FEC/B
16	28433ZH8801	GUIDE DE ROCHET	001	FEC/B
17	28441ZH8801	RESSORT DE FRICTION	001	FEC/B
18	28443ZH8801	RESSORT DE RAPPEL	002	FEC/B
19	90003ZH8801	VIS DE FIXATION	001	FEC/B

Pieces Box.fr

F560K5 (734R2 53B,ext734R2 53B)

E-12 GAINE DE VENTILATEUR

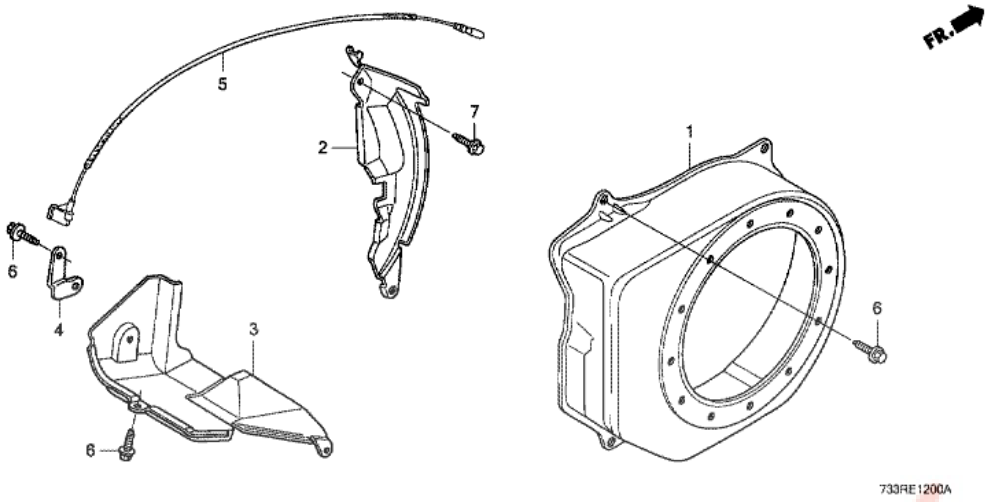

T.D.R	Description du TDR
aucun enregistrement trouvé	

n°de référence	référence	Description	Qte unitaire	Types
1	19610735010ZE	COUVERCLE COMP. DE VENTILATEUR *R280 *	001	FEC/B
1	19610735020ZE	COUVERCLE COMP. DE VENTILATEUR *R280 *	001	FEC/B
2	19612ZH8000	PLAQUE LATERAL (STD.)	001	FEC/B
3	19630ZH8000	BUSE DE VENTILATEUR COMP.	001	FEC/B
4	32303ZE0850	SUPPORT DE CLIP DE CORDON	001	FEC/B
5	36101ZE1010	FIL D'INTERRUPTEUR D'ARRET (370MM)	001	FEC/B
6	90013883000	BOULON DE BRIDE, 6X12 (CT200)	006	FEC/B
7	90022888010	BOULON DE BRIDE, 6X20 (CT200)	001	FEC/B

Pièces Box.fr

F560K5 (734R2 53B,ext734R2 53B)

E-14 CARBURATEUR

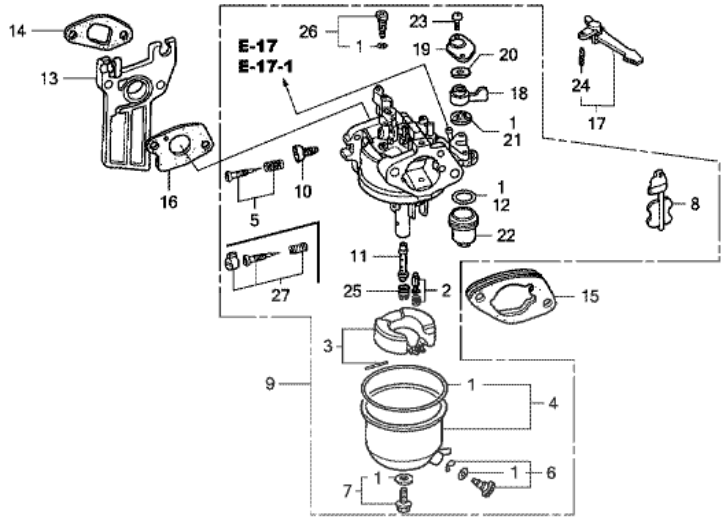

FR.

T.D.R	Description du TDR
aucun enregistrement trouvé	

n°de référence	référence	Description	Qte unitaire	Types
1	16010ZH7A20	JEU DE JOINTS	001	FEC/B
2	16011ZE0005	JEU DE SOUPAPE DE FLOTTEUR	001	FEC/B
3	16013ZE0005	JEU DE FLOTTEUR	001	FEC/B
4	16015ZH7A21	JEU CUVE FLOTTEUR	001	FEC/B
6	16024ZH7A20	JEU DE VIS DE VIDANGE	001	FEC/B
7	16028ZE0005	JEU DE VIS	001	FEC/B
8	16044ZE0005	JEU DE STARTER	001	FEC/B
9	16100ZH8A42	ENS. CARBURATEUR (BE06M C)	001	FEC/B
10	16124ZE0005	VIS DE BUTEE DE PAPILLON	001	FEC/B
11	16166ZH8A40	GICLEUR PRINCIPAL	001	FEC/B
12	16173001004	JOINT DE CUVETTE DE FILTRE A CREPINE A ESSENCE	001	FEC/B
13	16211ZE1000	ISOLANT DE CARBURATEUR	001	FEC/B
14	16212ZH8800	JOINT D'ISOLANT	001	FEC/B
15	16220ZE1020	ENTRETOISE COMP. CARBURATEUR	001	FEC/B
16	16221ZH8801	JOINT DE CARBURATEUR	001	FEC/B
17	16610ZE1000	LEVIER COMP. STARTER (STD.)	001	FEC/B
18	16953ZE1812	LEVIER DE ROBINET	001	FEC/B
19	16954ZE1812	PLAQUE D'INSTALLATION DE LEVIER	001	FEC/B
20	16956ZE1811	RESSORT DE LEVIER DE ROBINET	001	FEC/B
21	16957ZE1812	JOINT DE ROBINET D'ESSENCE	001	FEC/B
22	16967ZE0811	CUVETTE, FILTRE A ESSENCE	001	FEC/B
23	93500030061H	VIS A TETE CYLINDRIQUE, 3X6	002	FEC/B
24	9430520122	GOUPILLE DE RESSORT, 2X12	001	FEC/B
25	99101ZH80620	GICLEUR PRINCIPAL, #62	(1)	FEC/B
25	99101ZH80650	GICLEUR PRINCIPAL, #65	(1)	FEC/B
25	99101ZH80680	GICLEUR PRINCIPAL, #68	(1)	FEC/B
26	99204ZE00380	JEU DE GICLEUR DE PILOTE, #38	001	FEC/B
27	16016ZH7W01	JEU DE VIS DE PILOTE	001	FEC/B

Pecs Box.fr

F560K5 (734R2 53B,ext734R2 53B)

E-15-1 FILTRE A AIR (F510K5,F560K5)

T.D.R	Description du TDR
aucun enregistrement trouvé	

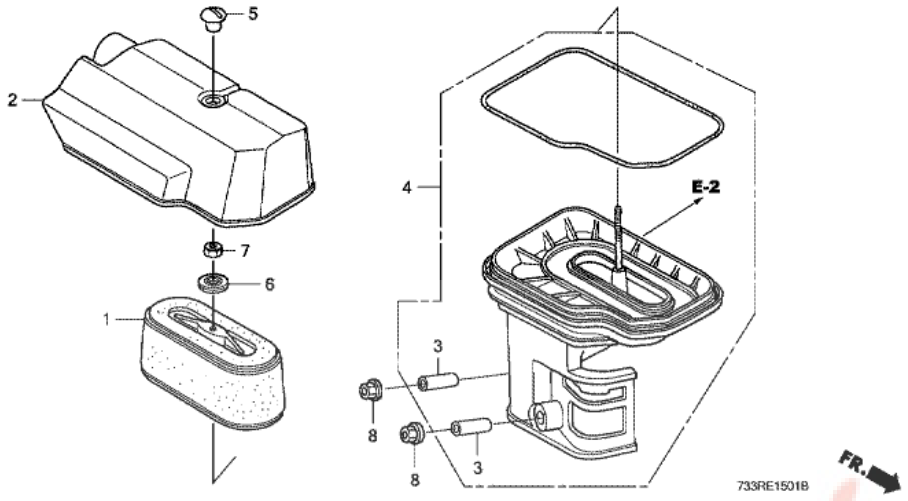

n°de référence	référence	Description	Qte unitaire	Types
1	17210734003	ELEMENT COMP. FILTRE A AIR	001	FEC/B
2	17231734000	COUVERCLE DE FILTRE A AIR	001	FEC/B
3	17238ZE7010	COLLIER DE FILTRE A AIR	002	FEC/B
4	17410734020	COUDE COMP. FILTRE A AIR	001	FEC/B
5	90007734000	AXE DE VERROU DE COUVERCLE	001	FEC/B
6	90416551000	RONDELLE ETANCHEITE, 6MM	001	FEC/B
7	94002060000S	ECROU HEX., 6MM	001	FEC/B
8	9405006000	ECROU DE BRIDE, 6MM	002	FEC/B

Pièces Box.fr

F560K5 (734R2 53B,ext734R2 53B)

E-16-1 SILENCIEUX (F510K5,F560K5)

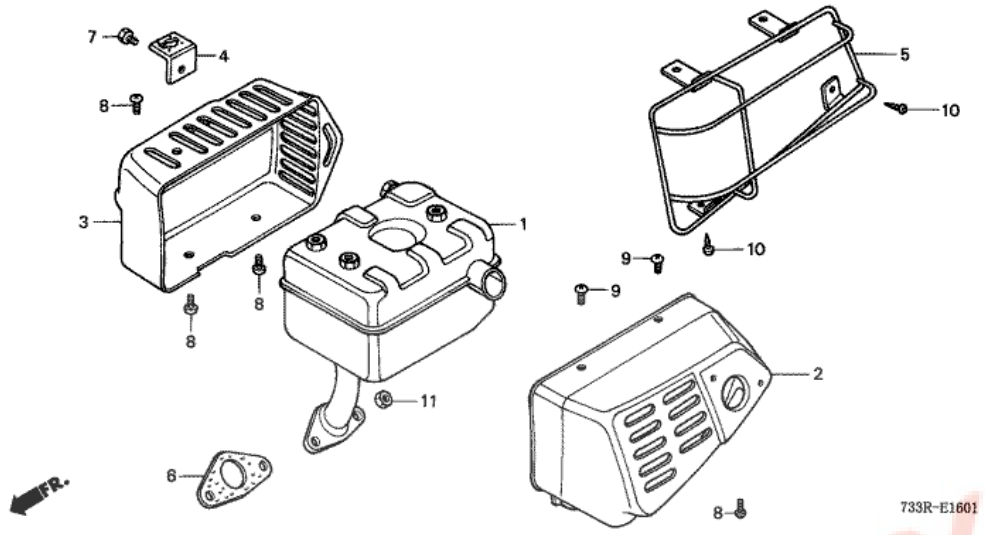

T.D.R	Description du TDR
aucun enregistrement trouvé	

n°de référence	référence	Description	Qte unitaire	Types
1	18310734750	TUYAU D'ECHAPPEMENT COMP.	001	FEC/B
2	18312734000	PROTECTEUR POT D'ECHAPPEMENT G.	001	FEC/B
3	18313734000	PROTECTEUR POT D'ECHAPPEMENT D.	001	FEC/B
4	18325734000	APPUI DE CACHE SUPERIEUR DE MOTEUR	001	FEC/B
5	18359ZK8B60	PROTECTEUR COMP., SILENCIEUX	001	FEC/B
6	18381ZH8800	JOINT DE POT D'ECHAPPEMENT	001	FEC/B
7	92101060080B	BOULON HEX., 6X8	001	FEC/B
8	93500060060B	VIS A TETE CYLINDRIQUE, 6X6	004	FEC/B
9	93500060080B	VIS A TETE CYLINDRIQUE, 6X8	002	FEC/B
10	90050ZE1000	VIS AUTO-TARAUDEUSE, 5X8	002	FEC/B
11	94001080000S	ECROU HEX., 8MM	002	FEC/B

F560K5 (734R2 53B,ext734R2 53B)

E-17-1 RESERVOIR A CARBURANT (F510K5,F560K5)

T.D.R	Description du TDR
aucun enregistrement trouvé	

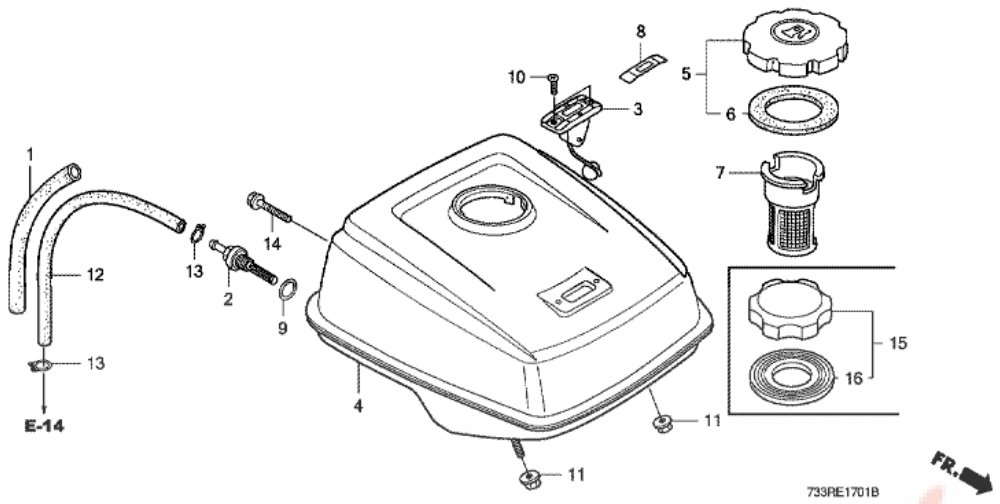

n°de référence	référence	Description	Qte unitaire	Types
1	16854ZH8000	CAOUTCHOUC DE SUPPORT (107MM)	001	FEC/B
2	16955ZE1000	RACCORD DE RESERVOIR D'ESSENCE	001	FEC/B
3	17505ZC0003	ENS. COMPTEUR A ESSENCE	001	FEC/B
4	17510ZE1A80ZD	RESERVOIR COMP. ESSENCE *R280 *	001	FEC/B
7	17670ZH7A81	FILTRE A ESSENCE COMP.	001	FEC/B
8	87565734C60	PLAQUE D'INDICATION D'ESSENCE	001	FEC/B
9	91353671004	JOINT TORIQUE, 14MM (NOK)	001	FEC/B
10	93600050100A	VIS A TETE PLATE, 5X10	002	FEC/B
11	9405006000	ECROU DE BRIDE, 6MM	002	FEC/B
12	950014514040	TUYAU D'ESSENCE, 4.5X140 (95001-45001-60M)	001	FEC/B
13	9500202080	AGRAFE DE TUYAU (B8)	002	FEC/B
14	90004ZH7003	BOULON DE BRIDE, 6X29	001	FEC/B
15	17620Z0T305	BOUCHON COMP. REMPLISSAGE ESSENCE (CHROME)	001	FEC/B
16	17631Z0T812	JOINT DE BOUCHON DE REMPLISSAGE D'ESSENCE (39X62X3) (TOUYOUSYA)	001	FEC/B

F560K5 (734R2 53B,ext734R2 53B)

E-19 VOLANT

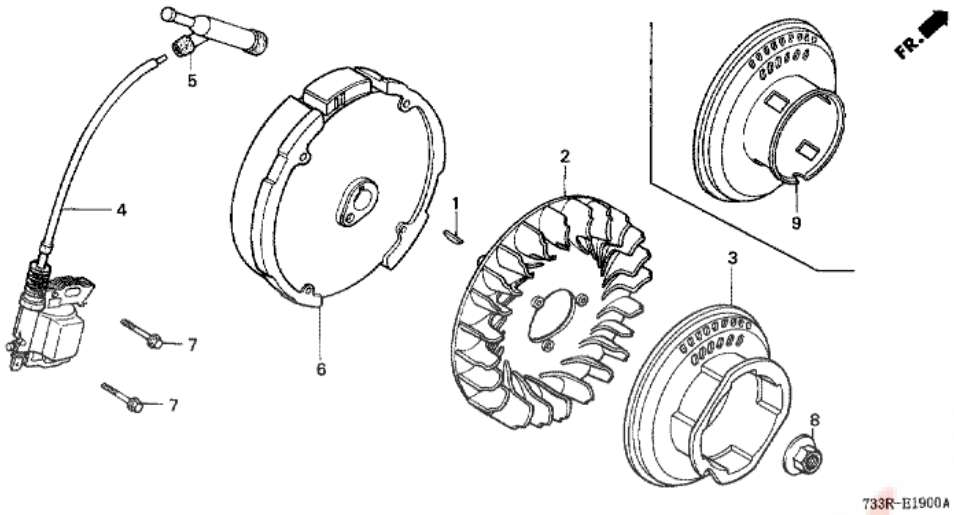

T.D.R	Description du TDR
aucun enregistrement trouvé	

n°de référence	référence	Description	Qte unitaire	Types
1	13331357000	CLAVETTE DE WOODRUFF SPECIALE, 25X18	001	FEC/B
2	19511ZE1000	VENTILATEUR DE REFROIDISSEMENT	001	FEC/B
4	30500ZE1043	ENS. BOBINE, ALLUMAGE	001	FEC/B
4	30500ZE1053	ENS. BOBINE, ALLUMAGE	001	FEC/B
4	30500ZE1063	ENS. BOBINE, ALLUMAGE	001	FEC/B
4	30500ZE1073	ENS. BOBINE, ALLUMAGE	001	FEC/B
5	30700ZE1013	ENS. CHAPEAU D'ANTI-PARASITE (NICHIWA Y-EZ RTFM256)	001	FEC/B
6	31100ZE1010	VOLANT COMP.	001	FEC/B
7	90121952000	BOULON DE BRIDE, 6X25 (CT200)	002	FEC/B
8	90201878003	ECROU SPECIAL, 14MM	001	FEC/B
9	28450ZH8801	POULIE COMP. DEMARREUR	001	FEC/B

Pieces Box.fr

F560K5 (734R2 53B,ext734R2 53B)

E-22 CONNEXION

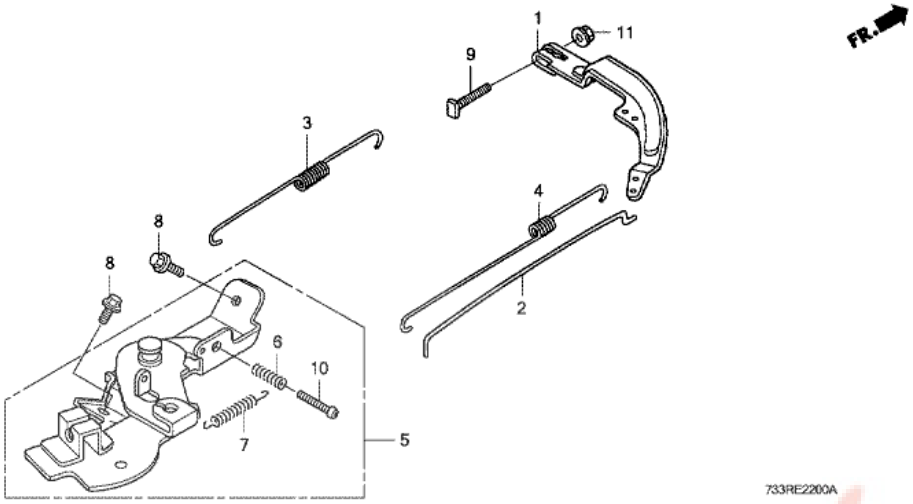

T.D.R	Description du TDR
aucun enregistrement trouvé	

n°de référence	référence	Description	Qte unitaire	Types
1	16551ZE0010	BRAS DE REGULATEUR	001	FEC/B
2	16555ZE1000	TIGE DE REGULATEUR	001	FEC/B
3	16561734701	RESSORT DE REGULATEUR	001	FEC/B
4	16562ZE1020	RESSORT DE RAPPEL DE PAPILLON	001	FEC/B
5	16570734750	ENS. COMMANDE	001	FEC/B
6	16584883300	RESSORT DE REGLAGE DE COMMANDE	001	FEC/B
7	16592ZE1810	RESSORT DE RAPPEL DE CABLE	001	FEC/B
8	90013883000	BOULON DE BRIDE, 6X12 (CT200)	002	FEC/B
9	90015ZE5010	BOULON DE BRAS DE REGULATEUR	001	FEC/B
10	93500050320A	VIS A TETE CYLINDRIQUE, 5X32	001	FEC/B
11	9405006000	ECROU DE BRIDE, 6MM	001	FEC/B

F560K5 (734R2 53B,ext734R2 53B)

F-1-3 TUYAU DE GUIDON (F560K5)

T.D.R	Description du TDR
aucun enregistrement trouvé	

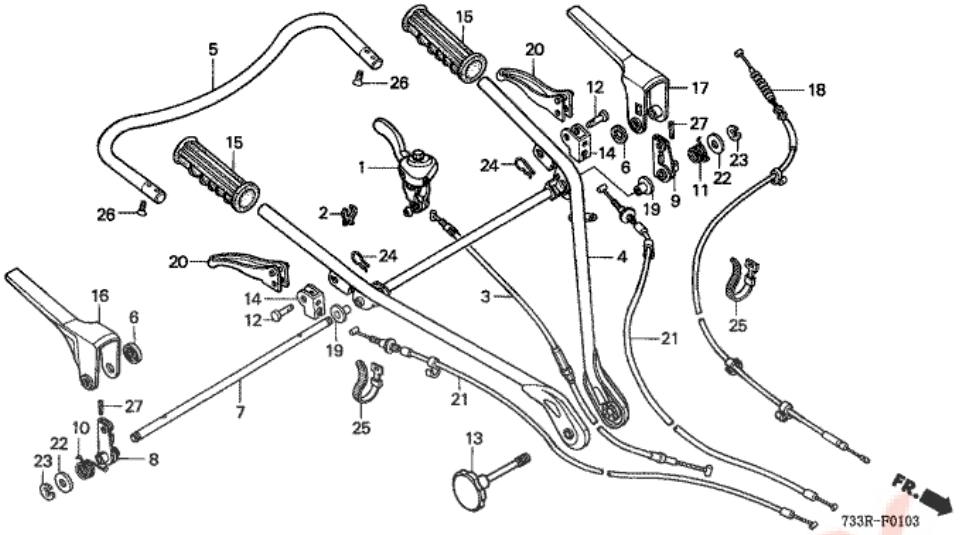

n°de référence	référence	Description	Qte unitaire	Types
1	17850734962	ENS. LEVIER DE GAZ	001	FEC/B
2	17851777003	AGRAFE, PAPILLON DES GAZ	001	FEC/B
3	17910734961	CABLE COMP. ACCELERATEUR	001	FEC/B
4	53110734962	TUYAU COMP. GUIDON (NOIR)	001	FEC/B
5	53111734682	TUYAU COMP. POIGNEE DE COURBE (NOIR)	001	FEC/B
6	53121734960	BAGUE, 5.5MM	002	FEC/B
7	53122734960	ARBRE DE LEVIER D'EMBRAYAGE (D/M)	001	FEC/B
8	53123734960	PLAQUE COMP. D. (D/M)	001	FEC/B
9	53124734960	PLAQUE COMP. G. (D/M)	001	FEC/B
10	53125734960	RESSORT DE RAPPEL DE LEVIER D'EMBRAYAGE D.	001	FEC/B
11	53126734960	RESSORT DE RAPPEL DE LEVIER D'EMBRAYAGE G.	001	FEC/B
12	53132719000	AXE DE PERMUTATION, 8X21	002	FEC/B
13	53135734000	REGULATEUR DE POIGNEE	001	FEC/B
14	53147734000	SUPPORT D'ECHANGE	002	FEC/B
15	53321723640	POIGNEE	002	FEC/B
16	54416734960	LEVIER COMP. EMBRAYAGE D. (D/M)	001	FEC/B
16	54416734961	LEVIER COMP. EMBRAYAGE D. (D/M)	001	FEC/B
17	54417734960	LEVIER COMP. EMBRAYAGE (D/M)	001	FEC/B
17	54417734961	LEVIER COMP. EMBRAYAGE (D/M)	001	FEC/B
18	54510734T40	CABLE COMP. EMBRAYAGE PRINCIPAL	001	FEC/B
19	54554732000	BAGUE, 14MM	002	FEC/B
20	54611727000	LEVIER D'EMBRAYAGE LATERAL	002	FEC/B
21	54720734T40	CABLE COMP. D'EMBRAYAGE LATERAL	002	FEC/B
22	90414GE0000	RONDELLE, 10X24	002	FEC/B
23	90601473003	ANNEAU EN E, 8MM	002	FEC/B
24	90651703000	GOUPILLE DE FIXATION, 7MM	002	FEC/B
25	90674WA8003	BANDE DE CABLE, 120MM (NOIR)	002	FEC/B
26	93700060120G	VIS A TETE OVALE, 6X12	004	FEC/B
27	9430530301	GOUPILLE DE RESSORT, 3X30	002	FEC/B

F560K5 (734R2 53B,ext734R2 53B)

F-3-2 COLONNE DE GUIDON (F510K5,F560K5)

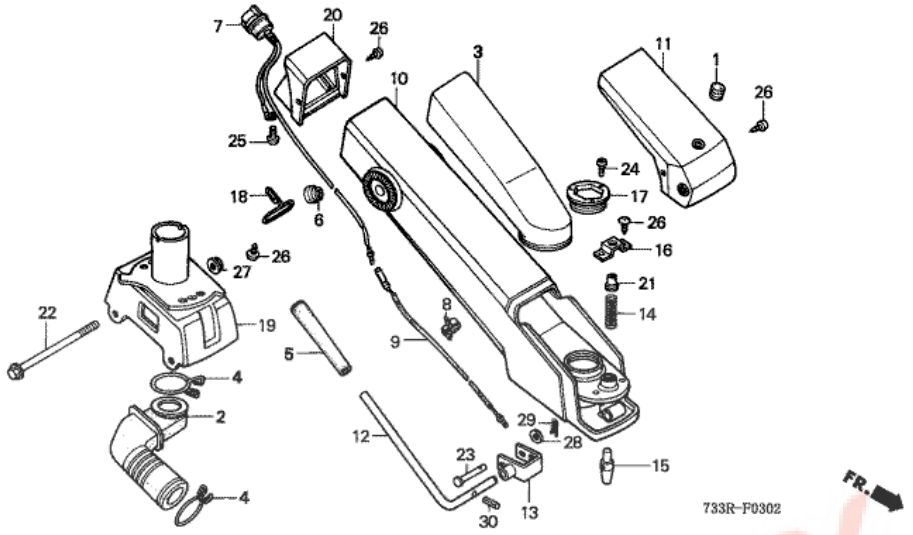

T.D.R	Description du TDR
aucun enregistrement trouvé	

n°de référence	référence	Description	Qte unitaire	Types
1	11347371300	ANNEAU DE COUVERCLE DE REGLAGE	001	FEC/B
2	17237734000	FLEXIBLE DE FILTRE A AIR	001	FEC/B
2	17237734J10	FLEXIBLE DE FILTRE A AIR	001	FEC/B
3	17238734000	DURITE DE COLONNE DE FILTRE A AIR	001	FEC/B
4	17308634000	ETRIER DE CONDUIT D'AIR CHAUD	002	FEC/B
5	22542900000	POIGNEE DE LEVIER	001	FEC/B
6	36037657000	ANNEAU A DE TUYAU	001	FEC/B
7	36100734A01	ENS. INTERRUPTEUR D'ARRET MOTEUR	001	FEC/B
8	36103ZE1000	SUPPORT DE FIL D'INTERRUPTEUR D'ARRET	003	FEC/B
9	36151734J60	FIL D'ARRET DE MOTEUR (1250MM)	001	FEC/B
10	50110734A20ZC	COLONNE COMP. DIRECTION *R280 *	001	FEC/B
11	50121734000ZC	COUVERCLE DE COLONNE INFERIEUR *R280 *	001	FEC/B
12	50122734000	LEVIER DE TOUR DE COLLONE	001	FEC/B
13	50123734000	BRAS DE BLOCAGE DE COLLONE	001	FEC/B
14	50125734000	RESSORT DE GOUPILLE DE BLOCAGE DE COLLONE	001	FEC/B
15	50126734010	GOUPILLE DE BLOCAGE DE COLLONE	001	FEC/B
16	50127734000	PLAQUE DE BOULON BLOCAGE	001	FEC/B
17	50215734010	BUTEE DE COLLONE	001	FEC/B
18	50275727000	GUIDE DE CABLE	001	FEC/B
19	53360734H30ZA	BASE COMP. TOUR *NH35M *	001	FEC/B
20	66111734000ZB	TABLEAU DE BORD DE COLONNE *NH278 *	001	FEC/B
21	90081734000	BOULON DE BLOCAGE DE COLLONE	001	FEC/B
22	90103734000	BOULON DE BRIDE, 10X105	002	FEC/B
23	90702734000	GOUPILLE DE BLOCAGE DE COLLONE	001	FEC/B
24	93500050100A	VIS A TETE CYLINDRIQUE, 5X10	001	FEC/B
25	93500060100A	VIS A TETE CYLINDRIQUE, 6X10	001	FEC/B
26	9390335110	VIS AUTO-TARAUDEUSE, 5X10	007	FEC/B
27	9405010000	ECROU DE BRIDE, 10MM	002	FEC/B
28	9410105000	RONDELLE PLATE, 5MM	001	FEC/B
29	9425105000	GOUPILLE DE BLOCAGE, 5MM	001	FEC/B
30	9430540162	GOUPILLE DE RESSORT, 4X16	001	FEC/B

F560K5 (734R2 53B,ext734R2 53B)

F-5 LEVIER DE CHANGEMENT

T.D.R	Description du TDR
aucun enregistrement trouvé	

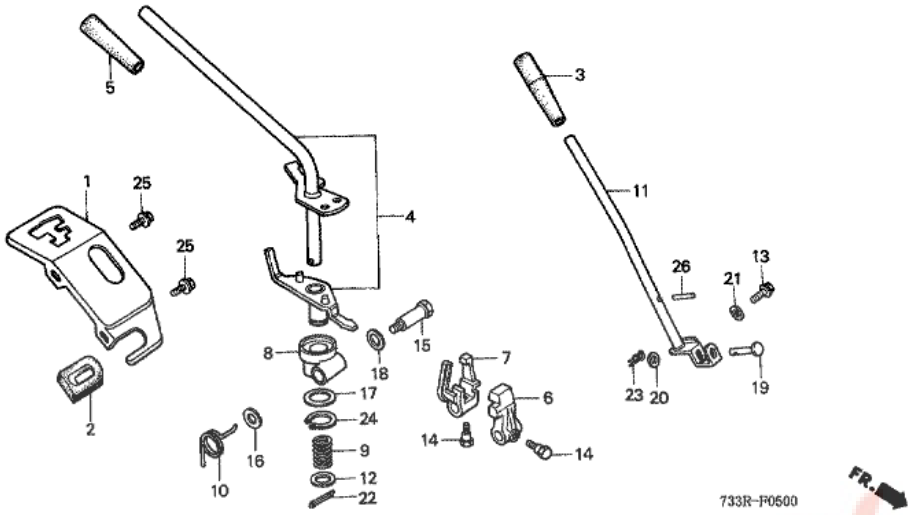

n°de référence	référence	Description	Qte unitaire	Types
1	21311734010ZA	COUVERCLE COMP. CHANGEMENT *NH35M *	001	FEC/B
2	21319727640	ANNEAU DE CABLE	001	FEC/B
3	22542900000	POIGNEE DE LEVIER	001	FEC/B
4	24400734650	ENS. LEVIER DE CHANGEMENT	001	FEC/B
5	24411734A00	POIGNEE DE LEVIER DE CHANGEMENT	001	FEC/B
6	24431734000	BRAS A DE CHANGEMENT	001	FEC/B
7	24441734020	BRAS B DE CHANGEMENT	001	FEC/B
8	24461734020	SUPPORT DE LEVIER SELECTEUR	001	FEC/B
9	24462734000	RESSORT DE REGLAGE DE LEVIER CHANGEMENT	001	FEC/B
10	24466734000	RESSORT DE RAPPEL DE LEVIER CHANGEMENT	001	FEC/B
11	40340734010	ARBRECOMP. CHANGEMENT AUXILIAIRE	001	FEC/B
11	40340V34000	ARBRECOMP. CHANGEMENT AUXILIAIRE	001	FEC/B
12	47539SA5003	RONDELLE	001	FEC/B
13	90014952000	BOULON DE BRIDE, 6X14 (CT200)	002	FEC/B
14	90021700010	VIS D'INSTALLATION DE FOURCHETTE	002	FEC/B
15	90082734000	BOULON DE PORTE-LEVIER DE SELECTION	001	FEC/B
16	90402822000	RONDELLE DE CULASSE, 8MM	001	FEC/B
17	90452155000	RONDELLE, 18.2X26X1	001	FEC/B
18	90472723000	RONDELLE PLATE, 12MM	001	FEC/B
19	90751744000	GOUPILLE DE CHANGEMENT 5X23	001	FEC/B
19	90752735000	AXE DE LEVIER DE CHANGEMENT AUXILIAIRE	001	FEC/B
20	9410105000	RONDELLE PLATE, 5MM	001	FEC/B
21	9410106000	RONDELLE PLATE, 6MM	002	FEC/B
22	9420130180	GOUPILLE FENDUE, 3.0X18	001	FEC/B
23	9425105000	GOUPILLE DE BLOCAGE, 5MM	001	FEC/B
24	9451018000	CIRCLIP EXTERIEUR, 18MM	001	FEC/B
25	957010601000	BOULON DE BRIDE, 6X10	002	FEC/B
26	9622040198	ROULEAU, 4X19.8	001	FEC/B

F560K5 (734R2 53B,ext734R2 53B)

F-8-1 COUVERCLE DE COURROIE (F510K5,F560K5)

T.D.R	Description du TDR
aucun enregistrement trouvé	

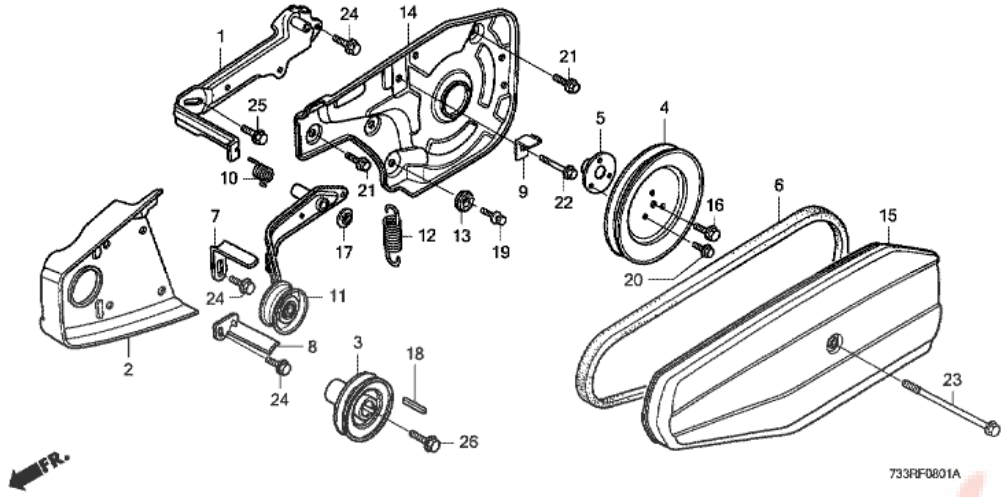

n°de référence	référence	Description	Qte unitaire	Types
1	11801734000	SUPPORT COMP. MOTEUR	001	FEC/B
2	11802734630	PLAQUE DE REGLAGE DE MOTEUR	001	FEC/B
3	22411734700	POULIE DE COMMANDE (80MM)	001	FEC/B
4	22415733000	POULIE MENEE (156MM)	001	FEC/B
5	22426733000	BUTEE DE POULIE MENEE	001	FEC/B
6	22431734013	COURROIE EN V (40)	001	FEC/B
7	22441734000	BUTEE A DE COULLOIE	001	FEC/B
8	22442734000	BUTEE SUPERIEURE DE COURROIE	001	FEC/B
9	22444733000	BUTEE C DE COULLOIE	001	FEC/B
10	22512734800	RESSORT DE RAPPEL DE BRAS DE TENSION	001	FEC/B
11	22520734000	BRAS COMP. TENSION	001	FEC/B
12	22531719000	RESSORT DE TENSION DE COURROIE	001	FEC/B
13	32983028000	ANNEAU DE FAISCEAU ELECTRIQUE	001	FEC/B
14	50651734000	SUPPORT DE COUVERCLE DE COURROIE	001	FEC/B
15	63610734000ZD	COUVERCLE COMP. COURROIE *R280 *	001	FEC/B
16	90101733000	BOULON DE BRIDE, 8X18	001	FEC/B
17	90563045000	RONDELLE DE MONTAGE DE SUPPORTNUMERO	001	FEC/B
18	90746835000	CLAVETTE, 5X5X33	001	FEC/B
19	934040601600	RONDELLE A BOULON, 6X16	001	FEC/B
20	957010601000	BOULON DE BRIDE, 6X10	003	FEC/B
21	957010601200	BOULON DE BRIDE, 6X12	002	FEC/B
22	957010603200	BOULON DE BRIDE, 6X32	001	FEC/B
23	957010607507	BOULON DE BRIDE, 6X75	001	FEC/B
24	957010801600	BOULON DE BRIDE, 8X16	005	FEC/B
25	957010802000	BOULON DE BRIDE, 8X20	001	FEC/B
26	957010802500	BOULON DE BRIDE, 8X25	001	FEC/B

F560K5 (734R2 53B,ext734R2 53B)

F-10-1 BOITE DE VITESSES (F510K5,F560K5)

T.D.R	Description du TDR
aucun enregistrement trouvé	

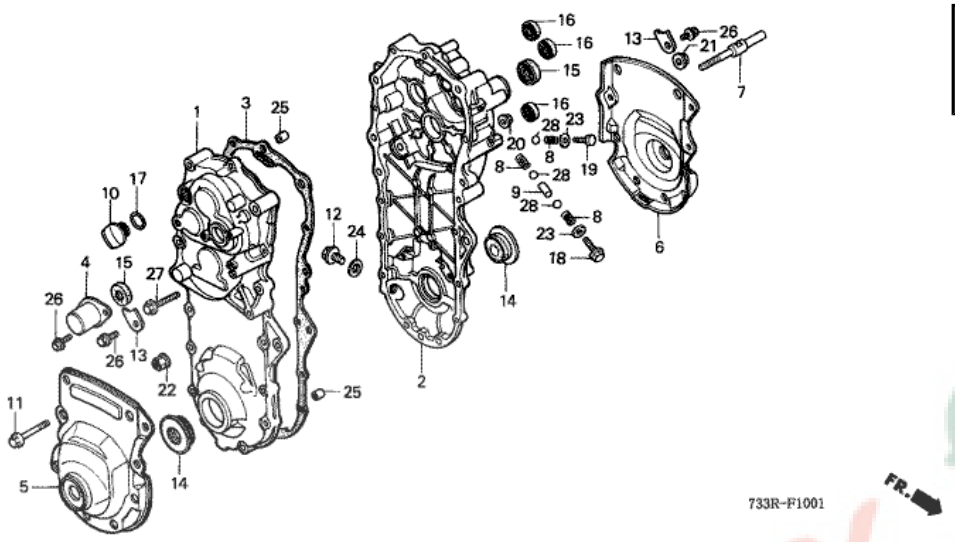

n°de référence	référence	Description	Qte unitaire	Types
1	21111734801	CARTER DE TRANSMISSION D.	001	FEC/B
2	21211734802	CARTER DE TRANSMISSION G.	001	FEC/B
2	21211734803	CARTER DE TRANSMISSION G.	001	FEC/B
3	21281734J01	JOINT DE CARTER DE TRANSMISSION	001	FEC/B
4	21511734000	COUVERCLE DE P.T.O.	001	FEC/B
5	21911734802	PROTECTION DE BOITE D.	001	FEC/B
6	21921734802	PROTECTION DE BITE G.	001	FEC/B
7	22551733000	ARBRE DE BRAS DE TENDEUR	001	FEC/B
8	24271765000	RESSORT DE REGLAGE DE BILLE	003	FEC/B
9	24481719000	PIECE D'ENCLENCHEMENT	001	FEC/B
10	25611733000	CHAPEAU D'HUILE	001	FEC/B
11	90111GC3000	BOULON DE BRIDE, 8X48	001	FEC/B
12	90131883000	BOULON DE DRAINAGE, 12X15	001	FEC/B
13	90482734000	RONDELLE DE CABLE D'EMBRAYAGE LATERAL	002	FEC/B
14	91251734003	JOINT D'EAU, 25X46X8.5	002	FEC/B
15	91252719003	JOINT D'ETANCHEITE D'HUILE, 17X30X8	002	FEC/B
16	91253706003	JOINT D'ETANCHEITE D'HUILE, 12X22X6	003	FEC/B
17	91303800000	JOINT TORIQUE, 16MM	001	FEC/B
18	90101734000	BOULON HEX., 8X10	001	FEC/B
19	90104734000	BOULON HEX., 8X16	001	FEC/B
20	9405006000	ECROU DE BRIDE, 6MM	009	FEC/B
21	9405008000	ECROU DE BRIDE, 8MM	001	FEC/B
22	9405008000	ECROU DE BRIDE, 8MM	001	FEC/B
23	9410208000	RONDELLE PLATE, 8MM	002	FEC/B
24	9410912000	RONDELLE DE BOUCHON DE DRAINAGE, 12MM	001	FEC/B
25	9430108140	GOUJON, 8X14	002	FEC/B
26	957010601000	BOULON DE BRIDE, 6X10	004	FEC/B
27	957010603500	BOULON DE BRIDE, 6X35	009	FEC/B
28	9621108000	BILLE D'ACIER, #8 (1/4)	003	FEC/B

F560K5 (734R2 53B,ext734R2 53B)

F-11-1 ARBRE INTERIEUR (F510K5,F560K5)

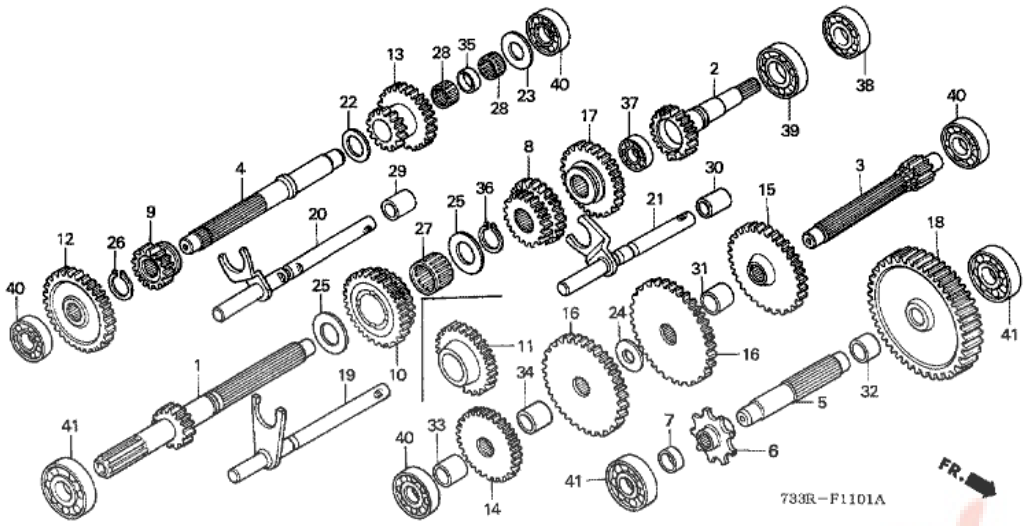

T.D.R	Description du TDR
aucun enregistrement trouvé	

n°de référence	référence	Description	Qte unitaire	Types
1	23111734000	ARBRE DE P.T.O. (15T)	001	FEC/B
2	23112734000	ARBRE D'ENTREE (22T)	001	FEC/B
3	23221734000	ARBRE DE RENVOI (11T)	001	FEC/B
4	23231734000	ARBRE AUXILIAIRE	001	FEC/B
5	23251734000	ARBRE FINAL	001	FEC/B
6	23252733000	PIGNON DE COMMANDE (9T)	001	FEC/B
7	23253734000	COLLIER A D'ARBRE FINAL	001	FEC/B
8	23411734640	PIGNON DE CHANGEMENT (26T/20T)	001	FEC/B
9	23412734000	PIGNON DE CHANGEMENT (17T)	001	FEC/B
10	23413734000	PIGNON FOU PREMIER (26T/30T)	001	FEC/B
12	23415734000	PIGNON DE MARCHE AR. (32T)	001	FEC/B
13	23417734000	PIGNON FOU AUXILIAIRE (25T/17T)	001	FEC/B
14	23421734000	PIGNON PREMIERE D'ARBRE DE RENVOI (33T)	001	FEC/B
15	23422734640	PIGNON TROISIEME D'ARBRE DE RENVOI (33T)	001	FEC/B
16	23423734000	PIGNON DEUXIEME D'ARBRE DE RENVOI (39T)	002	FEC/B
17	23453734000	PIGNON DE CHANGEMENT (30T)	001	FEC/B
18	23581734010	PIGNON FINAL (54T)	001	FEC/B
19	24110734000	ARBRE COMP. FOURCHETTE DE CHANGEMENT DE VITESSE (A)	001	FEC/B
20	24120734000	ARBRE COMP. FOURCHETTE DE CHANGEMENT DE VITESSE (B)	001	FEC/B
21	24130734010	ARBRE COMP. FOURCHETTE DE CHANGEMENT AUXILIAIRE	001	FEC/B
22	90446357000	RONDELLE DE BUTEE, 17.2MM	001	FEC/B
23	90451166000	RONDELLE DE BUTEE, 15MM	001	FEC/B
24	90505734000	RONDELLE DE BUTEE, 17.2X25	001	FEC/B
25	90554700000	RONDELLE DE BUTEE, 20MM	002	FEC/B
26	90601001000	CIRCLIP EXTERIEUR, 17MM	001	FEC/B
27	91051727000	ROULEMENT A AIGUILLES, 20X24X17	001	FEC/B
28	91051734003	ROULEMENT A AIGUILLES, 17X21X13	002	FEC/B
29	91552734000	COLLIER D'ARBRE DE FOURCHETTE	001	FEC/B
31	91553734000	COLLIER D'ARBRE DE RENVOI (A)	001	FEC/B
32	91554734010	COLLIER D'ARBRE FINAL (20.8X25.4X11.0)	001	FEC/B
33	91555734000	COLLIER D'ARBRE DE RENVOI (B)	001	FEC/B
35	91558734000	COLLIER DE PIGNON FOU AUXILIAIRE	001	FEC/B
36	9451020000	CIRCLIP EXTERIEUR, 20MM	001	FEC/B
37	961006001000	ROULEMENT A BILLES RADIAL, 6001	001	FEC/B
38	961006003000	ROULEMENT A BILLES RADIAL, 6003	001	FEC/B
39	961006004000	ROULEMENT A BILLES RADIAL, 6004	001	FEC/B
40	961006202000	ROULEMENT A BILLES RADIAL, 6202	004	FEC/B
41	961006203000	ROULEMENT A BILLES RADIAL, 6203	003	FEC/B

F560K5 (734R2 53B,ext734R2 53B)

F-12-2 ARBRE DE ROUE (F560K5)

T.D.R	Description du TDR
aucun enregistrement trouvé	

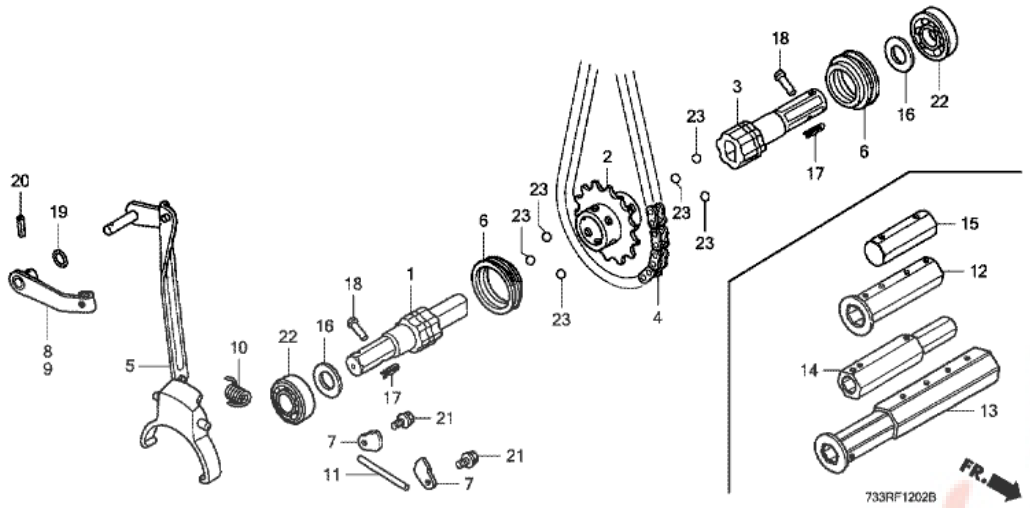

n°de référence	référence	Description	Qte unitaire	Types
1	23371734800	ARBRE DE ROUE D.	001	FEC/B
2	23372734800	PIGNON MENE (21T)	001	FEC/B
3	23381734800	ARBRE DE ROUE G.	001	FEC/B
4	23861734003	CHAINE FINALE (RK520KFX50LE)	001	FEC/B
5	40100734000	LIAISON COMP. EMBRAYAGE LATERAL	002	FEC/B
6	40121723911	CHANGEMENT D'EMBRAYAGE LATERAL	002	FEC/B
7	40211734800	PLAQUE DE FOURCHETTE D'EMBRAYAGE LATERAL	004	FEC/B
8	40310734000	BRAS COMP. EMBRAYAGE LATERAL G.	001	FEC/B
9	40320734000	BRAS COMP. EMBRAYAGE LATERAL D.	001	FEC/B
10	40411734000	RESSORT DE RAPPEL FOURCHETTE D'EMBRAYAGE LATERAL	002	FEC/B
11	40511723910	ARBRE DE FOURCHETTE	002	FEC/B
12	42400708810	ARBRE A DE PROLONGEMENT (172MM)	(2)	FEC/B
14	42410708810	ARBRE B DE PROLONGEMENT (178MM)	(2)	FEC/B
15	42421708810	ARBRE C DE PROLONGEMENT (85MM)	(2)	FEC/B
16	90461734000	RONDELLE DE BUTEE, 25MM	002	FEC/B
17	90651703000	GOUPILLE DE FIXATION, 7MM	002	FEC/B
18	90754703000	GOUPILLE A TETE RONDE, 7X55	002	FEC/B
19	91255729721	JOINT D'ETANCHEITE D'HUILE, 12X17X2.5	002	FEC/B
20	9430550182	GOUPILLE DE RESSORT, 5X18	002	FEC/B
21	957010601200	BOULON DE BRIDE, 6X12	004	FEC/B
22	961006205000	ROULEMENT A BILLES RADIAL, 6205	002	FEC/B
23	9621113000	BILLE D'ACIER, #13 (13/32)	012	FEC/B

F560K5 (734R2 53B,ext734R2 53B)

F-14 GARDE-BOUE

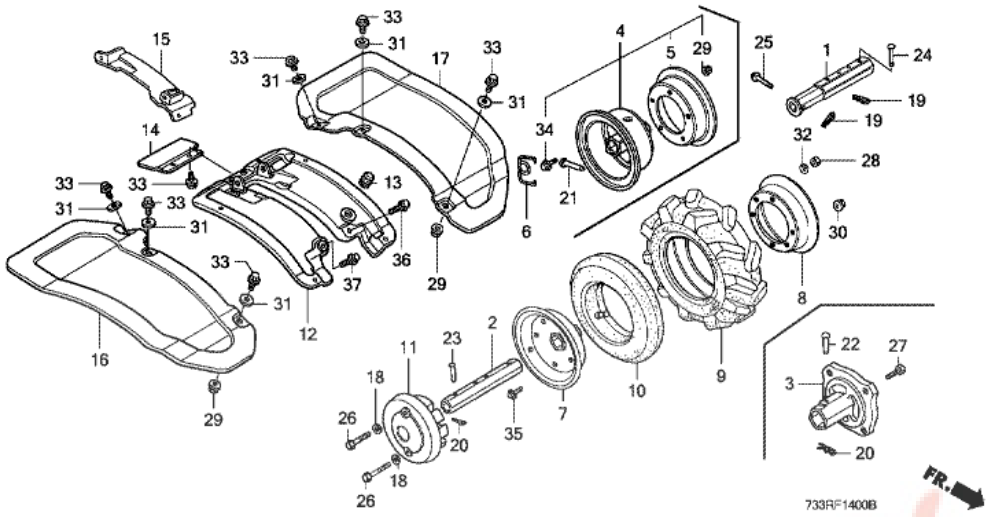

T.D.R	Description du TDR
aucun enregistrement trouvé	

n°de référence	référence	Description	Qte unitaire	Types
2	42401734710	ARBR DE TUYAU	002	FEC/B
3	42611703811ZB	MOYEU DE ROUE D'ACIER *NH35M *	002	FEC/B
12	61110734H30ZB	GARDE-BOUE COMP. PRINCIPAL *R280 *	001	FEC/B
13	61112734H30	BUTEE DE BRAS DE TENSION	001	FEC/B
14	61115733H30	APPUI DE GARDE-BOUE AUXILIAIRE	001	FEC/B
16	61315733H30ZB	PARE-BOUE AUXILIAIRE D. *R280 *	001	FEC/B
17	61325733H30ZB	PARE-BOUE AUXILIAIRE G. *R280 *	001	FEC/B
20	90652700000	GOUPILLE DE FIXATION, 9MM	002	FEC/B
22	90753701000	GOUPILLE A TETE RONDE, 9X72	002	FEC/B
27	92101100250A	BOULON HEX., 10X25	008	FEC/B
29	9405006000	ECROU DE BRIDE, 6MM	002	FEC/B
31	9410306000	RONDELLE PLATE, 6MM	006	FEC/B
33	957010601200	BOULON DE BRIDE, 6X12	008	FEC/B
36	957010801800	BOULON DE BRIDE, 8X18	001	FEC/B
37	957010801800	BOULON DE BRIDE, 8X18	001	FEC/B

F560K5 (734R2 53B,ext734R2 53B)

F-17-10 COUVERCLE SUPERIEUR MOTEUR

T.D.R	Description du TDR
aucun enregistrement trouvé	

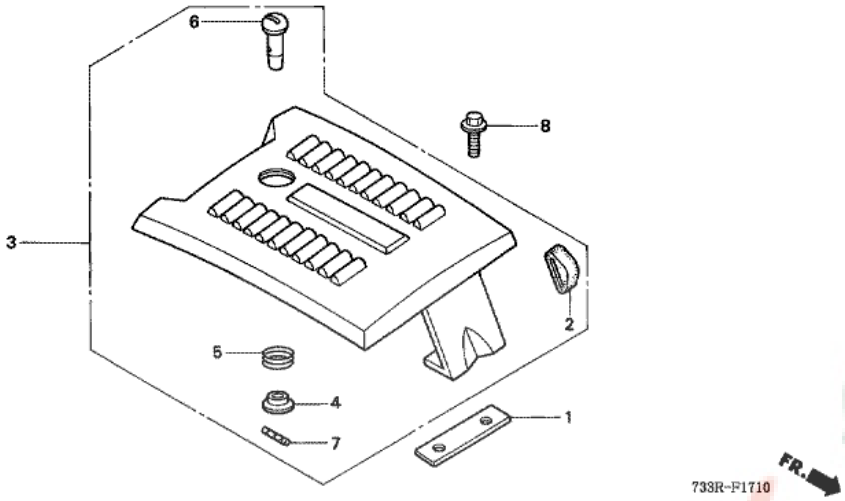

n°de référence	référence	Description	Qte unitaire	Types
1	18323734750	ENTRETOISE D'APPUI DE COUVERCLE SUPERIEUR	001	FEC/B
2	18324734300	CAOUTCHOUC DE BUTEE	001	FEC/B
3	18440ZE1B31	ENS. COUVERCLE SUPERIEUR DE MOTEUR	001	FEC/B
4	50129862000	FIXATION DE RESSORT DE BLOCAGE	001	FEC/B
5	63173862000	RESSORT DE VERROU DE COUVERCLE	001	FEC/B
6	90751734000	AXE DE VERROU DE COUVERCLE	001	FEC/B
7	9430530183	GOUPILLE DE RESSORT, 3X18	001	FEC/B
8	957010601200	BOULON DE BRIDE, 6X12	002	FEC/B

Pièces Box.fr

F560K5 (734R2 53B,ext734R2 53B)

F-20-1 BANC DE MOTEUR (F510K5,F560K5)

T.D.R	Description du TDR
aucun enregistrement trouvé	

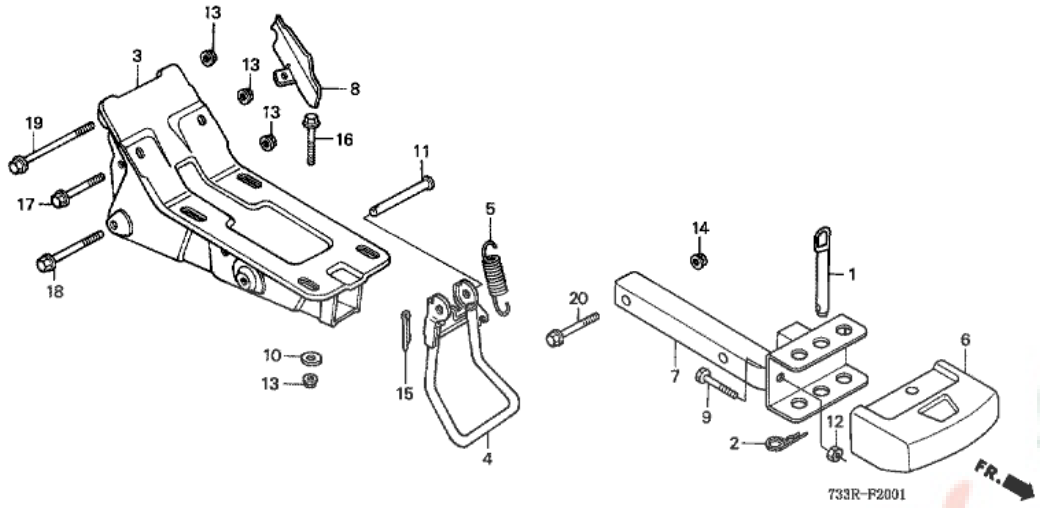

n°de référence	référence	Description	Qte unitaire	Types
3	51110734000	SOCLE COMP. MOTEUR	001	FEC/B
4	51510734000	BEQUILLE COMP.	001	FEC/B
5	51521715000	RESSORT DE BLOCKAGE	001	FEC/B
8	63622734H30	GUIDE, CACHE DE COURROIE	001	FEC/B
10	90402344820	RONDELLE, 8X22	004	FEC/B
11	90754734000	GOUPILLE DE BEQUILLE	001	FEC/B
13	9405008000	ECROU DE BRIDE, 8MM	007	FEC/B
15	9420130180	GOUPILLE FENDUE, 3.0X18	001	FEC/B
16	957010803500	BOULON DE BRIDE, 8X35	004	FEC/B
17	957010804000	BOULON DE BRIDE, 8X40	001	FEC/B
18	957010805500	BOULON DE BRIDE, 8X55	001	FEC/B
19	957010808000	BOULON DE BRIDE, 8X80	001	FEC/B

Pièces Box.fr

F560K5 (734R2 53B,ext734R2 53B)

F-21-1 BOITE D'ATTELAGE (F510K5,F560K5)

T.D.R	Description du TDR
aucun enregistrement trouvé	

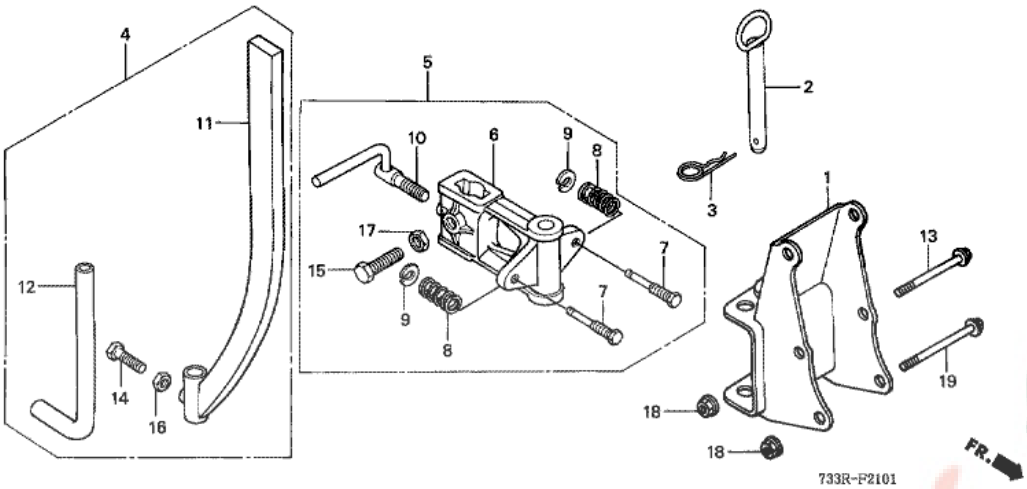

n°de référence	référence	Description	Qte unitaire	Types
1	50610734630	BOITIER COMP. REMORQUAGE	001	FEC/B
2	50620723000	AXE COMP. REMORQUAGE	001	FEC/B
3	50641719000	GOUPILLE DE BLOCAGE	001	FEC/B
4	72480734M60	ENS. BARRE, DE DIRECTION	001	FEC/B
5	80100734J00	ENS., ACCESSOIRE ATTELAGE	001	FEC/B
6	80150708000	REMORQUAGE D'ACCESSOIRE	001	FEC/B
7	80161708000	BOULON DE REMORQUAGE	002	FEC/B
8	80162708000	RESSORT DE REMORQUAGE	002	FEC/B
9	80163708000	RONDELLE	002	FEC/B
10	80170708000	ENS. POIGNEE DE BUTEE	001	FEC/B
11	80311704810	BARRE A D'ATTELAGE	001	FEC/B
12	80315704810	BARRE B D'ATTELAGE	001	FEC/B
13	90106735000	BOULON DE BRIDE, 10X95	002	FEC/B
14	92101100250A	BOULON HEX., 10X25	001	FEC/B
15	92101120320A	BOULON HEX., 12X32	001	FEC/B
16	94001100000S	ECROU HEX., 10MM	001	FEC/B
17	94002120000S	ECROU HEX., 12MM	001	FEC/B
18	9405010000	ECROU DE BRIDE, 10MM	003	FEC/B
19	957011010000	BOULON DE BRIDE, 10X100	001	FEC/B

F560K5 (734R2 53B,ext734R2 53B)

F-25-1 ETIQUETTE (F510K5,F560K5)

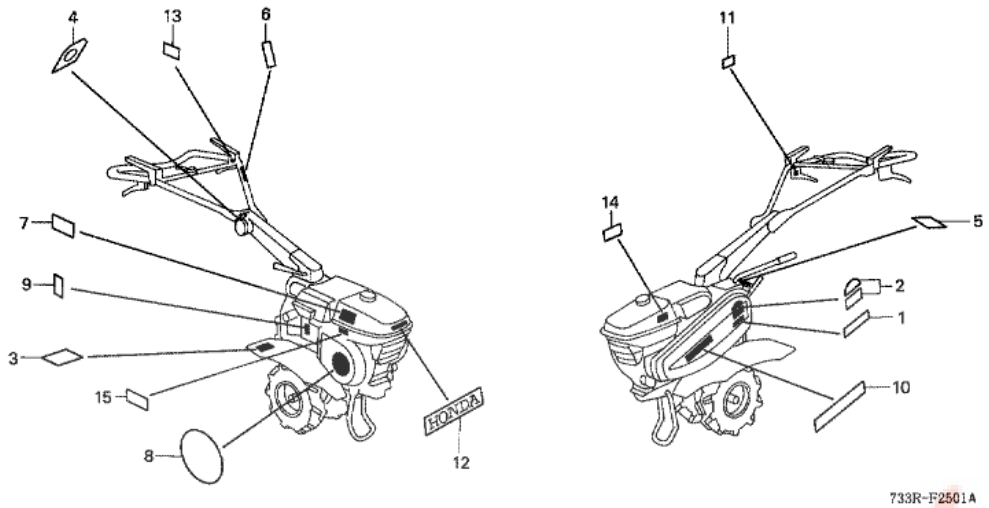

T.D.R	Description du TDR
aucun enregistrement trouvé	

n°de référence	référence	Description	Qte unitaire	Types
1	87146734F41	REPERE DE RAYARE G. (F560)	001	FEC/B
2	87193733C31	REPERE D'EMBLEME LATERAL	001	FEC/B
3	87406733V60	MISE EN GARDE, FOURCHE (EC)	001	FEC/B
4	87501734N50	MARQUE D'INDICATION D'INTERRUPTEUR MOTEUR (EC)	001	FEC/B
5	87502734N60	ETIQUETTE DE CHANGEMENT	001	FEC/B
5	87502734N61	ETIQUETTE DE CHANGEMENT	001	FEC/B
6	87512734N70	MARQUE, INDICATION D'EMBRAYAGE (EC)	001	FEC/B
7	87516VA9B50	MARQUE D'AVERTISSEMENT D'OPERATION	001	FEC/B
8	87521770881	PLAQUE D'EMBLEME	001	FEC/B
9	87528733E91	MARQUE DE STARTER (H=34)	001	FEC/B
9	87528ZH7000	MARQUE DE STARTER (GRIS)	001	FEC/B
10	87531733E81	EMBLEME (HONDA 135)	001	FEC/B
11	87531734N70	MARQUE DE COTE DROIT D'EMBRAYAGE (EC)	001	FEC/B
12	87531737E81	EMBLEME (HONDA 100)	001	FEC/B
13	87535734N70	MARQUE, EMBRAYAGE COTE G. (EC)	001	FEC/B
14	87561ZA8660	PLAQUE D'AVERTISSEMENT (CO)	001	FEC/B

F560K5 (734R2 53B,ext734R2 53B)

F-26 OUTIL

T.D.R	Description du TDR
aucun enregistrement trouvé	

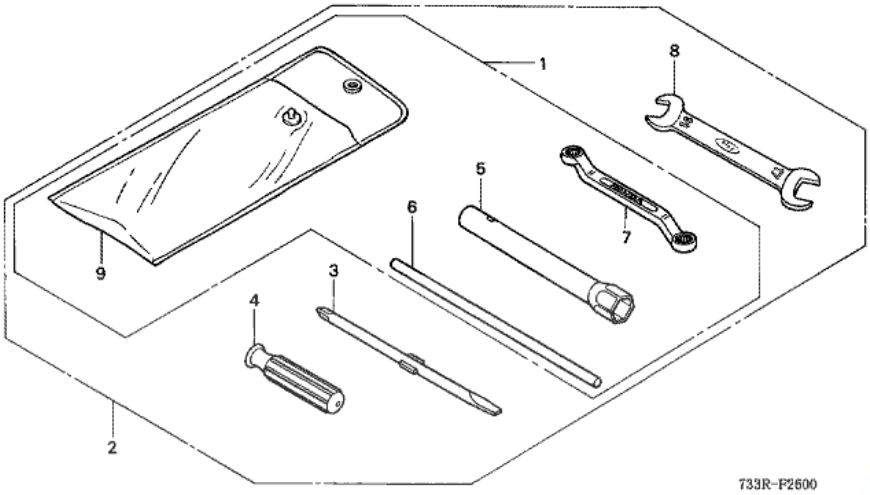

n°de référence	référence	Description	Qte unitaire	Types
2	89000734A00	TROUSSE A OUTILS	(1)	FEC/B
3	89102538000	TOURNEVIS, VIS (NO.2 + -)	(1)	FEC/B
4	89103538000	POIGNEE	(1)	FEC/B
5	9900421003	CLE A DOUILLE (P21)	001	FEC/B
6	89219805000	MANCHE DE CLE A DOUILLE	001	FEC/B
7	89227461000	CLE A OEIL, 10X12	(1)	FEC/B
8	9900114170	CLE, 14X17	(1)	FEC/B
9	9900802300	SAC D'OUTILS, 230MM	(1)	FEC/B

Pièces Box.fr