F460K2 (734J2 K2,ext734J2 K2)

E-2 CULASSE

T.D.R	Description du TDR
aucun enregistrement trouvé	

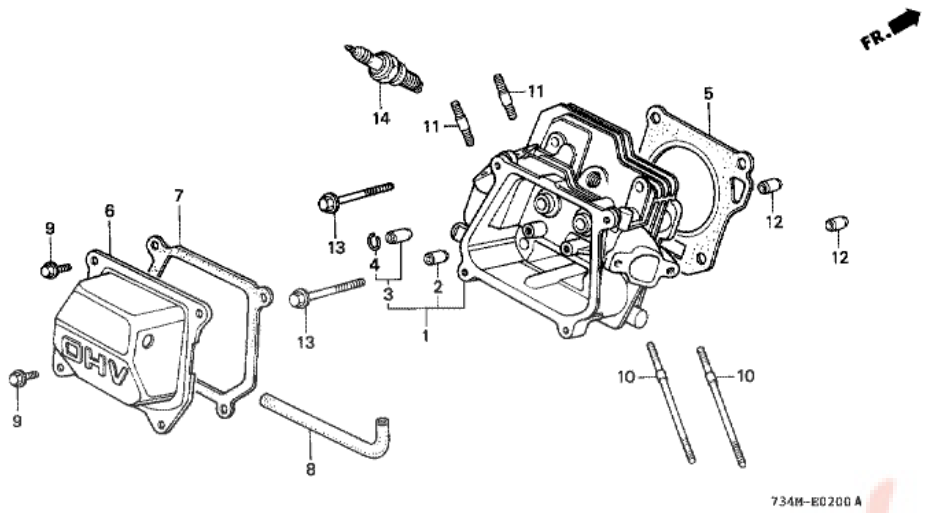

n°de référence	référence	Description	Qte unitaire	Types
1	12210ZH7000	CULASSE COMP.	001	F
2	12204ZE1306	GUIDE DE SOUPAPE D'ADMISSION (O.S.)	(1)	F
3	12205ZE1315	GUIDE DE SOUPAPE D'ECHAPPEMENT (O.S.)	(1)	F
4	12216ZE5300	ATTACHE DE GUIDE SOUPAPE	001	F
5	12251ZH7800	JOINT DE CULASSE	001	F
6	12310ZE1000	COUVERCLE COMP. CULASSE	001	F
7	12391ZE1000	JOINT DE COUVERCLE DE CULASSE	001	F
8	15721ZH8000	TUYAU DE RESPIRATION	001	F
9	90013883000	BOULON DE BRIDE, 6X12 (CT200)	004	F
10	90043ZE1020	GOUJON, 6X112	002	F
11	90047ZE1000	GOUJON, 8X32	002	F
12	9430110160	GOUJON, 10X16	002	F
13	957230805500	BOULON DE BRIDE, 8X55	004	F
14	9807955846	BOUGIE D'ALLUMAGE (BPR5ES) (NGK)	001	F
14	9807955855	BOUGIE D'ALLUMAGE (W16EPR-U) (DENSO)	001	F
14	9807956846	BOUGIE D'ALLUMAGE (BPR6ES) (NGK)	(1)	F
14	9807956855	BOUGIE D'ALLUMAGE (W20EPR-U) (DENSO)	(1)	F

F460K2 (734J2 K2,ext734J2 K2)

E-3 CORPS DE CYLINDRE

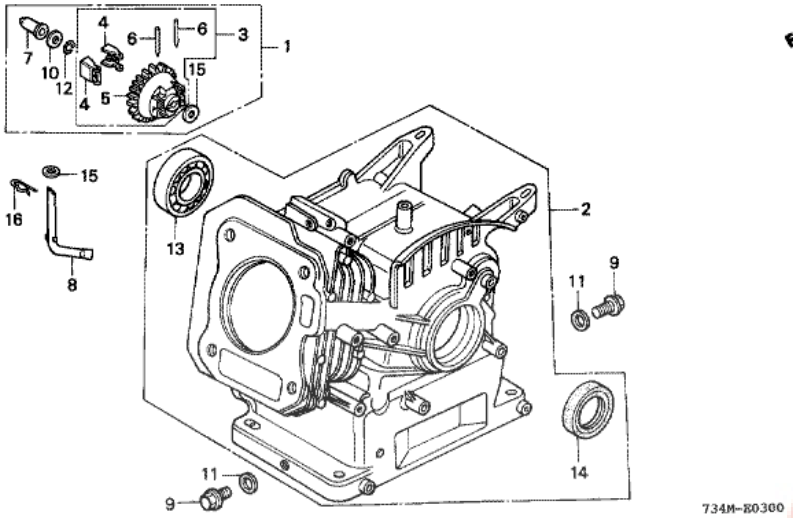

T.D.R	Description du TDR
aucun enregistrement trouvé	

n°de référence	référence	Description	Qte unitaire	Types
1	06165ZE1000	TROUSSSE DE REGULATEUR	(1)	F
2	12000ZF0405	ENS. CORPS DE CYLINDRE	001	F
3	16510ZE1000	ENS. REGULATEUR	001	F
4	16511ZE1000	POIDS DE REGULATEUR	002	F
5	16512ZE1000	SUPPORT DE POIDS DE REGULATEUR	001	F
6	16513ZE1000	AXE DE POIDS DE REGULATEUR	002	F
7	16531ZE1000	COULISSEAU DE REGULATEUR	001	F
8	16541ZE1000	ARBRE DE BRAS DE REGULATEUR	001	F
9	90131ZE1000	BOULON DE DRAINAGE	002	F
10	90451ZE1000	RONDELLE DE BUTEE, 6MM	001	F
11	90601ZE1000	RONDELLE DE BOUCHON DE DRAINAGE, 10.2MM	002	F
12	90602ZE1000	AGRAFE DE SUPPORT DE REGULATEUR	001	F
13	91001878003	ROULEMENT A BILLES RADIAL, 62/22	001	F
14	91202ZE6003	JOINT D'ETANCHEITE D'HUILE, 22X35X6	001	F
15	9410106800	RONDELLE PLATE, 6MM	002	F
16	9425108000	GOUPILLE DE BLOCAGE, 8MM	001	F

F460K2 (734J2 K2,ext734J2 K2)

E-6 LOGEMENT DU CARTER-MOTEUR (F460/K1/K2)

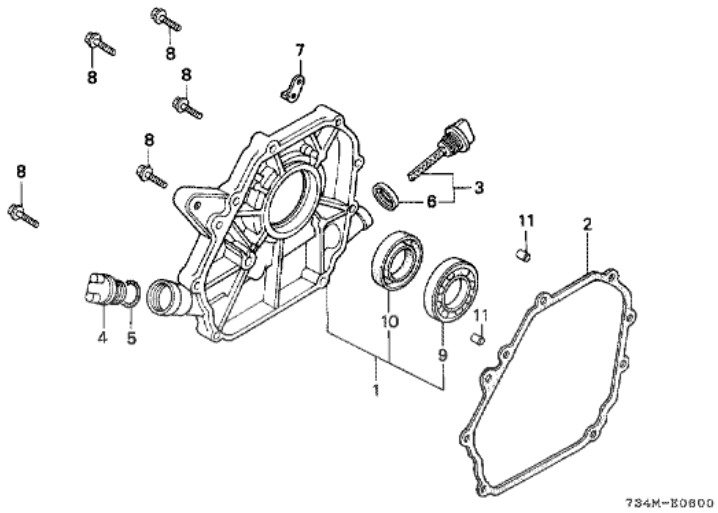

T.D.R	Description du TDR
aucun enregistrement trouvé	

n°de référence	référence	Description	Qte unitaire	Types
1	11300ZE0000	ENS. COUVERCLE DE CARTER	001	F
2	11381ZH7800	JOINT DE COUVERCLE DE BOITIER	001	F
3	15600ZE1000	ENS. BOUCHON DE REMPLISSAGE HUILE (GRIS)	001	F
3	15600ZE1003	ENS. BOUCHON DE REMPLISSAGE HUILE (GRIS)	001	F
4	15600ZG4003	ENS. BOUCHON DE REMPLISSAGE HUILE	001	F
4	15620ZG4910	BOUCHON DE REMPLISSAGE D'HUILE	001	F
5	15621896010	JOINT DE CHAPEAU DE FILTRE A HUILE	001	F
6	15625ZE1000	JOINT DE CHAPEAU DE FILTRE A HUILE	001	F
6	15625ZE1003	JOINT DE CHAPEAU DE FILTRE A HUILE	001	F
7	32302734K50	SUPPORT DE CLIP DE CORDON (B)	001	F
8	90015883000	BOULON DE BRIDE, 6X28 (CT200)	007	F
9	91001878003	ROULEMENT A BILLES RADIAL, 62/22	001	F
10	91203ZE0003	JOINT D'ETANCHEITE D'HUILE, 22X41X6	001	F
11	9430108140	GOUJON, 8X14	002	F

F460K2 (734J2 K2,ext734J2 K2)

E-7 PISTON/VILEBREQUIN

T.D.R	Description du TDR
aucun enregistrement trouvé	

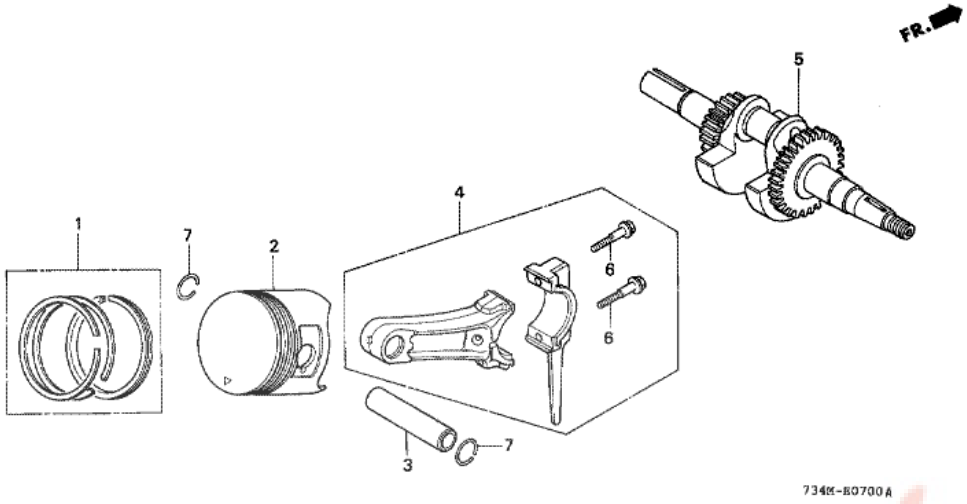

n°de référence	référence	Description	Qte unitaire	Types
1	13010ZE6013	JEU DE BAGUE DE PISTON (STD.) (NIPPON)	001	F
1	13010ZE6014	JEU DE BAGUE DE PISTON (STD.) (TEIKOKU)	001	F
1	13011ZE6013	JEU DE BAGUE DE PISTON (0.25) (NIPPON)	(1)	F
1	13011ZE6014	JEU DE BAGUE DE PISTON (0.25) (TEIKOKU)	(1)	F
1	13012ZE6013	JEU DE BAGUE DE PISTON (0.50) (NIPPON)	(1)	F
1	13012ZE6014	JEU DE BAGUE DE PISTON (0.50) (TEIKOKU)	(1)	F
1	13013ZE6013	JEU DE BAGUE DE PISTON (0.75) (NIPPON)	(1)	F
1	13013ZE6014	JEU DE BAGUE DE PISTON (0.75) (TEIKOKU)	(1)	F
2	13101ZH7000	PISTON (STD.)	001	F
2	13102ZH7000	PISTON (0.25)	(1)	F
2	13103ZH7000	PISTON (0.50)	(1)	F
2	13104ZH7000	PISTON (0.75)	(1)	F
3	13111ZE0000	AXE, PISTON	001	F
4	13200ZE0000	ENS. BIELLE	001	F
4	132A0ZE0000	ENS. BIELLE (COTE A INFERIEURE)	(1)	F
5	13310ZE0000	VILEBREQUIN COMP.	001	F
6	90001ZE1000	BOULON DE BIELLE	002	F
7	90551ZE0000	ATTACHE D'AXE DE PISTON, 13MM	002	F

F460K2 (734J2 K2,ext734J2 K2)

E-9 ARBRE A CAMES

T.D.R	Description du TDR
aucun enregistrement trouvé	

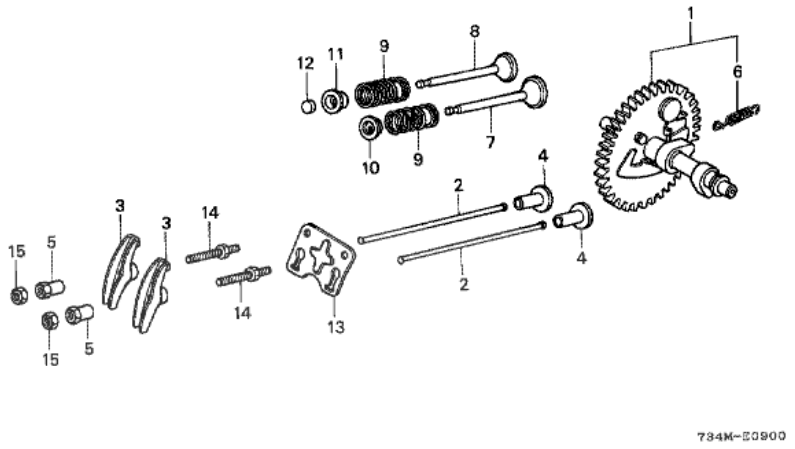

n°de référence	référence	Description	Qte unitaire	Types
1	14100ZE0812	ENS. ARBRE A CAMES	001	F
2	14410ZE0010	TIGE D'ENTRAINEMENT	002	F
3	14431ZE1000	CULBUTEUR	002	F
4	14441ZE1000	POUSSOIR DE SOUPAPE	002	F
5	14451ZE1013	PIVOT DE CULBUTEUR	002	F
6	14568ZE1000	RESSORT DE RAPPEL DE POIDS	001	F
7	14711ZF0000	SOUPAPE D'ADMISSION	001	F
8	14721ZF0000	SOUPAPE ECHAPPEMENT	001	F
9	14751ZF1000	RESSORT DE SOUPAPE	002	F
10	14771ZE1000	FIXATION DE RESSORT DE SQUPAPED'ADMISSION	001	F
11	14773ZE1000	FIXATION, RESSORT DE SOUPAPE D'ECHAPPEMENT	001	F
12	14781ZE1000	ROTOR DE SOUPAPE	001	F
13	14791ZE0010	PLAQUE-SUPPORT, TIGE D'ENTRAINEMENT	001	F
14	90012ZE0010	BOULON DE PIVOT, 8MM	002	F
15	90206ZE1000	ECROU DE REGLAGE DE PIVOT	002	F

F460K2 (734J2 K2,ext734J2 K2)

E-11-2 DEMARREUR A ENROULEUR (F460K2/F560K3/K4)

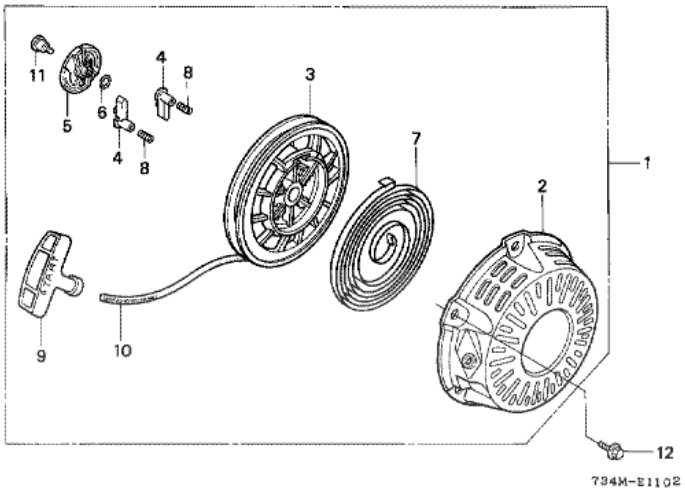

T.D.R	Description du TDR
aucun enregistrement trouvé	

n°de référence	référence	Description	Qte unitaire	Types
1	28400ZH8013ZA	ENS. LANCEUR *R8 *	001	F
2	28410ZH8003ZA	BOITIER COMP. DE LANCEUR *R8 *	001	F
3	28420ZH8013	BOBINE DE LANCEUR (NATUREL)	001	F
4	28422ZH8013	ROCHET DE DEMARREUR	002	F
5	28433ZH8003	GUIDE DE ROCHET	001	F
6	28441ZH8003	RESSORT DE FRICTION	001	F
7	28442ZH8003	RESSORT DE LANCEUR	001	F
8	28443ZH8003	RESSORT DE RAPPEL	002	F
9	28461ZH8003	POIGNEE DE DEMARREUR	001	F
10	28462ZH8003	CORDON DE LANCEUR	001	F
11	90003ZH8003	VIS DE FIXATION	001	F
12	957010600800	BOULON DE BRIDE, 6X8	003	F

F460K2 (734J2 K2,ext734J2 K2)

E-12 GAINE DE VENTILATEUR/TOLE LATERALE

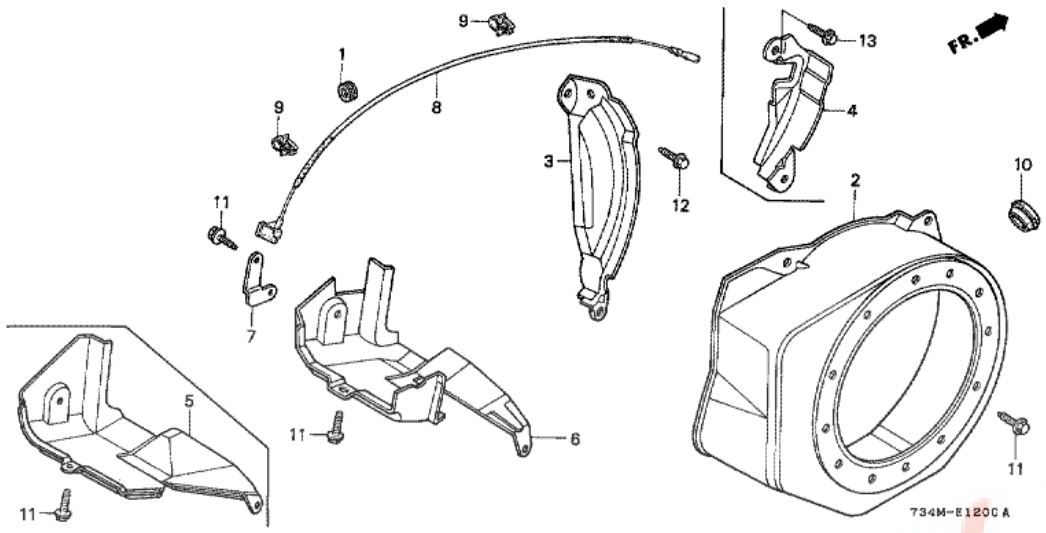

T.D.R	Description du TDR
aucun enregistrement trouvé	

n°de référence	référence	Description	Qte unitaire	Types
1	11347371300	ANNEAU DE COUVERCLE DE REGLAGE	001	F
2	19610ZE0000ZA	COUVERCLE COMP. DE VENTILATEUR *R8 *	001	F
3	19612ZH7000	PLAQUE LATERAL (STD.)	001	F
6	19630ZH7000	BUSE DE VENTILATEUR COMP.	001	F
7	32303735A30	SUPPORT DE CLIP DE CORDON (C)	001	F
7	32303ZE0850	SUPPORT DE CLIP DE CORDON	001	F
8	36101ZE1010	FIL D'INTERRUPTEUR D'ARRET (370MM)	001	F
10	81329567020	ANNEAU D'ORIFICE DE VIDANGE	001	F
11	90013883000	BOULON DE BRIDE, 6X12 (CT200)	006	F
12	90022888010	BOULON DE BRIDE, 6X20 (CT200)	001	F

F460K2 (734J2 K2,ext734J2 K2)

E-14 CARBURATEUR

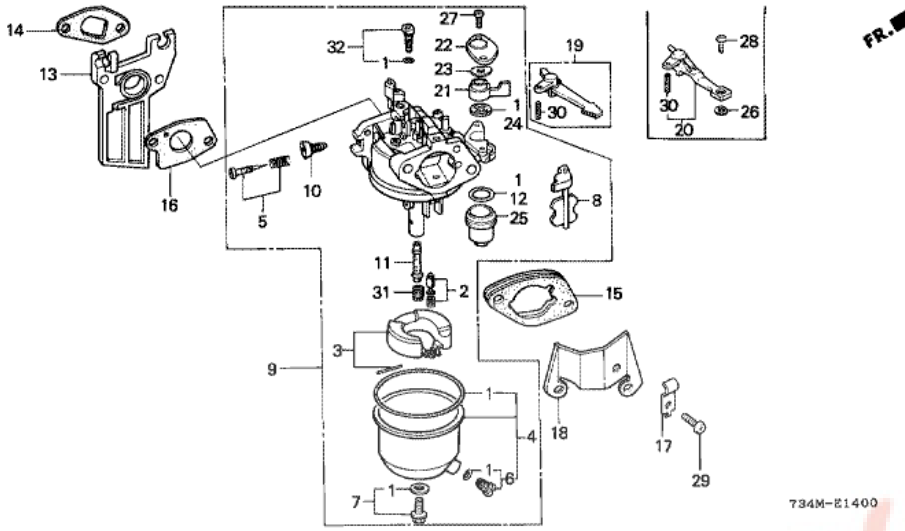

T.D.R	Description du TDR
aucun enregistrement trouvé	

n°de référence	référence	Description	Qte unitaire	Types
1	16010ZH7A20	JEU DE JOINTS	001	F
2	16011ZE0005	JEU DE SOUPAPE DE FLOTTEUR	001	F
3	16013ZE0005	JEU DE FLOTTEUR	001	F
5	16016ZE0005	JEU DE VIS DE PILOTE	001	F
7	16028ZE0005	JEU DE VIS	001	F
8	16044ZE0005	JEU DE STARTER	001	F
9	16100ZH7A80	ENS. CARBURATEUR (BE12G A)	001	F
10	16124ZE0005	VIS DE BUTEE DE PAPILLON	001	F
11	16166ZH7820	GICLEUR PRINCIPAL	001	F
12	16173001004	JOINT DE CUVETTE DE FILTRE A CREPINE A ESSENCE	001	F
13	16211ZE0000	ISOLANT DE CARBURATEUR	001	F
14	16212ZH7800	JOINT D'ISOLANT	001	F
15	16220ZE1020	ENTRETOISE COMP. CARBURATEUR	001	F
16	16221ZH8800	JOINT DE CARBURATEUR	001	F
19	16610ZE1000	LEVIER COMP. STARTER (STD.)	001	F
21	16953ZE1811	LEVIER DE ROBINET	001	F
23	16956ZE1811	RESSORT DE LEVIER DE ROBINET	001	F
24	16957ZE1812	JOINT DE ROBINET D'ESSENCE	001	F
25	16967ZE0811	CUVETTE, FILTRE A ESSENCE	001	F
27	93500030081G	VIS A TETE CYLINDRIQUE, 3X8	002	F
30	9430520122	GOUPILLE DE RESSORT, 2X12	001	F
31	99101ZF50600	GICLEUR PRINCIPAL, #60	(1)	F
31	99101ZF50620	GICLEUR PRINCIPAL, #62	(1)	F
31	99101ZF50650	GICLEUR PRINCIPAL, #65	(1)	F
32	99204ZE00350	JEU DE GICLEUR DE PILOTE, #35	001	F
33	16015ZH7A20	JEU CUVE FLOTTEUR	001	F
34	16024ZH7A20	JEU DE VIS DE VIDANGE	001	F

F460K2 (734J2 K2,ext734J2 K2)

E-15 FILTRE A AIR

T.D.R	Description du TDR
aucun enregistrement trouvé	

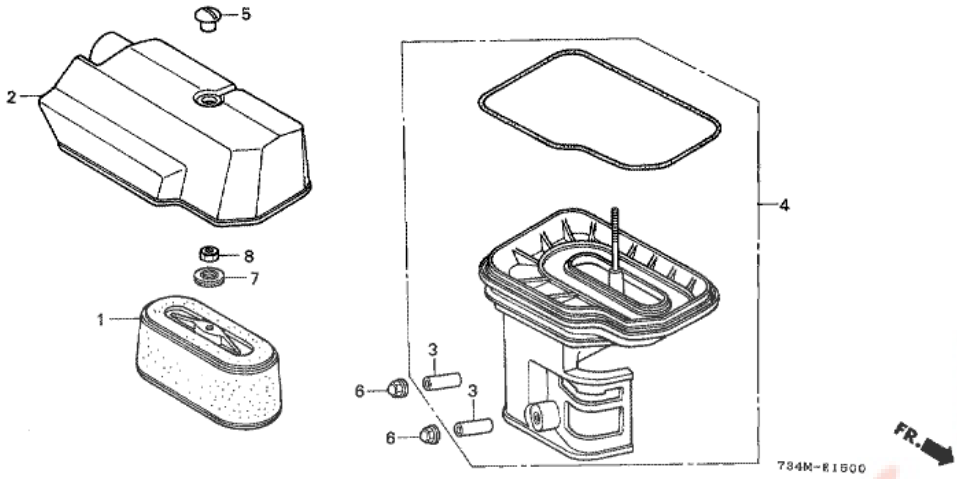

n°de référence	référence	Description	Qte unitaire	Types
1	17210734003	ELEMENT COMP. FILTRE A AIR	001	F
2	17231734000	COUVERCLE DE FILTRE A AIR	001	F
3	17238ZE0010	COLLIER DE FILTRE A AIR	002	F
4	17410734602	COUDE COMP. FILTRE A AIR	001	F
5	90007734000	AXE DE VERROU DE COUVERCLE	001	F
6	9405006000	ECROU DE BRIDE, 6MM	002	F
7	90416551000	RONDELLE ETANCHEITE, 6MM	001	F
8	94002060000S	ECROU HEX., 6MM	001	F

F460K2 (734J2 K2,ext734J2 K2)

E-16 SILENCIEUX

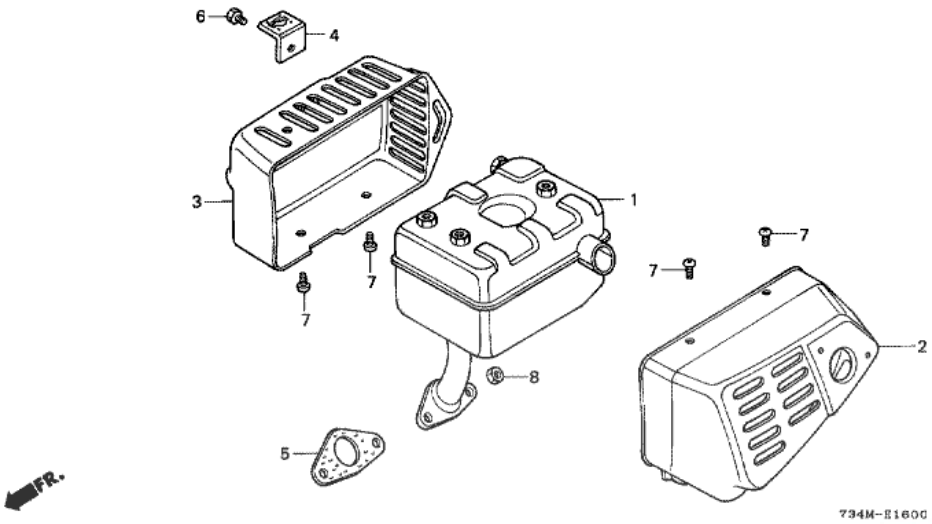

T.D.R	Description du TDR
aucun enregistrement trouvé	

n°de référence	référence	Description	Qte unitaire	Types
1	18310734000	TUYAU D'ECHAPPEMENT COMP.	001	F
2	18312734000	PROTECTEUR POT D'ECHAPPEMENT G.	001	F
3	18313734000	PROTECTEUR POT D'ECHAPPEMENT D.	001	F
4	18325734000	APPUI DE CACHE SUPERIEUR DE MOTEUR	001	F
5	18381ZH8800	JOINT DE POT D'ECHAPPEMENT	001	F
6	92101060080B	BOULON HEX., 6X8	001	F
7	93500060060B	VIS A TETE CYLINDRIQUE, 6X6	006	F
8	94001080000S	ECROU HEX., 8MM	002	F

F460K2 (734J2 K2,ext734J2 K2)

E-17 RESERVOIR A CARBURANT

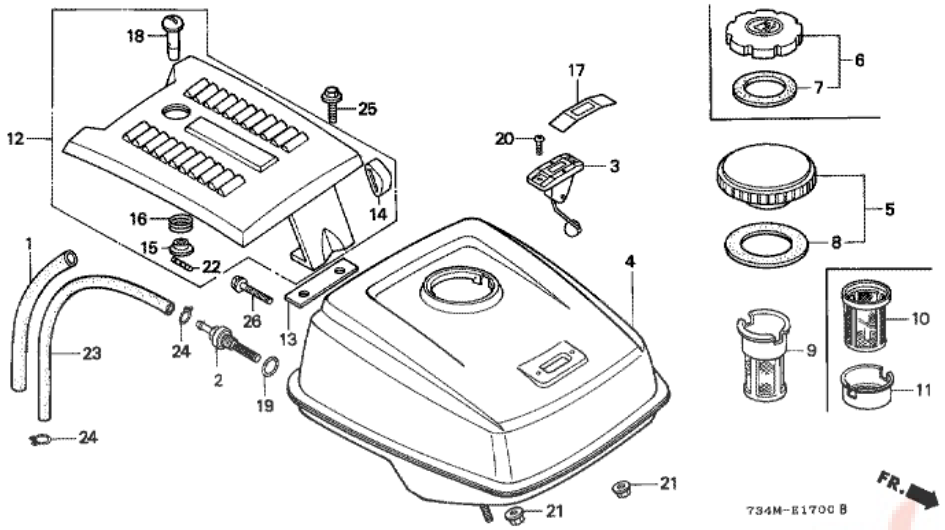

T.D.R	Description du TDR
aucun enregistrement trouvé	

n°de référence	référence	Description	Qte unitaire	Types
1	16854ZH8000	CAOUTCHOUC DE SUPPORT (107MM)	001	F
2	16955ZE1000	RACCORD DE RESERVOIR D'ESSENCE	001	F
3	17505ZC0003	ENS. COMPTEUR A ESSENCE	001	F
4	17510ZE0A50ZB	RESERVOIR COMP. ESSENCE *R8 *	001	F
5	17620ZH7013	BOUCHON COMP. REMPLISSAGE ESSENCE	001	F
6	17620ZE2W00	BOUCHON COMP. REMPLISSAGE ESSENCE (CHROME)	001	F
7	17631ZH7003	JOINT DE BOUCHON DE REMPLISSAGE D'ESSENCE (39X58X3)	001	F
8	17631329003	JOINT DE BOUCHON DE REMPLISSAGE D'ESSENCE (39X58X3)	001	F
9	17670ZH7A81	FILTRE A ESSENCE COMP.	001	F
12	18440ZE1B30	ENS. COUVERCLE SUPERIEUR DE MOTEUR	001	F
13	18323734750	ENTRETOISE D'APPUI DE COUVERCLE SUPERIEUR	001	F
14	18324734300	CAOUTCHOUC DE BUTEE	001	F
15	50129862000	FIXATION DE RESSORT DE BLOCAGE	001	F
16	63173862000	RESSORT DE VERROU DE COUVERCLE	001	F
18	90751734000	AXE DE VERROU DE COUVERCLE	001	F
19	91353671004	JOINT TORIQUE, 14MM (NOK)	001	F
20	93600050100A	VIS A TETE PLATE, 5X10	002	F
21	9405006000	ECROU DE BRIDE, 6MM	002	F
22	9430530183	GOUPILLE DE RESSORT, 3X18	001	F
23	950014514040	TUYAU D'ESSENCE, 4.5X140 (95001-45001-60M)	001	F
24	9500202080	AGRAFE DE TUYAU (B8)	002	F
25	957010601200	BOULON DE BRIDE, 6X12	002	F
26	957010602500	BOULON DE BRIDE, 6X25	001	F

F460K2 (734J2 K2,ext734J2 K2)

E-19 VOLANT

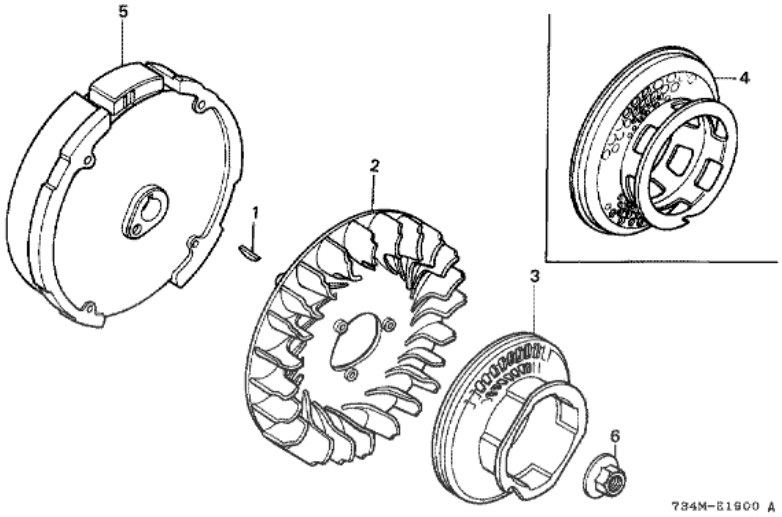

T.D.R	Description du TDR
aucun enregistrement trouvé	

n°de référence	référence	Description	Qte unitaire	Types
1	13331357000	CLAVETTE DE WOODRUFF SPECIALE, 25X18	001	F
2	19511ZE0000	VENTILATEUR DE REFROIDISSEMENT	001	F
3	28450ZH7811	POULIE COMP. DEMARREUR	001	F
5	31100ZE0000	VOLANT COMP.	001	F
5	31100ZE0810	VOLANT COMP. (LAMPE)	(1)	F
6	90201878003	ECROU SPECIAL, 14MM	001	F

Pièces Box.fr

F460K2 (734J2 K2,ext734J2 K2)

E-20 BOBINE D'ALLUMAGE

T.D.R	Description du TDR
aucun enregistrement trouvé	

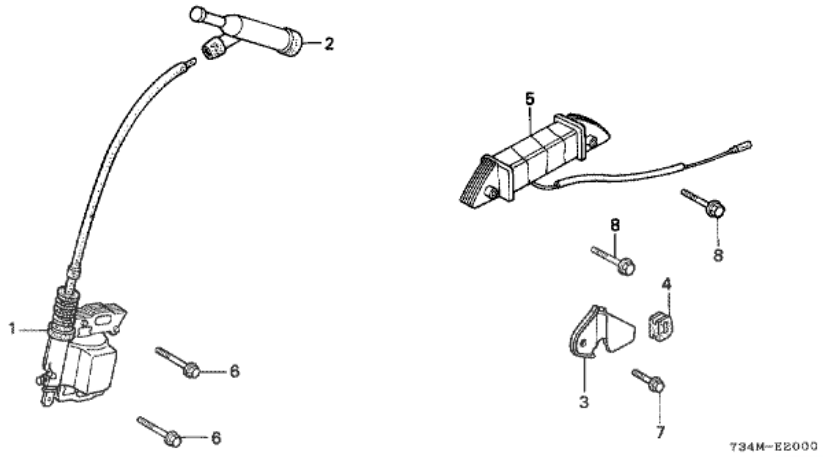

n°de référence	référence	Description	Qte unitaire	Types
1	30500ZE1033	ENS. BOBINE, ALLUMAGE	001	F
2	30700ZE1013	ENS. CHAPEAU D'ANTI-PARASITE (NICHIWA Y-EZ RTFM256)	001	F
6	90121952000	BOULON DE BRIDE, 6X25 (CT200)	002	F

F460K2 (734J2 K2,ext734J2 K2)

E-22 CONNEXION

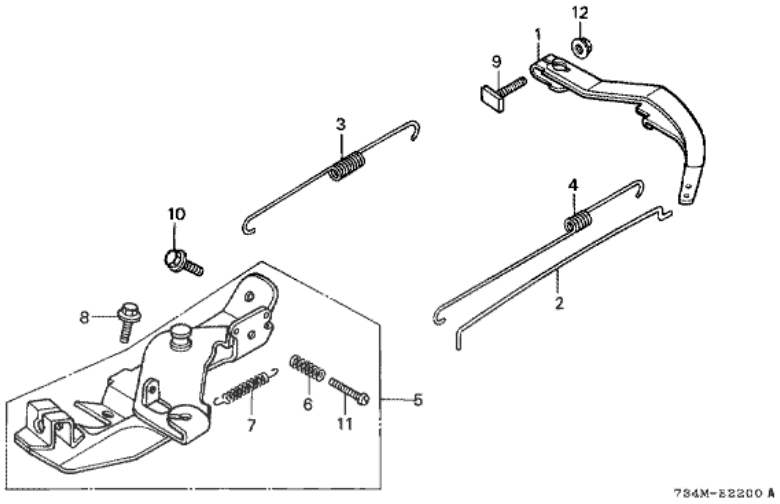

T.D.R	Description du TDR
aucun enregistrement trouvé	

n°de référence	référence	Description	Qte unitaire	Types
1	16551ZE0010	BRAS DE REGULATEUR	001	F
2	16555ZE0000	TIGE DE REGULATEUR	001	F
3	16561734010	RESSORT DE REGULATEUR	001	F
4	16562ZE0020	RESSORT DE RAPPEL DE PAPILLON	001	F
5	16570734000	ENS. COMMANDE	001	F
6	16584883300	RESSORT DE REGLAGE DE COMMANDE	001	F
7	16592ZE1810	RESSORT DE RAPPEL DE CABLE	001	F
8	90013883000	BOULON DE BRIDE, 6X12 (CT200)	001	F
9	90015ZE5010	BOULON DE BRAS DE REGULATEUR	001	F
10	90022888010	BOULON DE BRIDE, 6X20 (CT200)	001	F
11	93500050320A	VIS A TETE CYLINDRIQUE, 5X32	001	F
12	9405006000	ECROU DE BRIDE, 6MM	001	F

F460K2 (734J2 K2,ext734J2 K2)
EOP-1 KIT DE LAMPE

T.D.R	Description du TDR
aucun enregistrement trouvé	

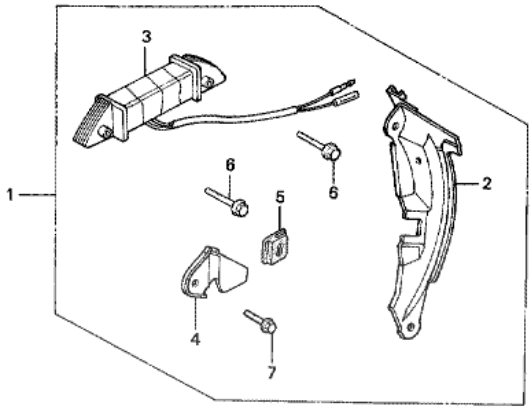

734M-X0100

n°de référence	référence	Description	Qte unitaire	Types
1	06316734600	TROUSSE DE LAMPE (12V/25W)	(1)	F
2	19612ZH7820	PLAQUE LATERAL (LAMPE)	(1)	F
3	31510ZE1811	ENS. BOBINE DE LAMPE (12V/25W)	(1)	F
4	31511ZE1000	AGRAFE DE FIL	(1)	F
5	31512ZE1000	ANNEAU DE FIL	(1)	F
6	90015883000	BOULON DE BRIDE, 6X28 (CT200)	(2)	F
7	90019883000	BOULON DE BRIDE, 5X10	(1)	F

Pièces Box.fr

F460K2 (734J2 K2,ext734J2 K2)
EOP-2 TROUSSE DE JOINT

T.D.R	Description du TDR
aucun enregistrement trouvé	

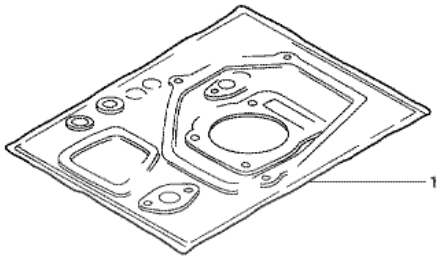

MENG-X0003

n°de référence	référence	Description	Qte unitaire	Types
1	061A1ZH7810	TROUSSE DE JOINT	001	F

Pièces Box.fr

F460K2 (734J2 K2,ext734J2 K2)

F-1 TUYAU DE GUIDON/CABLE/BATTERIE

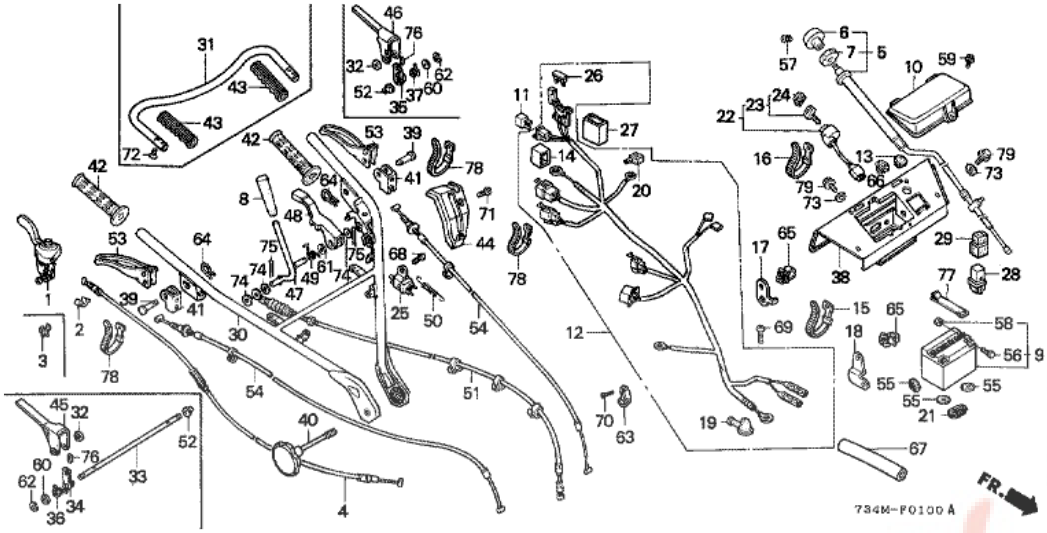

T.D.R	Description du TDR
aucun enregistrement trouvé	

n°de référence	référence	Description	Qte unitaire	Types
1	17850723003	ENS. LEVIER DE GAZ	001	F
1	17850723013	ENS. LEVIER DE GAZ	001	F
3	17851777003	AGRAFE, PAPILLON DES GAZ	001	F
4	17910734010	CABLE COMP. ACCELERATEUR	001	F
8	22547734A20	POIGNEE DE LEVIER D'EMBRAYAGE	001	F
30	53110734000	TUYAU COMP. GUIDON	001	F
39	53132719000	AXE DE PERMUTATION, 8X21	002	F
40	53135734000	REGULATEUR DE POIGNEE	001	F
41	53147734000	SUPPORT D'ECHANGE	002	F
42	53165397940	POIGNEE D.	002	F
44	54410734010ZB	BOITIER COMP. EMBRAYAGE *NH278 *	001	F
47	54451734000	LEVIER D'EMBRAYAGE PRINCIPAL	001	F
48	54452734000	LEVIER DE RAPPEL D'EMBRAYAGE PRINCIPAL	001	F
49	54453734000	RESSORT DE RAPPEL D'EMBRAYAGE PRINCIPAL	001	F
51	54510734T50	CABLE COMP. EMBRAYAGE PRINCIPAL	001	F
53	54611727000	LEVIER D'EMBRAYAGE LATERAL	002	F
54	54720734J20	CABLE COMP. D'EMBRAYAGE LATERAL	002	F
61	90489943000	RONDELLE DE FIXATION DE ROTOR	001	F
64	90651703000	GOUPILLE DE FIXATION, 7MM	002	F
71	93500060120A	VIS A TETE CYLINDRIQUE, 6X12	002	F
74	9410110000	RONDELLE PLATE, 10MM	003	F
75	9420120180	GOUPILLE FENDUE, 2.0X18	002	F
78	9501462100	BANDE B1 DE CABLE	002	F

F460K2 (734J2 K2,ext734J2 K2)

F-3 COLONNE DE GUIDON

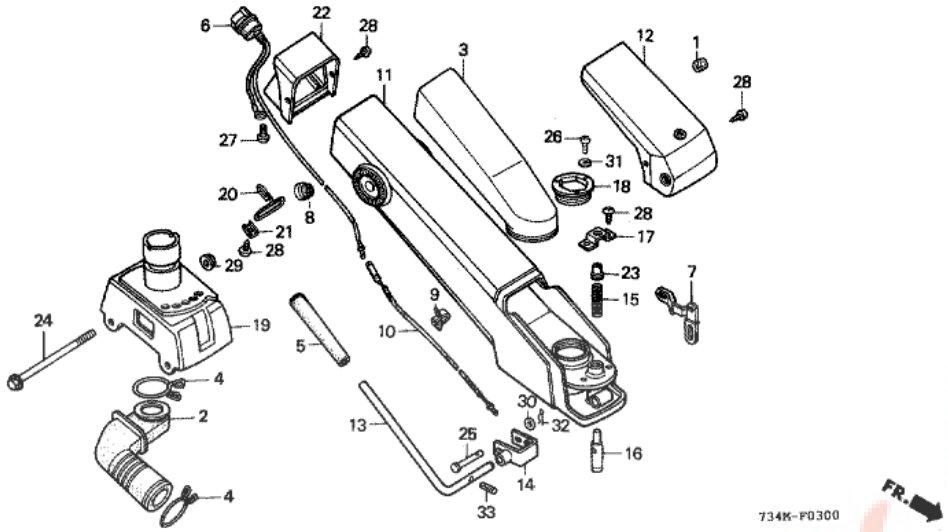

T.D.R	Description du TDR
aucun enregistrement trouvé	

n°de référence	référence	Description	Qte unitaire	Types
1	11347371300	ANNEAU DE COUVERCLE DE REGLAGE	001	F
2	17237734000	FLEXIBLE DE FILTRE A AIR	001	F
3	17238734K00	DURITE DE COLONNE DE FILTRE A AIR	001	F
4	17308634000	ETRIER DE CONDUIT D'AIR CHAUD	002	F
5	22542900000	POIGNEE DE LEVIER	001	F
7	36037657000	ANNEAU A DE TUYAU	001	F
8	36100734A01	ENS. INTERRUPTEUR D'ARRET MOTEUR	001	F
9	36103ZE1000	SUPPORT DE FIL D'INTERRUPTEUR D'ARRET	003	F
10	36151734000	FIL D'INTERRUPTEUR DE MOTEUR	001	F
10	36151734J60	FIL D'ARRET DE MOTEUR (1250MM)	001	F
11	50110734A20ZB	COLONNE COMP. DIRECTION *R8 *	001	F
12	50121734000ZA	COUVERCLE DE COLONNE INFERIEUR *R8 *	001	F
13	50122734K00	LEVIER DE TOUR DE COLLONE	001	F
14	50123734000	BRAS DE BLOCAGE DE COLLONE	001	F
15	50125734000	RESSORT DE GOUPILLE DE BLOCAGE DE COLLONE	001	F
16	50126734010	GOUPILLE DE BLOCAGE DE COLLONE	001	F
17	50127734000	PLAQUE DE BOULON BLOCAGE	001	F
18	50215734010	BUTEE DE COLLONE	001	F
19	50220734020ZB	BASE COMP. TOUR *NH192M *	001	F
20	50275727000	GUIDE DE CABLE	001	F
22	66111734000ZB	TABLEAU DE BORD DE COLONNE *NH278 *	001	F
23	90081734000	BOULON DE BLOCAGE DE COLLONE	001	F
24	90103734000	BOULON DE BRIDE, 10X105	002	F
25	90702734000	GOUPILLE DE BLOCAGE DE COLLONE	001	F
26	93500050100A	VIS A TETE CYLINDRIQUE, 5X10	001	F
27	93500060100A	VIS A TETE CYLINDRIQUE, 6X10	001	F
28	9390335110	VIS AUTO-TARAUDEUSE, 5X10	007	F
29	9405010000	ECROU DE BRIDE, 10MM	002	F
30	9410105000	RONDELLE PLATE, 5MM	001	F
32	9425105000	GOUPILLE DE BLOCAGE, 5MM	001	F
33	9430540162	GOUPILLE DE RESSORT, 4X16	001	F

F460K2 (734J2 K2,ext734J2 K2)

F-5 LEVIER DE CHANGEMENT

T.D.R	Description du TDR
aucun enregistrement trouvé	

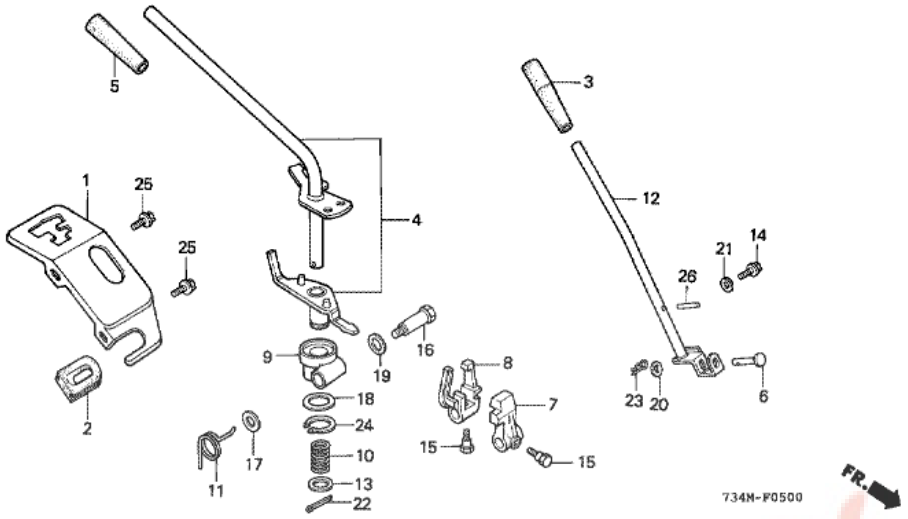

n°de référence	référence	Description	Qte unitaire	Types
1	21311734K10ZA	COUVERCLE DE CHANGEMENT *NH192M *	001	F
2	21319727640	ANNEAU DE CABLE	001	F
3	22542900000	POIGNEE DE LEVIER	001	F
4	24400734000	ENS. LEVIER DE CHANGEMENT	001	F
5	24411734A00	POIGNEE DE LEVIER DE CHANGEMENT	001	F
6	90751744000	GOUPILLE DE CHANGEMENT 5X23	001	F
7	24431734000	BRAS A DE CHANGEMENT	001	F
8	24441734010	BRAS B DE CHANGEMENT	001	F
9	24461734010	SUPPORT DE LEVIER SELECTEUR	001	F
10	24462734000	RESSORT DE REGLAGE DE LEVIER CHANGEMENT	001	F
11	24466734000	RESSORT DE RAPPEL DE LEVIER CHANGEMENT	001	F
12	40340734010	ARBRECOMP. CHANGEMENT AUXILIAIRE	001	F
13	47539SA5003	RONDELLE	001	F
14	90014952000	BOULON DE BRIDE, 6X14 (CT200)	002	F
15	90021700010	VIS D'INSTALLATION DE FOURCHETTE	002	F
16	90082734000	BOULON DE PORTE-LEVIER DE SELECTION	001	F
17	90402822000	RONDELLE DE CULASSE, 8MM	001	F
18	90452155000	RONDELLE, 18.2X26X1	001	F
19	90472723000	RONDELLE PLATE, 12MM	001	F
20	9410105000	RONDELLE PLATE, 5MM	001	F
21	9410106000	RONDELLE PLATE, 6MM	002	F
22	9420130180	GOUPILLE FENDUE, 3.0X18	001	F
23	9425105000	GOUPILLE DE BLOCAGE, 5MM	001	F
24	9451018000	CIRCLIP EXTERIEUR, 18MM	001	F
25	957010601000	BOULON DE BRIDE, 6X10	002	F
26	9622040198	ROULEAU, 4X19.8	001	F

F460K2 (734J2 K2,ext734J2 K2)

F-8 COUVERCLE DE COURROIE

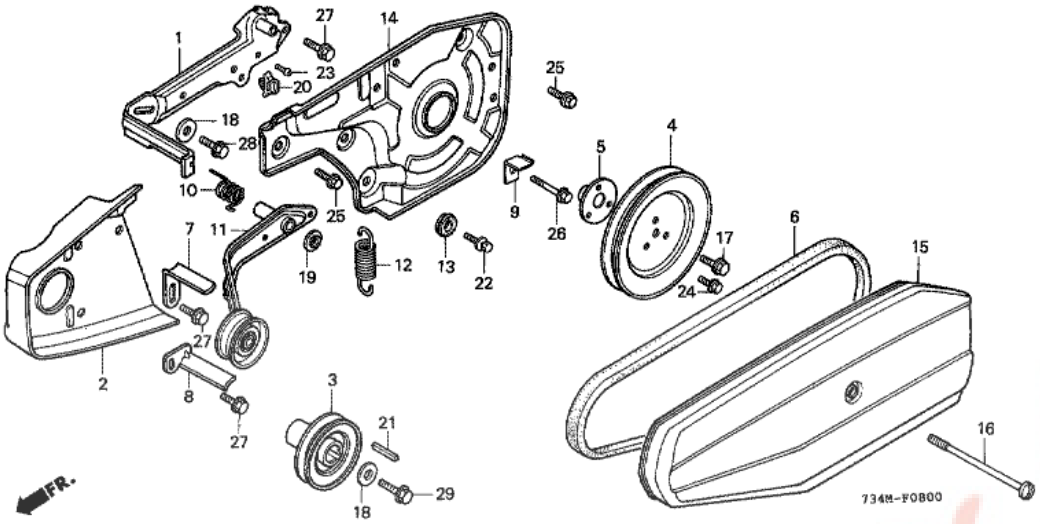

T.D.R	Description du TDR
aucun enregistrement trouvé	

n°de référence	référence	Description	Qte unitaire	Types
1	11801734000	SUPPORT COMP. MOTEUR	001	F
2	11802734K00	PLAQUE DE REGLAGE DE MOTEUR	001	F
3	22411734000	POULIE DE COMMANDE	001	F
4	22415733000	POULIE MENEE (156MM)	001	F
5	22426733000	BUTEE DE POULIE MENEE	001	F
6	22431734013	COURROIE EN V (40)	001	F
7	22441734000	BUTEE A DE COULLOIE	001	F
8	22442734000	BUTEE SUPERIEURE DE COURROIE	001	F
9	22444733000	BUTEE C DE COULLOIE	001	F
11	22520734000	BRAS COMP. TENSION	001	F
12	22531719000	RESSORT DE TENSION DE COURROIE	001	F
13	32983028000	ANNEAU DE FAISCEAU ELECTRIQUE	001	F
14	50651734000	SUPPORT DE COUVERCLE DE COURROIE	001	F
15	63610734K00ZA	COUVERCLE COMP. COURROIE *R8 *	001	F
16	957010607507	BOULON DE BRIDE, 6X75	001	F
17	90101733000	BOULON DE BRIDE, 8X18	001	F
18	90471704010	RONDELLE A, 8MM	002	F
19	90563045000	RONDELLE DE MONTAGE DE SUPPORTNUMERO	001	F
21	90746835000	CLAVETTE, 5X5X33	001	F
22	934040601600	RONDELLE A BOULON, 6X16	001	F
24	957010601000	BOULON DE BRIDE, 6X10	003	F
25	957010601200	BOULON DE BRIDE, 6X12	002	F
26	957010603200	BOULON DE BRIDE, 6X32	001	F
27	957010801600	BOULON DE BRIDE, 8X16	005	F
28	957010802000	BOULON DE BRIDE, 8X20	001	F
29	957010802500	BOULON DE BRIDE, 8X25	001	F

F460K2 (734J2 K2,ext734J2 K2)

F-10 BOITE DE VITESSES

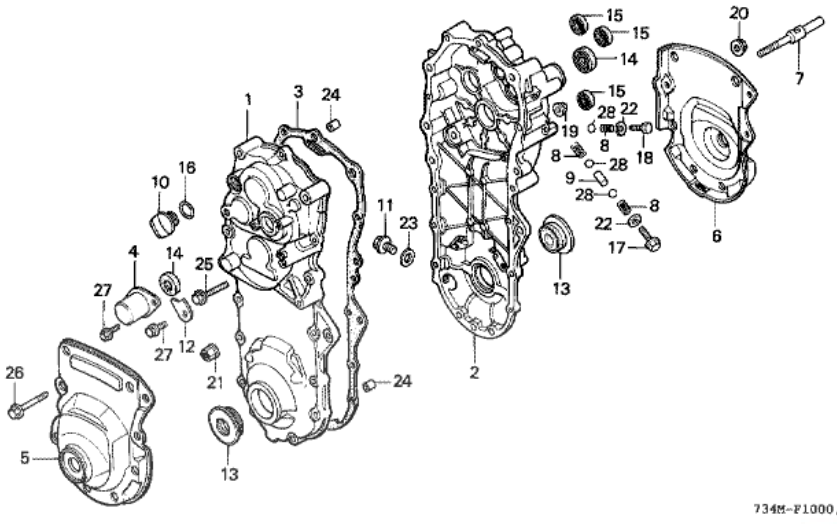

T.D.R	Description du TDR
aucun enregistrement trouvé	

n°de référence	référence	Description	Qte unitaire	Types
1	21111734801	CARTER DE TRANSMISSION D.	001	F
2	21211734801	CARTER DE TRANSMISSION G.	001	F
3	21281734J01	JOINT DE CARTER DE TRANSMISSION	001	F
4	21511734000	COUVERCLE DE P.T.O.	001	F
5	21911734802	PROTECTION DE BOITE D.	001	F
6	21921734802	PROTECTION DE BITE G.	001	F
7	22551733000	ARBRE DE BRAS DE TENDEUR	001	F
8	24271719010	RESSORT DE REGLAGE DE BILLE	003	F
9	24481719000	PIECE D'ENCLENCHEMENT	001	F
10	25611733000	CHAPEAU D'HUILE	001	F
11	90131883000	BOULON DE DRAINAGE, 12X15	001	F
12	90482734000	RONDELLE DE CABLE D'EMBRAYAGE LATERAL	002	F
13	91251734003	JOINT D'EAU, 25X46X8.5	002	F
14	91252719003	JOINT D'ETANCHEITE D'HUILE, 17X30X8	002	F
15	91253706003	JOINT D'ETANCHEITE D'HUILE, 12X22X6	003	F
16	91303800000	JOINT TORIQUE, 16MM	001	F
17	92101080100A	BOULON HEX., 8X10	001	F
18	92101080160A	BOULON HEX., 8X16	001	F
19	9405006000	ECROU DE BRIDE, 6MM	009	F
20	9405008000	ECROU DE BRIDE, 8MM	002	F
21	9405010000	ECROU DE BRIDE, 10MM	001	F
22	9410208000	RONDELLE PLATE, 8MM	002	F
23	9410912000	RONDELLE DE BOUCHON DE DRAINAGE, 12MM	001	F
24	9430108140	GOUJON, 8X14	002	F
25	957010603500	BOULON DE BRIDE, 6X35	009	F
26	90111GC3000	BOULON DE BRIDE, 8X48	001	F
27	957010601000	BOULON DE BRIDE, 6X10	002	F
28	9621108000	BILLE D'ACIER, #8 (1/4)	003	F

F460K2 (734J2 K2,ext734J2 K2)

F-11 PIGNON BOITE DE VITESSES

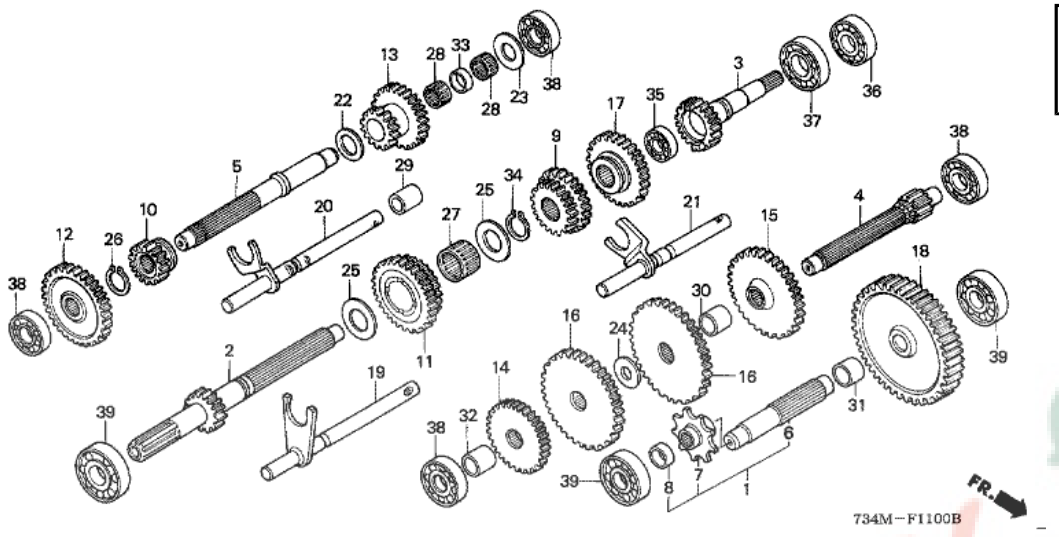

T.D.R	Description du TDR
aucun enregistrement trouvé	

n°de référence	référence	Description	Qte unitaire	Types
2	23111734000	ARBRE DE P.T.O. (15T)	001	F
3	23112734000	ARBRE D'ENTREE (22T)	001	F
4	23221734000	ARBRE DE RENVOI (11T)	001	F
5	23231734000	ARBRE AUXILIAIRE	001	F
6	23251734000	ARBRE FINAL	001	F
7	23252733000	PIGNON DE COMMANDE (9T)	001	F
8	23253734000	COLLIER A D'ARBRE FINAL	001	F
9	23411734640	PIGNON DE CHANGEMENT (26T/20T)	001	F
10	23412734000	PIGNON DE CHANGEMENT (17T)	001	F
11	23413734000	PIGNON FOU PREMIER (26T/30T)	001	F
12	23415734000	PIGNON DE MARCHE AR. (32T)	001	F
13	23417734000	PIGNON FOU AUXILIAIRE (25T/17T)	001	F
14	23421734000	PIGNON PREMIERE D'ARBRE DE RENVOI (33T)	001	F
15	23422734640	PIGNON TROISIEME D'ARBRE DE RENVOI (33T)	001	F
16	23423734000	PIGNON DEUXIEME D'ARBRE DE RENVOI (39T)	002	F
17	23453734000	PIGNON DE CHANGEMENT (30T)	001	F
18	23581734010	PIGNON FINAL (54T)	001	F
19	24110734000	ARBRE COMP. FOURCHETTE DE CHANGEMENT DE VITESSE (A)	001	F
20	24120734000	ARBRE COMP. FOURCHETTE DE CHANGEMENT DE VITESSE (B)	001	F
21	24130734010	ARBRE COMP. FOURCHETTE DE CHANGEMENT AUXILIAIRE	001	F
22	90446357000	RONDELLE DE BUTEE, 17.2MM	001	F
23	90451166000	RONDELLE DE BUTEE, 15MM	001	F
24	90505734000	RONDELLE DE BUTEE, 17.2X25	001	F
25	90554700000	RONDELLE DE BUTEE, 20MM	002	F
26	90601001000	CIRCLIP EXTERIEUR, 17MM	001	F
27	91051727000	ROULEMENT A AIGUILLES, 20X24X17	001	F
28	91051734003	ROULEMENT A AIGUILLES, 17X21X13	002	F
29	91552734000	COLLIER D'ARBRE DE FOURCHETTE	001	F
30	91553734000	COLLIER D'ARBRE DE RENVOI (A)	001	F
31	91554734010	COLLIER D'ARBRE FINAL (20.8X25.4X11.0)	001	F
32	91555734000	COLLIER D'ARBRE DE RENVOI (B)	001	F
33	91558734000	COLLIER DE PIGNON FOU AUXILIAIRE	001	F
34	9451020000	CIRCLIP EXTERIEUR, 20MM	001	F
35	961006001000	ROULEMENT A BILLES RADIAL, 6001	001	F
36	961006003000	ROULEMENT A BILLES RADIAL, 6003	001	F
37	961006004000	ROULEMENT A BILLES RADIAL, 6004	001	F
38	961006202000	ROULEMENT A BILLES RADIAL, 6202	004	F
39	961006203000	ROULEMENT A BILLES RADIAL, 6203	003	F

F460K2 (734J2 K2,ext734J2 K2)

F-12 ARBRE DE ROUE

T.D.R	Description du TDR
aucun enregistrement trouvé	

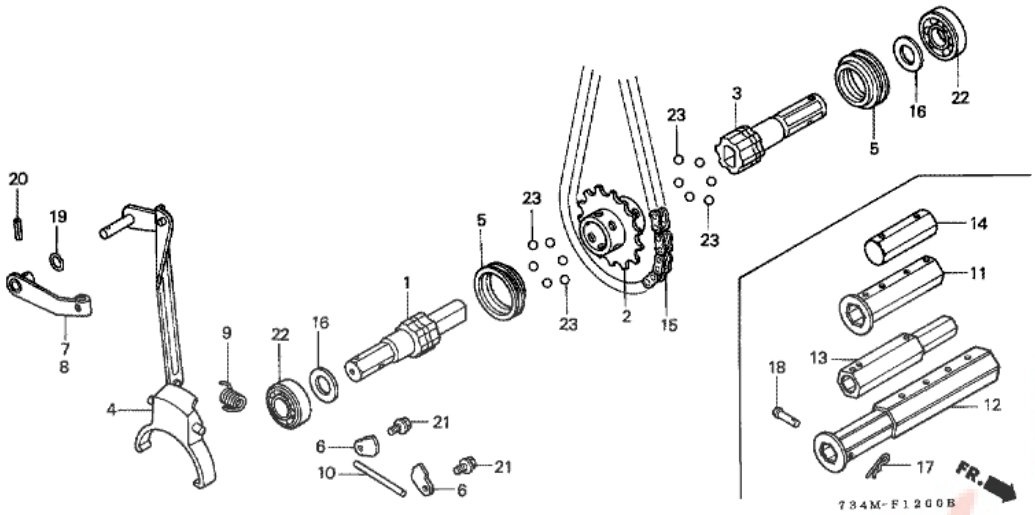

n°de référence	référence	Description	Qte unitaire	Types
1	23371734800	ARBRE DE ROUE D.	001	F
2	23372734800	PIGNON MENE (21T)	001	F
3	23381734800	ARBRE DE ROUE G.	001	F
4	40100734000	LIAISON COMP. EMBRAYAGE LATERAL	002	F
5	40121723911	CHANGEMENT D'EMBRAYAGE LATERAL	002	F
6	40211734800	PLAQUE DE FOURCHETTE D'EMBRAYAGE LATERAL	004	F
7	40310734000	BRAS COMP. EMBRAYAGE LATERAL G.	001	F
8	40320734000	BRAS COMP. EMBRAYAGE LATERAL D.	001	F
9	40411734000	RESSORT DE RAPPEL FOURCHETTE D'EMBRAYAGE LATERAL	002	F
10	40511723910	ARBRE DE FOURCHETTE	002	F
11	42400708810	ARBRE A DE PROLONGEMENT (172MM)	(2)	F
12	42400723620	ARBRE COMP. TUYAU (242MM)	002	F
13	42410708810	ARBRE B DE PROLONGEMENT (178MM)	(2)	F
14	42421708810	ARBRE C DE PROLONGEMENT (85MM)	(2)	F
15	23861734003	CHAINE FINALE (RK520KFX50LE)	001	F
16	90461734000	RONDELLE DE BUTEE, 25MM	002	F
17	90651703000	GOUPILLE DE FIXATION, 7MM	002	F
18	90754703000	GOUPILLE A TETE RONDE, 7X55	002	F
19	91255729721	JOINT D'ETANCHEITE D'HUILE, 12X17X2.5	002	F
20	9430550182	GOUPILLE DE RESSORT, 5X18	002	F
21	957010601200	BOULON DE BRIDE, 6X12	004	F
22	961006205000	ROULEMENT A BILLES RADIAL, 6205	002	F
23	9621113000	BILLE D'ACIER, #13 (13/32)	012	F

F460K2 (734J2 K2,ext734J2 K2)

F-14 GARDE-BOUE

T.D.R	Description du TDR
aucun enregistrement trouvé	

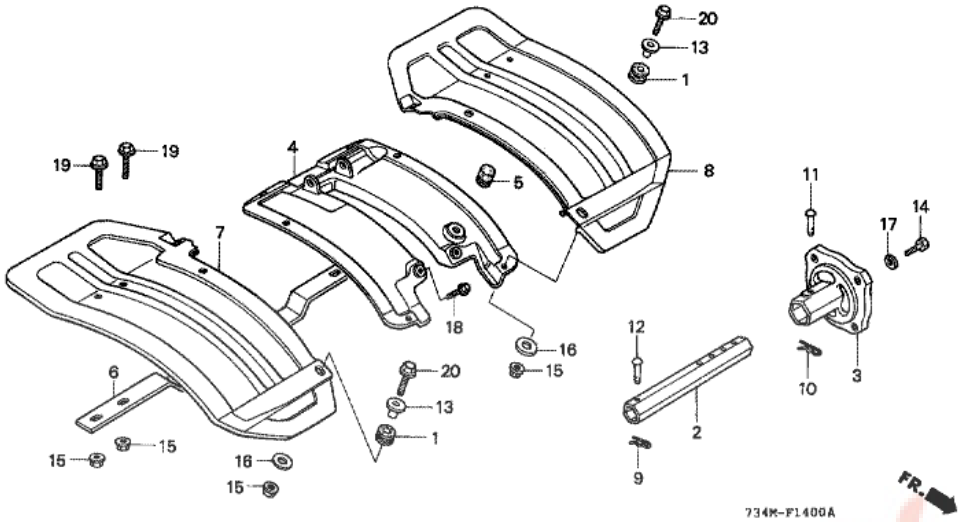

n°de référence	référence	Description	Qte unitaire	Types
3	42611703811ZB	MOYEU DE ROUE D'ACIER *NH35M *	002	F
4	61110734K00ZB	GARDE-BOUE COMP. PRINCIPAL *R8 *	001	F
5	61112734000	BUTEE DE BRAS DE TENSION	001	F
10	90652700000	GOUPILLE DE FIXATION, 9MM	002	F
11	90753701000	GOUPILLE A TETE RONDE, 9X72	002	F
14	92101100250A	BOULON HEX., 10X25	008	F
17	9411110000	RONDELLE ELASTIQUE, 10MM	008	F
18	957010801600	BOULON DE BRIDE, 8X16	002	F

F460K2 (734J2 K2,ext734J2 K2)

F-20 BANC DE MOTEUR

T.D.R	Description du TDR
aucun enregistrement trouvé	

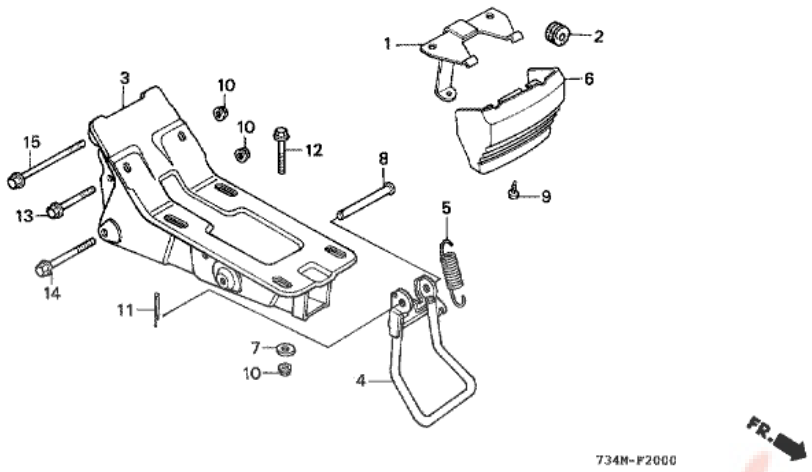

n°de référence	référence	Description	Qte unitaire	Types
3	51110734K00	SOCLE COMP. MOTEUR	001	F
4	51510734000	BEQUILLE COMP.	001	F
5	51521715000	RESSORT DE BLOCKAGE	001	F
7	90402344820	RONDELLE, 8X22	004	F
8	90754734000	GOUPILLE DE BEQUILLE	001	F
10	9405008000	ECROU DE BRIDE, 8MM	006	F
11	9420130180	GOUPILLE FENDUE, 3.0X18	001	F
12	957010803500	BOULON DE BRIDE, 8X35	004	F
13	957010804000	BOULON DE BRIDE, 8X40	001	F
14	957010805500	BOULON DE BRIDE, 8X55	001	F
15	957010808000	BOULON DE BRIDE, 8X80	001	F

F460K2 (734J2 K2,ext734J2 K2)

F-21 BOITE D'ATTELAGE/BARRE DE CONNEXION

T.D.R	Description du TDR
aucun enregistrement trouvé	

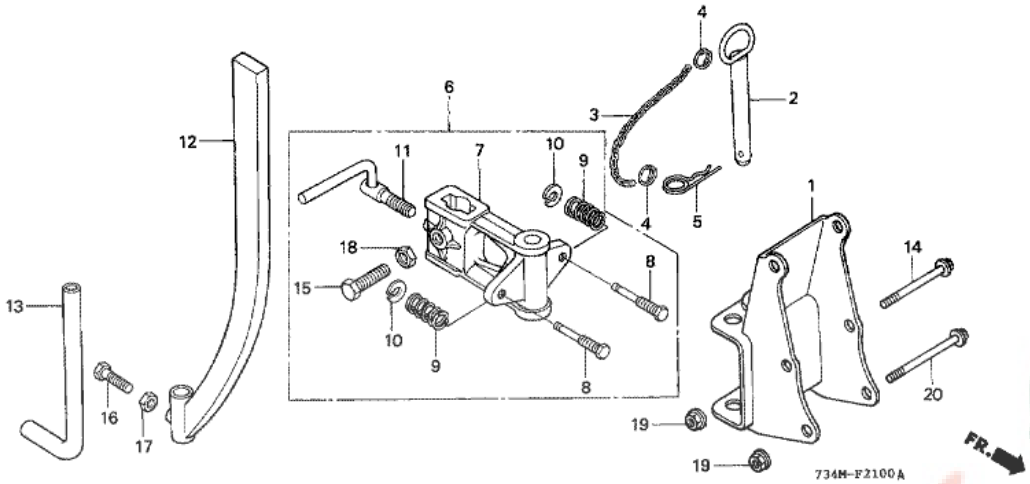

n°de référence	référence	Description	Qte unitaire	Types
1	50610734K00	BOITIER COMP. REMORQUAGE	001	F
2	50620723000	AXE COMP. REMORQUAGE	001	F
5	50641719000	GOUPILLE DE BLOCAGE	001	F
6	80100734J00	ENS., ACCESSOIRE ATTELAGE	001	F
7	80150708000	REMORQUAGE D'ACCESSOIRE	001	F
8	80161708000	BOULON DE REMORQUAGE	002	F
9	80162708000	RESSORT DE REMORQUAGE	002	F
10	80163708000	RONDELLE	002	F
11	80170708000	ENS. POIGNEE DE BUTEE	001	F
12	80311734K00ZB	BARRE A D'ATTELAGE *NH192M *	001	F
13	80315734K00	BARRE B D'ATTELAGE	001	F
14	90106735000	BOULON DE BRIDE, 10X95	002	F
15	92101120320A	BOULON HEX., 12X32	001	F
16	92101100250A	BOULON HEX., 10X25	001	F
17	94001100000S	ECROU HEX., 10MM	001	F
18	94002120000S	ECROU HEX., 12MM	001	F
19	9405010000	ECROU DE BRIDE, 10MM	003	F
20	957011010000	BOULON DE BRIDE, 10X100	001	F

F460K2 (734J2 K2,ext734J2 K2)

F-25-1 MARQUE (2)

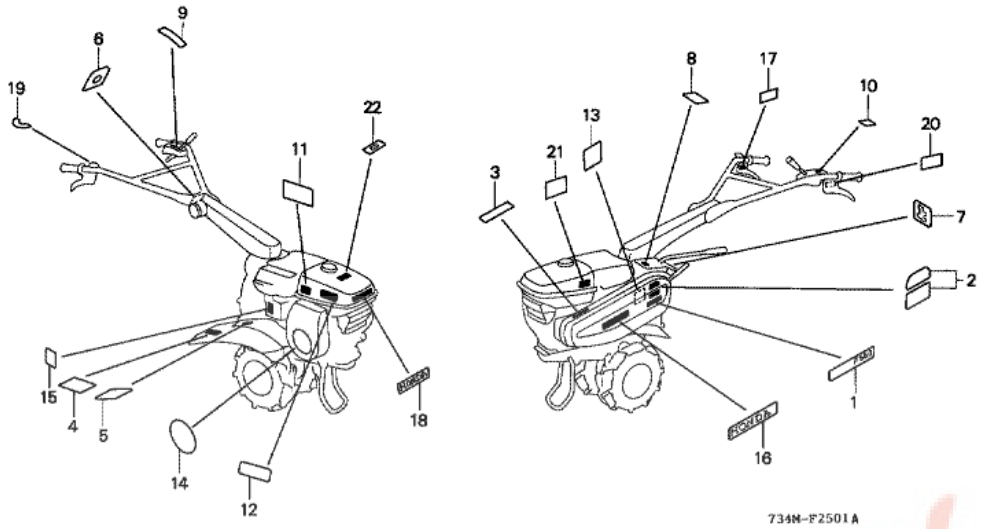

T.D.R	Description du TDR
aucun enregistrement trouvé	

n°de référence	référence	Description	Qte unitaire	Types
1	87146734K20	REPERE DE RAYARE G. (F460)	001	F
2	87193733C30	REPERE D'EMBLEME LATERAL	001	F
3	87311765630	MARQUE DE PRECAUTION DE CACHE DE COURROIE (FRANCAIS)	001	F
5	87406765630	ETIQUETTE, DANGER DE DENT (FRANCAIS)	001	F
6	87501734K00	ETIQUETTE D'INTERRUPTEUR MOTEUR (FRANCAIS)	001	F
7	87502734C62	ETIQUETTE DE CHANGEMENT	001	F
8	87507734C60	MARQUE DE CHANGEMENT DE TOUR MARCHE AR.	001	F
9	87512765630	MARQUE, INDICATION D'EMBRAYAGE (FRANCAIS)	001	F
10	87513765630	REPERE DE RETOUR D'EMBRAYAGE (FRANCAIS)	001	F
12	87516733C20	ETIQUETTE D'AVERTISSEMENT OPERATEUR (FRANCAIS)	001	F
14	87521770880	PLAQUE D'EMBLEME	001	F
15	87528733E90	MARQUE DE STARTER (H=36)	001	F
16	87531733E80	EMBLEME (HONDA 135)	001	F
18	87531737E80	EMBLEME (HONDA 100)	001	F
19	87532765630	MARQUE DE GAZ	001	F

F460K2 (734J2 K2,ext734J2 K2)

F-26 OUTIL

T.D.R	Description du TDR
aucun enregistrement trouvé	

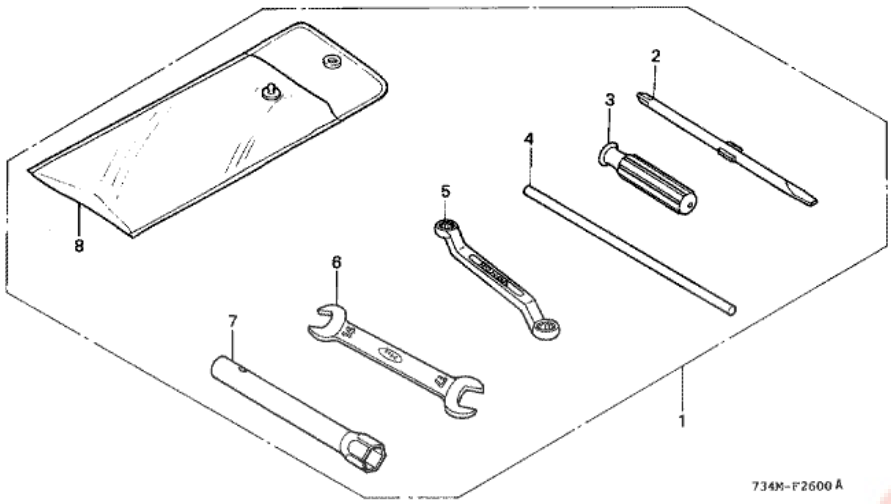

n°de référence	référence	Description	Qte unitaire	Types
1	89000734A00	TROUSSE A OUTILS	(1)	F
2	89102538000	TOURNEVIS, VIS (NO.2 + -)	(1)	F
3	89103538000	POIGNEE	(1)	F
4	89219805000	MANCHE DE CLE A DOUILLE	001	F
5	89227461000	CLE A OEIL, 10X12	(1)	F
6	9900114170	CLE, 14X17	(1)	F
7	9900421003	CLE A DOUILLE (P21)	001	F
8	9900802300	SAC D'OUTILS, 230MM	(1)	F