HS828K1 (768Y2 24,ext768Y2 24,768Y2 26,ext768Y2 26)

E-2 CULASSE

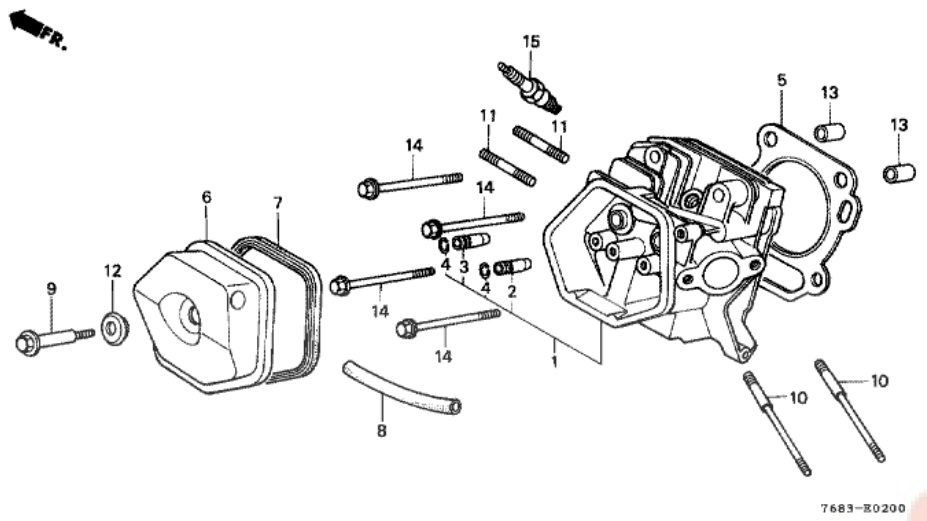

T.D.R	Description du TDR
aucun enregistrement trouvé	

n°de référence	référence	Description	Qte unitaire	Types
1	12200ZH9000	CULASSE COMP.	001	WG, WH
2	12204ZE2306	GUIDE DE SOUPAPE D'ADMISSION (O.S.)	(1)	WG, WH
2	12204ZE2315	GUIDE DE SOUPAPE D'ADMISSION (O.S.)	(1)	WG, WH
3	12205ZE2305	GUIDE DE SOUPAPE D'ECHAPPEMENT (O.S.)	(1)	WG, WH
4	12216ZE2300	ATTACHE DE GUIDE SOUPAPE	001	WG, WH
5	12251ZE2800	JOINT DE CULASSE	001	WG, WH
6	12310ZE2010	COUVERCLE COMP. CULASSE	001	WG, WH
6	12310ZE2020	COUVERCLE COMP. CULASSE	001	WG, WH
7	12391ZE2010	JOINT DE COUVERCLE DE CULASSE	001	WG, WH
7	12391ZE2020	JOINT DE COUVERCLE DE CULASSE	001	WG, WH
8	15721ZE2780	TUYAU DE RESPIRATION	001	WG, WH
9	90014ZE2000	BOULON DE COUVERCLE DE CULASSE	001	WG, WH
10	90042ZE2000	GOUJON, 8X123	002	WG, WH
11	90047ZE2000	GOUJON, 8X47	002	WG, WH
12	90441ZE2010	RONDELLE COMP. COUVERCLE DE CULASSE	001	WG, WH
13	9430112200	GOUJON, 12X20	002	WG, WH
14	957251008000	BOULON DE BRIDE, 10X80	004	WG, WH
15	9807955846	BOUGIE D'ALLUMAGE (BPR5ES) (NGK)	001	WG, WH
15	9807955855	BOUGIE D'ALLUMAGE (W16EPR-U) (DENSO)	001	WG, WH

Pieces Box.fr

HS828K1 (768Y2 24,ext768Y2 24,768Y2 26,ext768Y2 26)

E-3 CORPS DE CYLINDRE

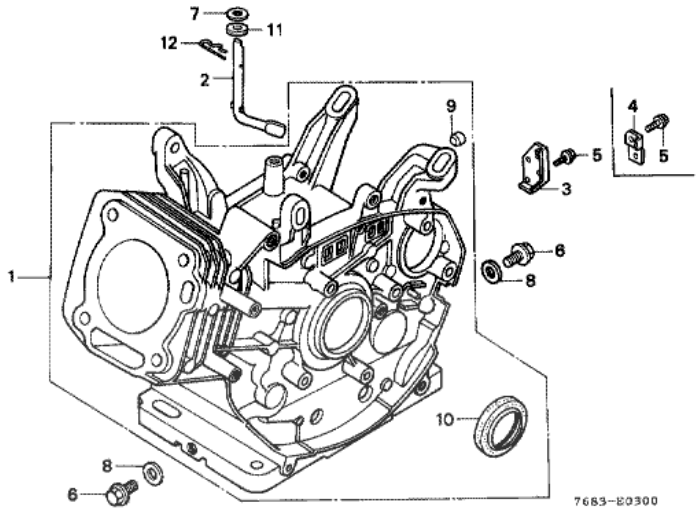

T.D.R	Description du TDR
aucun enregistrement trouvé	

n°de référence	référence	Description	Qte unitaire	Types
1	12000ZE2040	ENS. CORPS DE CYLINDRE (STD.)	001	WG, WH
1	120A0ZE2030	ENS. CORPS DE CYLINDRE (STD.)	001	WG, WH
2	16541ZE2000	ARBRE DE BRAS DE REGULATEUR	001	WG, WH
2	16541ZE2010	ARBRE DE BRAS DE REGULATEUR	001	WG, WH
3	32108ZE2P50	BASE DE CLIP DE FIL	001	WG, WH
5	90013883000	BOULON DE BRIDE, 6X12 (CT200)	001	WG, WH
6	90131883000	BOULON DE DRAINAGE, 12X15	002	WG, WH
7	90446KE1000	RONDELLE, 8.2X17X0.8	001	WG, WH
8	9410912000	RONDELLE DE BOUCHON DE DRAINAGE, 12MM	002	WG, WH
9	90801ZE2003	BOUCHON D'ETANCHEITE (CAOUTCHOUC 10 MM)	001	WG, WH
10	91201890003	JOINT D'ETANCHEITE D'HUILE, 30X46X8	001	WG, WH
12	9425108000	GOUPILLE DE BLOCAGE, 8MM	001	WG, WH
12	9425110000	GOUPILLE DE BLOCAGE, 10MM	001	WG, WH

Pièces Box.fr

HS828K1 (768Y2 24,ext768Y2 24,768Y2 26,ext768Y2 26)

E-6 LOGEMENT DU CARTER-MOTEUR

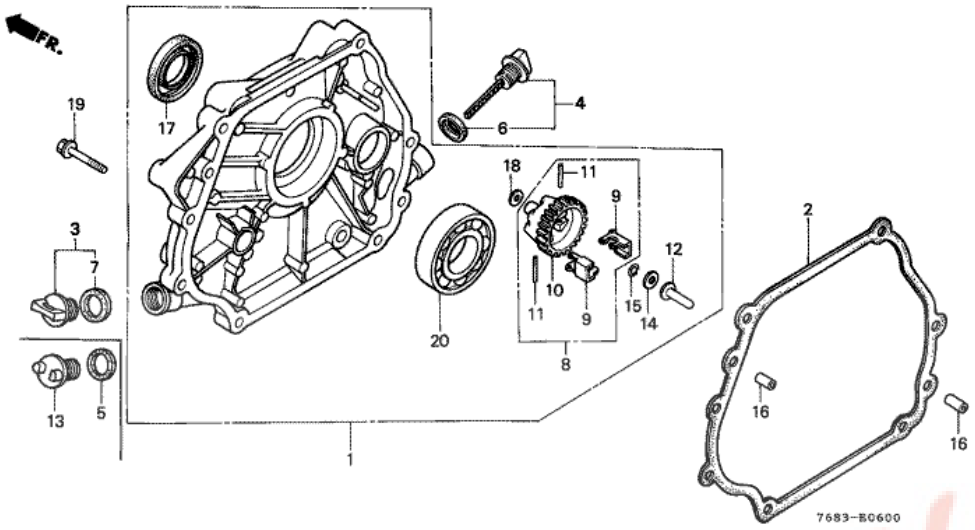

T.D.R	Description du TDR
aucun enregistrement trouvé	

n°de référence	référence	Description	Qte unitaire	Types
1	11300ZE2000	ENS. COUVERCLE DE CARTER	001	WG, WH
2	11381ZE2800	JOINT DE COUVERCLE DE BOITIER	001	WG, WH
3	15600ZG4003	ENS. BOUCHON DE REMPLISSAGE HUILE	001	WG, WH
4	15600735003	ENS. BOUCHON DE REMPLISSAGE HUILE	001	WG, WH
4	15600735700	ENS. BOUCHON DE REMPLISSAGE HUILE	001	WG, WH
5	15621896010	JOINT DE CHAPEAU DE FILTRE A HUILE	001	WG, WH
6	15625ZE1000	JOINT DE CHAPEAU DE FILTRE A HUILE	001	WG, WH
6	15625ZE1003	JOINT DE CHAPEAU DE FILTRE A HUILE	001	WG, WH
7	15625ZE1003	JOINT DE CHAPEAU DE FILTRE A HUILE	001	WG, WH
8	16510ZE2000	ENS. REGULATEUR	001	WG, WH
9	16511ZE2000	POIDS DE REGULATEUR	002	WG, WH
10	16512ZE2000	SUPPORT DE POIDS DE REGULATEUR	001	WG, WH
11	16513ZE2000	AXE DE POIDS DE REGULATEUR	002	WG, WH
12	16531Z0A000	COULISSEAU DE REGULATEUR	001	WG, WH
13	15620ZG4910	BOUCHON DE REMPLISSAGE D'HUILE	001	WG, WH
14	90473147000	RONDELLE, 6X16	001	WG, WH
15	90602ZE1000	AGRAFE DE SUPPORT DE REGULATEUR	001	WG, WH
16	90701HC4000	GOUJON, 8X12	002	WG, WH
17	91201890003	JOINT D'ETANCHEITE D'HUILE, 30X46X8	001	WG, WH
18	9410106800	RONDELLE PLATE, 6MM	001	WG, WH
19	957010803500	BOULON DE BRIDE, 8X35	007	WG, WH
20	961006206000	ROULEMENT A BILLES RADIAL, 6206	001	WG, WH

HS828K1 (768Y2 24,ext768Y2 24,768Y2 26,ext768Y2 26)

E-7 VILEBREQUIN

T.D.R	Description du TDR
aucun enregistrement trouvé	

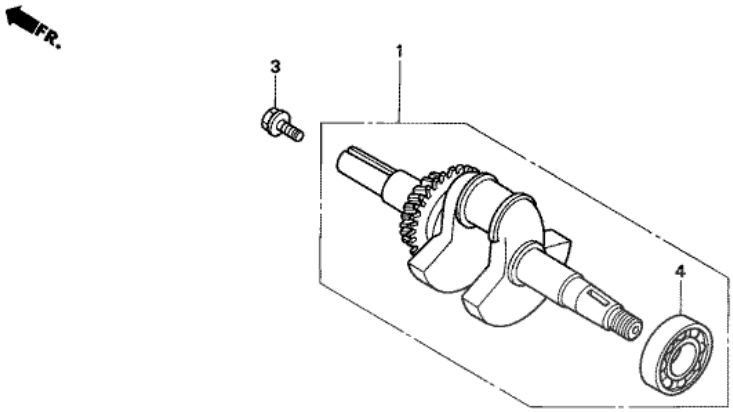

7683-E0700C

n°de référence	référence	Description	Qte unitaire	Types
1	13310ZE2010	VILEBREQUIN COMP.	001	WG, WH
4	961006206000	ROULEMENT A BILLES RADIAL, 6206	001	WG, WH

Pièces Box.fr

HS828K1 (768Y2 24,ext768Y2 24,768Y2 26,ext768Y2 26)

E-8 PISTON/BIELLE

T.D.R	Description du TDR
aucun enregistrement trouvé	

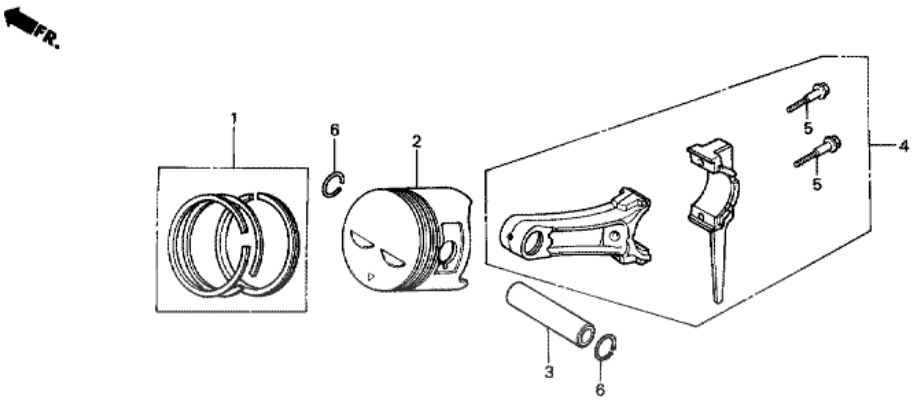

7683-E0800

n°de référence	référence	Description	Qte unitaire	Types
1	13010ZE2013	JEU DE BAGUE DE PISTON (STD.) (NIPPON)	001	WG, WH
1	13010ZE2014	JEU DE BAGUE DE PISTON (STD.) (TEIKOKU)	001	WG, WH
1	13011ZE2013	JEU DE BAGUE DE PISTON (0.25) (NIPPON)	(1)	WG, WH
1	13011ZE2014	JEU DE BAGUE DE PISTON (0.25) (TEIKOKU)	(1)	WG, WH
1	13012ZE2013	JEU DE BAGUE DE PISTON (0.50) (NIPPON)	(1)	WG, WH
1	13012ZE2014	JEU DE BAGUE DE PISTON (0.50) (TEIKOKU)	(1)	WG, WH
1	13013ZE2013	JEU DE BAGUE DE PISTON (0.75) (NIPPON)	(1)	WG, WH
1	13013ZE2014	JEU DE BAGUE DE PISTON (0.75) (TEIKOKU)	(1)	WG, WH
2	13101ZE2W00	PISTON (STD.)	001	WG, WH
2	13102ZE2W00	PISTON (0.25)	(1)	WG, WH
2	13103ZE2W00	PISTON (0.50)	(1)	WG, WH
2	13104ZE2W00	PISTON (0.75)	(1)	WG, WH
3	13111ZE2000	AXE, PISTON	001	WG, WH
4	13200ZE2000	ENS. BIELLE (STD.)	001	WG, WH
4	13200ZE2305	ENS. BIELLE (0,25 INFERIEUR A LA COTE)	(1)	WG, WH
5	90001ZE8000	BOULON DE BIELLE	002	WG, WH
6	90551ZE1000	ATTACHE D'AXE DE PISTON, 18MM	002	WG, WH

HS828K1 (768Y2 24,ext768Y2 24,768Y2 26,ext768Y2 26)

E-9 ARBRE A CAMES

T.D.R	Description du TDR
aucun enregistrement trouvé	

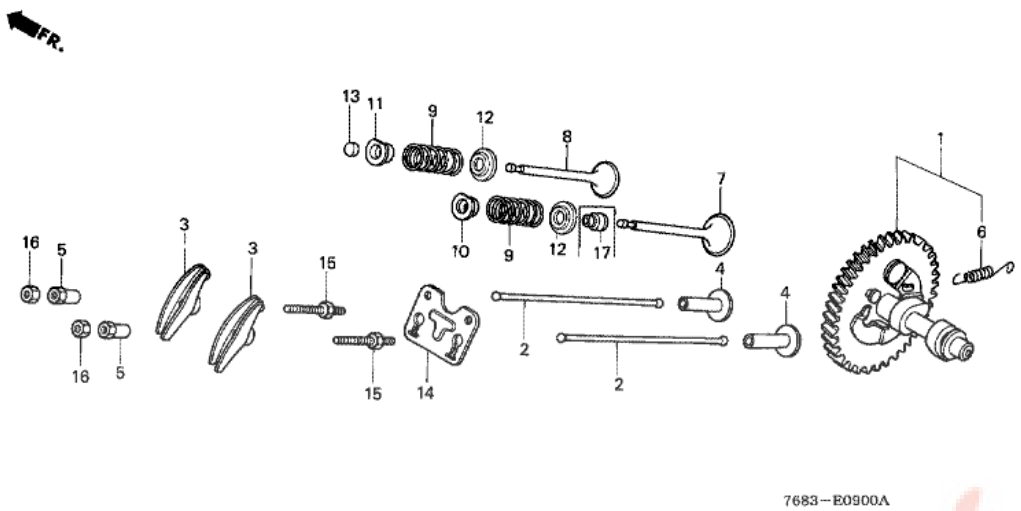

n°de référence	référence	Description	Qte unitaire	Types
1	14100ZH9000	ENS. ARBRE A CAMES	001	WG, WH
2	14410ZE2013	TIGE D'ENTRAINEMENT	002	WG, WH
3	14431ZE2010	CULBUTEUR	002	WG, WH
4	14441ZE2000	POUSSOIR DE SOUPAPE	002	WG, WH
5	14451ZE1003	PIVOT DE CULBUTEUR	002	WG, WH
5	14451ZE1013	PIVOT DE CULBUTEUR	002	WG, WH
6	14568ZE1000	RESSORT DE RAPPEL DE POIDS	001	WG, WH
7	14711ZE2000	SOUPAPE D'ADMISSION	001	WG, WH
8	14721ZE2000	SOUPAPE ECHAPPEMENT	001	WG, WH
9	14751ZE2003	RESSORT DE SOUPAPE	002	WG, WH
10	14771ZE2000	FIXATION DE RESSORT DE SQUPAPED'ADMISSION	001	WG, WH
11	14773ZE2000	FIXATION, RESSORT DE SOUPAPE D'ECHAPPEMENT	001	WG, WH
12	14775ZE2010	SIEGE DE RESSORT DE SOUPAPE	001	WG, WH
13	14781ZE2000	ROTOR DE SOUPAPE	001	WG, WH
14	14791ZE2010	GUIDE DE TIGE DE CULBUTEUR	001	WG, WH
15	90012ZE0010	BOULON DE PIVOT, 8MM	002	WG, WH
16	90206ZE1000	ECROU DE REGLAGE DE PIVOT	002	WG, WH

HS828K1 (768Y2 24,ext768Y2 24,768Y2 26,ext768Y2 26)

E-11 DEMARREUR A ENROULEUR (1)

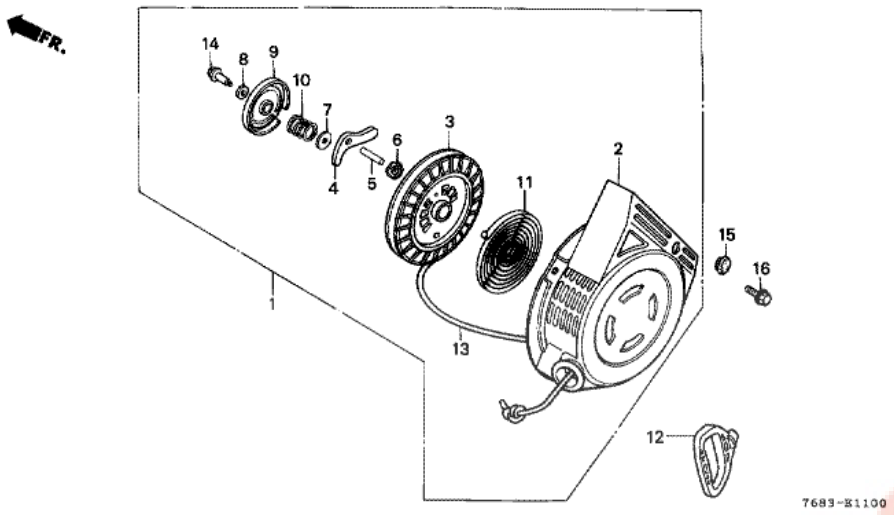

T.D.R	Description du TDR
aucun enregistrement trouvé	

n°de référence	référence	Description	Qte unitaire	Types
1	28400ZE2H22ZA	ENS. LANCEUR *R8 *	001	WG, WH
2	28410ZE2H22ZA	BOITIER COMP. DEMARREUR *R8 *	001	WG, WH
3	28420889631	BOBINE COMP. DEMARREUR	001	WG, WH
4	28422ZE1711	ROCHET DE DEMARREUR	001	WG, WH
5	28423ZE1711	ARBRE DE ROCHET	001	WG, WH
6	28424ZE1711	PLAQUE DE GUIDE	001	WG, WH
7	28431ZE1711	PLAQUE A DE FRICTION	001	WG, WH
8	28432ZG0003	PLAQUE B DE FRICTION	001	WG, WH
9	28434ZE1711	COUVERCLE DE BOBINE DE DEMARREUR	001	WG, WH
10	28441ZE1711	RESSORT DE FRICTION	001	WG, WH
11	28442ZE1711	RESSORT DE RAPPEL	001	WG, WH
12	28461ZE2H21	POIGNEE DE DEMARREUR	001	WG, WH
13	28462ZE2003	CORDON DE LANCEUR	001	WG, WH
14	90003ZG0003	BOULON DE COUVERCLE DE BOBINE	001	WG, WH
15	91618SA5000	ANNEAU B DE FIL DE COMMANDE 16MM	001	WG, WH
16	957010600800	BOULON DE BRIDE, 6X8	003	WG, WH

Pecs Box.fr

HS828K1 (768Y2 24,ext768Y2 24,768Y2 26,ext768Y2 26)

E-11-1 DEMARREUR A ENROULEUR (2)

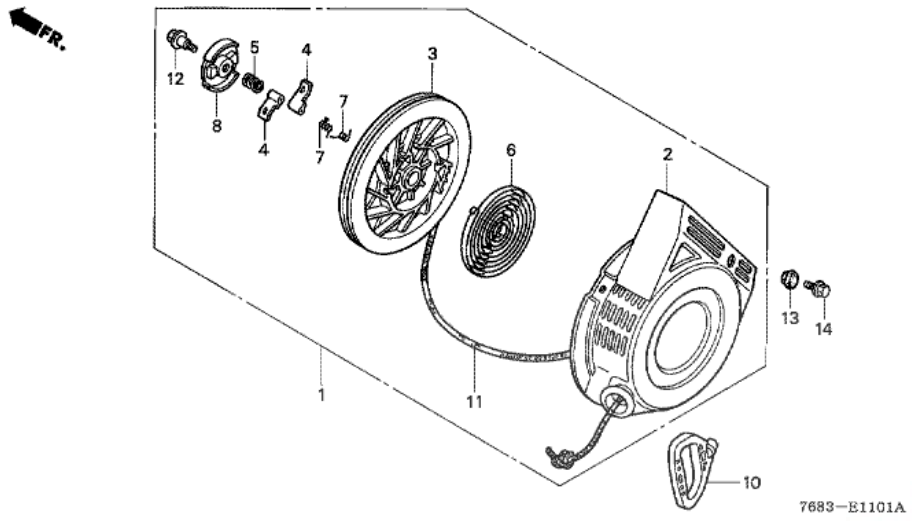

T.D.R	Description du TDR
aucun enregistrement trouvé	

n°de référence	référence	Description	Qte unitaire	Types
1	28400ZE2H23ZC	ENS. LANCEUR *R8 *	001	WG, WH
2	28410ZE2H23ZC	BOITIER COMP. DE LANCEUR *R8 *	001	WG, WH
3	28421ZE2W01	POULIE DE LANCEUR	001	WG, WH
4	28422ZE2W01	ROCHET DE DEMARREUR	002	WG, WH
5	28441ZE2W01	RESSORT DE FRICTION	001	WG, WH
6	28442ZE2W01	RESSORT DE RAPPEL DE DEMARREUR	001	WG, WH
7	28443ZE2W01	RESSORT DE CLIQUET	002	WG, WH
8	28444ZE2W01	FIXATION DE RESSORT	001	WG, WH
10	28461ZE2H21	POIGNEE DE DEMARREUR	001	WG, WH
11	28462ZE2H21	CORDON DE LANCEUR	001	WG, WH
12	90004ZE2W01	VIS CENTRALE	001	WG, WH
13	91618SA5000	ANNEAU B DE FIL DE COMMANDE 16MM	001	WG, WH
14	957010600800	BOULON DE BRIDE, 6X8	003	WG, WH

Pieces Box.fr

HS828K1 (768Y2 24,ext768Y2 24,768Y2 26,ext768Y2 26)

E-12 GAINE DE VENTILATEUR

T.D.R	Description du TDR
aucun enregistrement trouvé	

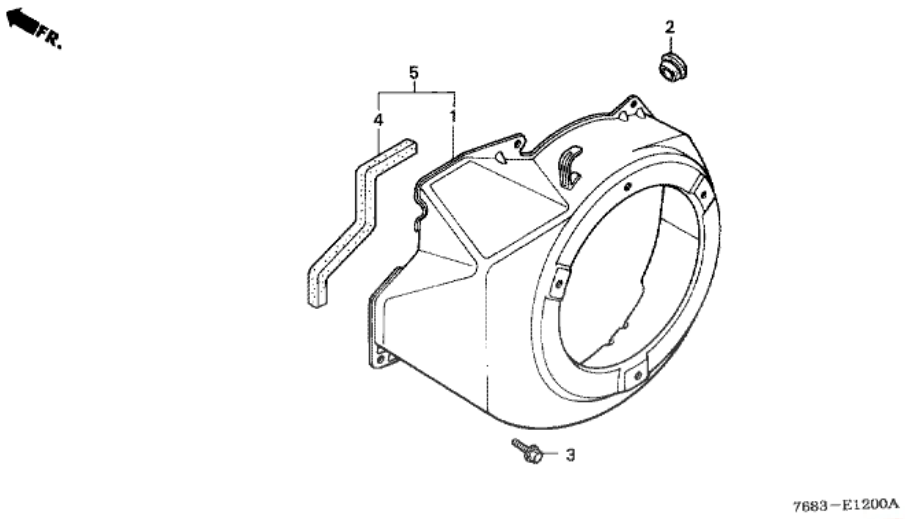

n°de référence	référence	Description	Qte unitaire	Types
1	19610ZE2780ZA	COUVERCLE COMP. DE VENTILATEUR *R8 *	001	WG, WH
1	19610ZE2781ZA	COUVERCLE COMP. DE VENTILATEUR *R8 *	001	WG, WH
2	81329567020	ANNEAU D'ORIFICE DE VIDANGE	001	WG, WH
3	90013883000	BOULON DE BRIDE, 6X12 (CT200)	005	WG, WH

Pièces BOX.fr

HS828K1 (768Y2 24,ext768Y2 24,768Y2 26,ext768Y2 26)

E-14 CARBURATEUR

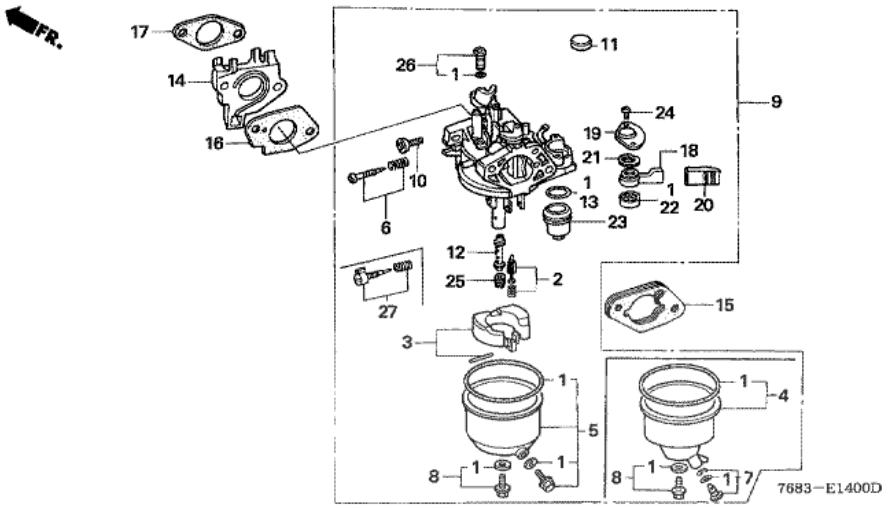

T.D.R	Description du TDR
aucun enregistrement trouvé	

n°de référence	référence	Description	Qte unitaire	Types
1	16010ZE2A20	JEU DE JOINTS (INCLUT 16173-001-004)	001	WG, WH
2	16011ZA0931	JEU DE SOUPAPE DE FLOTTEUR	001	WG, WH
3	16013ZA0931	JEU DE FLOTTEUR	001	WG, WH
4	16015ZE2A20	JEU CUVE FLOTTEUR	001	WG, WH
6	16016ZE0005	JEU DE VIS DE PILOTE	001	WG, WH
7	16024ZH7A20	JEU DE VIS DE VIDANGE	001	WG, WH
8	16028ZE0005	JEU DE VIS	001	WG, WH
9	16100ZE2P52	ENS. CARBURATEUR (BE17B B)	001	WG, WH
9	16100ZE2P53	ENS. CARBURATEUR (BE17B C)	001	WG, WH
10	16124ZE0005	VIS DE BUTEE DE PAPILLON	001	WG, WH
11	16148141881	CACHE-POUSSIERE DE STARTER	001	WG, WH
12	16166ZE2781	GICLEUR PRINCIPAL	001	WG, WH
13	16173001004	JOINT DE CUVETTE DE FILTRE A CREPINE A ESSENCE	001	WG, WH
14	16211ZE2000	ISOLANT DE CARBURATEUR	001	WG, WH
15	16220ZA0702	ENTRETOISE COMP. CARBURATEUR	001	WG, WH
16	16221ZA0800	JOINT DE CARBURATEUR	001	WG, WH
17	16223ZA0800	JOINT D'ISOLANT	001	WG, WH
18	16953ZE1711	LEVIER DE ROBINET	001	WG, WH
18	16953ZE1712	LEVIER DE ROBINET	001	WG, WH
19	16954ZE1812	PLAQUE D'INSTALLATION DE LEVIER	001	WG, WH
20	16955ZE2H21	CHAPEAU DE LEVIER	001	WG, WH
21	16956ZE1811	RESSORT DE LEVIER DE ROBINET	001	WG, WH
22	16957ZE1812	JOINT DE ROBINET D'ESSENCE	001	WG, WH
23	16967ZE0811	CUVETTE, FILTRE A ESSENCE	001	WG, WH
24	93500030061H	VIS A TETE CYLINDRIQUE, 3X6	002	WG, WH
25	99101ZH80880	GICLEUR PRINCIPAL, #88	(1)	WG, WH
25	99101ZH80900	GICLEUR PRINCIPAL, #90	(1)	WG, WH
25	99101ZH80920	GICLEUR PRINCIPAL, #92	001	WG, WH
26	99204ZE20380	JEU DE GICLEUR DE PILOTE, #38	001	WG, WH

HS828K1 (768Y2 24,ext768Y2 24,768Y2 26,ext768Y2 26)

E-15 FILTRE A AIR

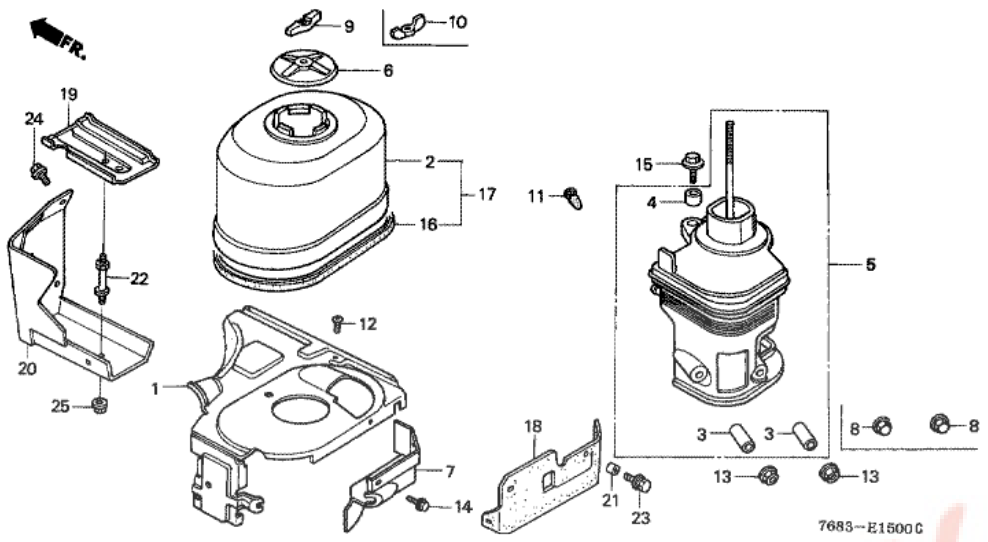

T.D.R	Description du TDR
aucun enregistrement trouvé	

n°de référence	référence	Description	Qte unitaire	Types
1	16591ZE2P50	COUVERCLE DE COMMANDE	001	WG, WH
2	17231ZE2000	COUVERCLE DE FILTRE A AIR (DEMI-SEC)	001	WG, WH
3	17238ZE2310	COLLIER DE FILTRE A AIR	002	WG, WH
4	17239ZE1000	COLLIER B DE FILTRE A AIR	001	WG, WH
5	17410ZE2020	COUDE COMP. FILTRE A AIR	001	WG, WH
6	17420ZE2P50	CHAPEAU COMP. FILTRE A AIR	001	WG, WH
7	19661ZE2P51	COUVERCLE, ADMISSION D'AIR	001	WG, WH
8	90201415000	ECROU DE CHAPEAU, 6MM	002	WG, WH
9	90203ZA0800	ECROU A OREILLES, 6MM (NOIR)	001	WG, WH
10	90325044000	ECROU DE FIXATION DE BOITIER OUTILS	001	WG, WH
11	90899422610	BOUCHON DE CONE	001	WG, WH
12	93500060080G	VIS A TETE CYLINDRIQUE, 6X8	001	WG, WH
13	9405006000	ECROU DE BRIDE, 6MM	002	WG, WH
14	957010600807	BOULON DE BRIDE, 6X8	002	WG, WH
15	957010603508	BOULON DE BRIDE, 6X35	001	WG, WH

HS828K1 (768Y2 24,ext768Y2 24,768Y2 26,ext768Y2 26)

E-16 SILENCIEUX

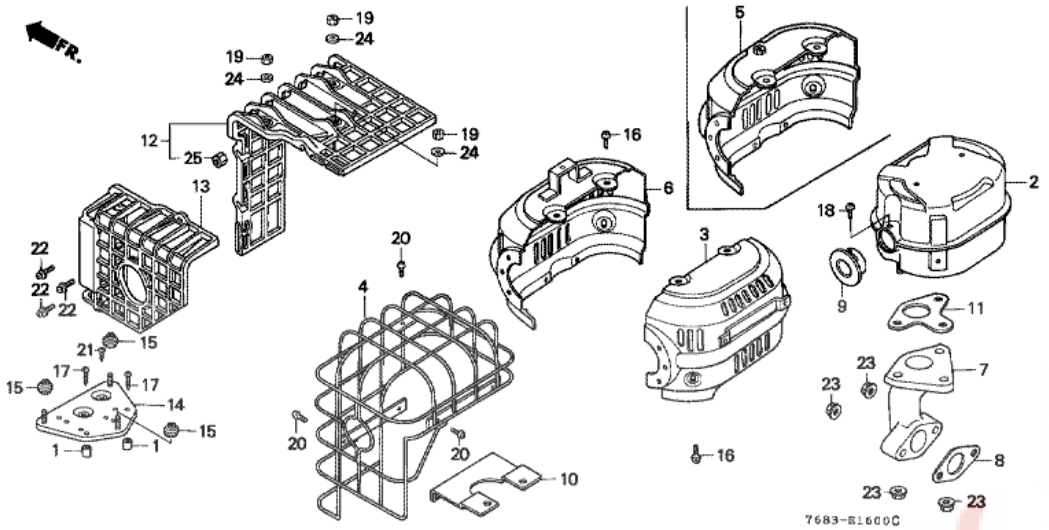

T.D.R	Description du TDR
aucun enregistrement trouvé	

n°de référence	référence	Description	Qte unitaire	Types
2	18310ZE2822	TUYAU D'ECHAPPEMENT COMP. (SILENCIEUX)	001	WG, WH
3	18320ZE2P50	PROTECTEUR POT D'ECHAPPEMENT D. (SILENCIEUX)	001	WH
3	18320ZE2P60	PROTECTEUR POT D'ECHAPPEMENT D. (G)	001	WG
4	18321ZE2P60	PROTECTION DE POT D'ECHAPPEMENT (G)	001	WG
6	18325ZE2P50	PROTECTEUR POT D'ECHAPPEMENT G. (SILENCIEUX)	001	WH
6	18325ZE2P60	PROTECTEUR POT D'ECHAPPEMENT G. (G)	001	WG
7	18330ZE2000	TUYAU D'ECHAPPEMENT	001	WG, WH
8	18333ZE3800	JOINT DE TUYAU D'ECHAPPEMENT	001	WG, WH
9	18336ZE2000	BRIDE COMP. FERMETURE	001	WG, WH
10	18342ZE2P60	APPUI DE PROTECTION SILENCIEUX	001	WG
11	18381ZE2800	JOINT DE POT D'ECHAPPEMENT (NIPPON LEAKLESS)	001	WG, WH
16	90050ZE3H00	VIS AUTO-TARAUDEUSE, 5X8	006	WG, WH
18	90055ZE1000	VIS AUTO-TARAUDEUSE, 4X6	001	WG, WH
20	93500050080B	VIS A TETE CYLINDRIQUE, 5X8	005	WG
23	9405008000	ECROU DE BRIDE, 8MM	005	WG, WH

HS828K1 (768Y2 24,ext768Y2 24,768Y2 26,ext768Y2 26)

E-17 RESERVOIR A CARBURANT

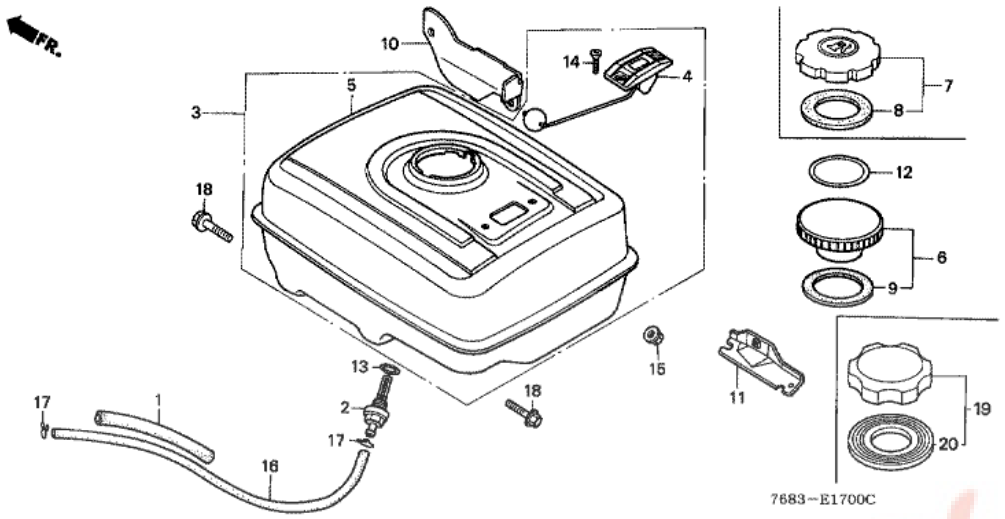

T.D.R	Description du TDR
aucun enregistrement trouvé	

n°de référence	référence	Description	Qte unitaire	Types
1	16854ZH8000	CAOUTCHOUC DE SUPPORT (107MM)	001	WG, WH
2	16955ZE1000	RACCORD DE RESERVOIR D'ESSENCE	001	WG, WH
5	17510ZE2010ZB	RESERVOIR COMP. ESSENCE *R8 *	001	WG, WH
6	17620ZE1H01	BOUCHON COMP. REMPLISSAGE ESSENCE	001	WG, WH
7	17620ZH7013	BOUCHON COMP. REMPLISSAGE ESSENCE	001	WG, WH
8	17631ZH7003	JOINT DE BOUCHON DE REMPLISSAGE D'ESSENCE (39X58X3)	001	WG, WH
9	17631329003	JOINT DE BOUCHON DE REMPLISSAGE D'ESSENCE (39X58X3)	001	WG, WH
10	19718ZE2P50	CACHE DE PLAQUE DE NEIGE	001	WG, WH
13	91353671004	JOINT TORIQUE, 14MM (NOK)	001	WG, WH
15	9405008000	ECROU DE BRIDE, 8MM	002	WG, WH
16	950014522240	TUYAU D'ESSENCE, 4.5X222 (95001-45001-60M)	001	WG, WH
17	9500202080	AGRAFE DE TUYAU (B8)	002	WG, WH
18	957010802500	BOULON DE BRIDE, 8X25	002	WG, WH

HS828K1 (768Y2 24,ext768Y2 24,768Y2 26,ext768Y2 26)

E-19 VOLANT

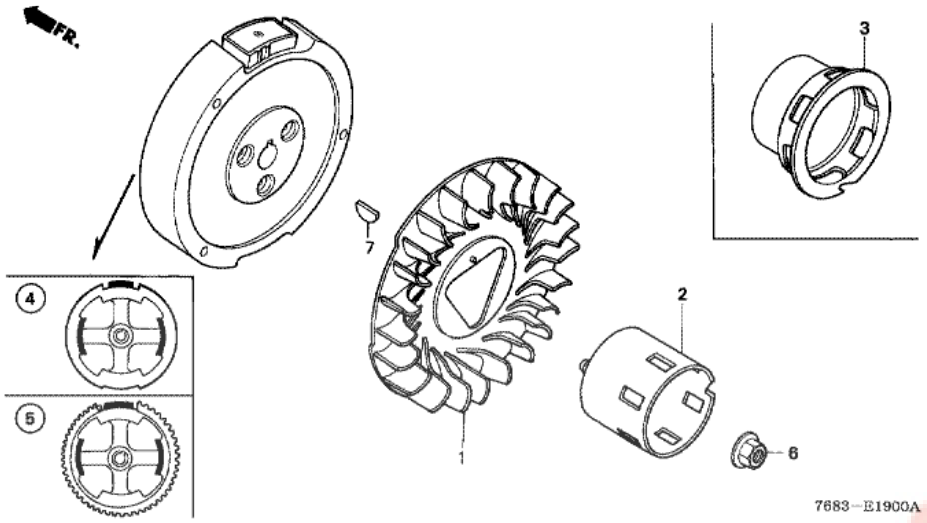

T.D.R	Description du TDR
aucun enregistrement trouvé	

n°de référence	référence	Description	Qte unitaire	Types
1	19511ZE2000	VENTILATEUR DE REFROIDISSEMENT	001	WG, WH
2	28451ZE2W01	POULIE DE DEMARREUR	001	WG, WH
3	28451ZE2780	POULIE DE DEMARREUR	001	WG, WH
4	31100ZE2811	VOLANT COMP. (LAMPE)	001	WG, WH
6	90201ZE3790	ECROU SPECIAL, 16MM	001	WG, WH
6	90201ZE3V00	ECROU SPECIAL, 16MM	001	WG, WH
7	90741ZE2000	CLAVETTE DE WOODRUFF SPECIALE, 25X18	001	WG, WH

Pièces Box.fr

HS828K1 (768Y2 24,ext768Y2 24,768Y2 26,ext768Y2 26)

E-20 BOBINE D'ALLUMAGE

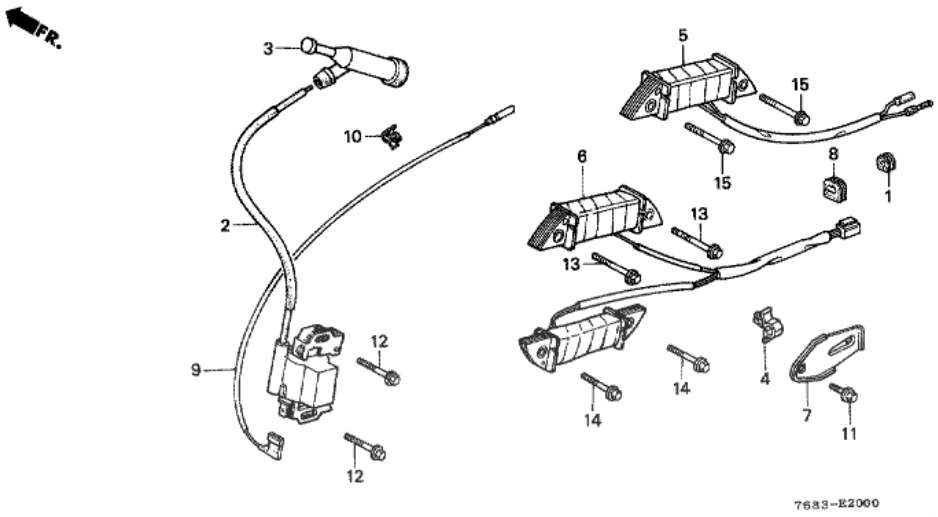

T.D.R	Description du TDR
aucun enregistrement trouvé	

n°de référence	référence	Description	Qte unitaire	Types
1	15532KM1000	ANNEAU DE PORTE-TUYAU D'HUILE	001	WG, WH
2	30500ZE2013	ENS. BOBINE, ALLUMAGE	001	WG, WH
2	30500ZE2023	ENS. BOBINE, ALLUMAGE	001	WG, WH
2	30500ZE2781	ENS. BOBINE, ALLUMAGE	001	WG, WH
3	30700ZE1013	ENS. CHAPEAU D'ANTI-PARASITE (NICHIWA Y-EZ RTFM256)	001	WG, WH
5	31510ZE1003	ENS. BOBINE DE LAMPE (12V/15W)	001	WG
6	31510ZE2P31	ENS. BOBINE DE LAMPE (12V/50W)	001	WH
7	31511ZE2000	AGRAFE DE FIL	001	WG, WH
8	31512ZE2000	ANNEAU DE FIL	001	WG, WH
9	36101ZE1010	FIL D'INTERRUPTEUR D'ARRET (370MM)	001	WG, WH
11	90013883000	BOULON DE BRIDE, 6X12 (CT200)	001	WG, WH
12	90015883000	BOULON DE BRIDE, 6X28 (CT200)	002	WG, WH
13	90015883000	BOULON DE BRIDE, 6X28 (CT200)	002	WH
14	90015883000	BOULON DE BRIDE, 6X28 (CT200)	002	WH
15	90018ZE1000	BOULON DE BRIDE, 6X23 (CT200)	002	WG

HS828K1 (768Y2 24,ext768Y2 24,768Y2 26,ext768Y2 26)

E-22 CONNEXION

T.D.R	Description du TDR
aucun enregistrement trouvé	

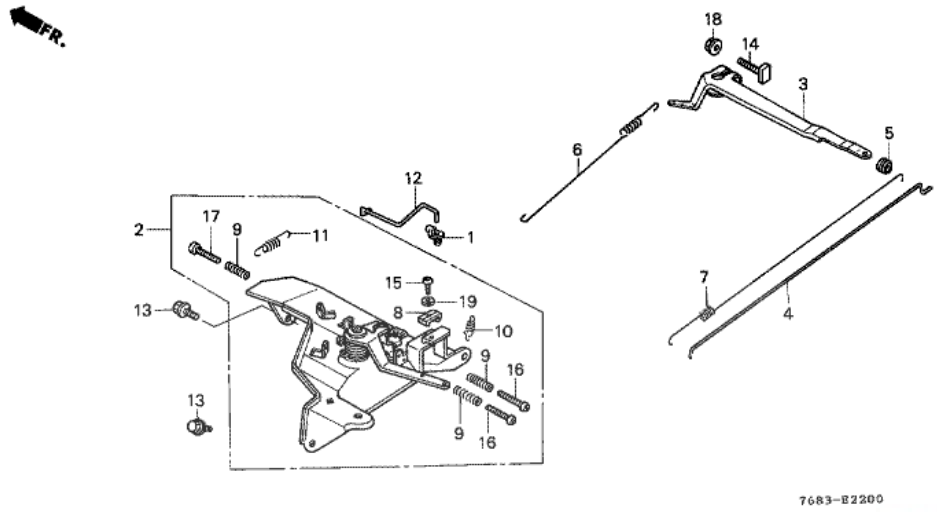

n°de référence	référence	Description	Qte unitaire	Types
1	16263ZA0000	RACCORD DE TIGE	001	WG, WH
2	16500ZE2P52	ENS. COMMANDE	001	WG, WH
3	16551ZE2780	BRAS DE REGULATEUR	001	WG, WH
4	16555ZE2780	TIGE DE REGULATEUR	001	WG, WH
5	16559ZE2780	COLLIER DE TIGE DE REGULATEUR	001	WG, WH
6	16561ZE2000	RESSORT DE REGULATEUR (L=145.0MM) (WIRE DIAMETER 1.0MM)	001	WG, WH
7	16562ZE2000	RESSORT DE RAPPEL DE PAPILLON	001	WG, WH
8	16576891000	SUPPORT DE CABLE	001	WG, WH
9	16584883300	RESSORT DE REGLAGE DE COMMANDE	003	WG, WH
10	16592732700	RESSORT DE RAPPEL DE CABLE	001	WG, WH
11	16592883310	RESSORT DE RAPPEL DE CABLE	001	WG, WH
12	16674ZE2P50	TIGE DE STARTER	001	WG, WH
13	90013883000	BOULON DE BRIDE, 6X12 (CT200)	002	WG, WH
14	90015ZE5010	BOULON DE BRAS DE REGULATEUR	001	WG, WH
15	92301050160A	BOULON CREUX, 5X16	001	WG, WH
16	93500050250H	VIS A TETE CYLINDRIQUE, 5X25	002	WG, WH
17	93500050350H	VIS A TETE CYLINDRIQUE, 5X35	001	WG, WH
18	9405006000	ECROU DE BRIDE, 6MM	001	WG, WH
19	9411105800	RONDELLE ELASTIQUE, 5MM	003	WG, WH

HS828K1 (768Y2 24,ext768Y2 24,768Y2 26,ext768Y2 26)
EOP-1 TROUSSE DE JOINT

T.D.R	Description du TDR
aucun enregistrement trouvé	

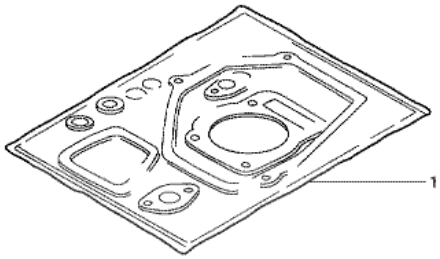

HENG-X0003

n°de référence	référence	Description	Qte unitaire	Types
1	061A1ZE2830	TROUSSE DE JOINT	001	WG, WH
1	061A1ZE2840	TROUSSE DE JOINT	001	WG, WH
1	061B1ZE2020	TROUSSE DE JOINT	001	WG, WH

Pièces Box.fr

HS828K1 (768Y2 24,ext768Y2 24,768Y2 26,ext768Y2 26)

F-1 TUYAU DE GUIDON

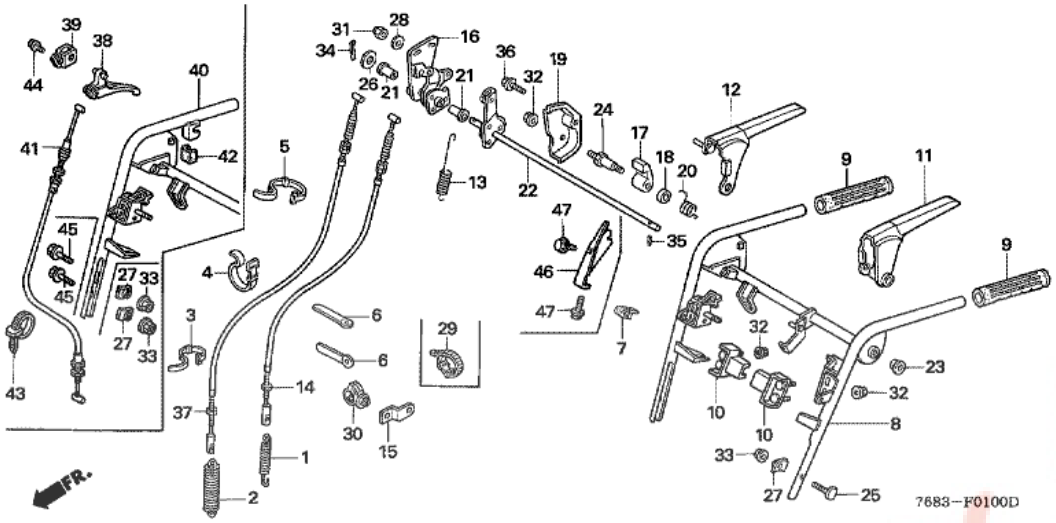

T.D.R	Description du TDR
aucun enregistrement trouvé	

n°de référence	référence	Description	Qte unitaire	Types
1	24468736A00	RESSORT, GALET DE TENDEUR	001	WG, WH
2	24469736A00	RESSORT, GALET DE TENDEUR (TARIERE)	001	WG, WH
3	32161404000	BANDE B1 DE CABLE	001	WG, WH
3	90650KV6003	BANDE, CABLE 95MM	001	WG, WH
4	32161404610	BANDE B1 DE CABLE	001	WG
7	50319736A00	CAOUTCHOUC DE BUTEE	002	WG, WH
8	53110767A30	TUYAU COMP. DE GUIDON SUPERIEUR	001	WG, WH
9	53321708000	POIGNEE	002	WG, WH
10	54325767000	BUTEE COMP. DE LEVIER DE CHANGEMENT DE VITESSE	001	WG, WH
11	54415738E01	LEVIER COMP. D'EMBRAYAGE	001	WG, WH
12	54416736A02	LEVIER COMP. EMBRAYAGE DE CHENILLE	001	WG, WH
13	54418738A00	RESSORT DE LEVIER D'EMBRAYAGE	001	WG, WH
14	54510738C11	CABLE COMP. EMBRAYAGE	001	WG, WH
16	54520736A01	BUTEE COMP. BLOCAGE DE CAME	001	WG, WH
17	54531732003	ROCHET DE LEVIER	001	WG, WH
18	54533732000	COLLIER DE ROCHET	001	WG, WH
19	54535767000	COUVERCLE DE ROCHET	001	WG, WH
20	54536736A00	RESSORT DE CLIQUET	001	WG, WH
21	54538736A00	BAGUE, 13X23	002	WG, WH
21	54538736A01	BAGUE, 13X22.5 (GRIS)	002	WG, WH
22	54550738E00	ARBRE COMP. LEVIER D'EMBRAYAGE	001	WG, WH
23	54554732000	BAGUE, 14MM	001	WG, WH
24	90105732000	BOULON DE PIVOT, 6MM	001	WG, WH
25	90109732000	BOULON DE SUPPORT DE POIGNEE	002	WG, WH
26	90412329000	RONDELLE DE BUTEE, 10MM	001	WG, WH
27	90501898000	RONDELLE DE RACCORD DE CADRE	002	WG, WH
28	90539836000	RONDELLE, 6MM	002	WG, WH
29	90652KT1771	BANDE DE CABLE (NOIR)	001	WG, WH
29	90652MB0000	BANDE DE FAISCEAU ELECTRIQUE	001	WG, WH
31	94021060200S	ECROU DE CHAPEAU, 6MM	002	WG, WH
32	9405006000	ECROU DE BRIDE, 6MM	003	WG, WH
33	9405008000	ECROU DE BRIDE, 8MM	002	WG, WH
34	9420130180	GOUPILLE FENDUE, 3.0X18	001	WG, WH
35	9430540162	GOUPILLE DE RESSORT, 4X16	001	WG, WH
36	957010601000	BOULON DE BRIDE, 6X10	001	WG, WH
37	54510738C11	CABLE COMP. EMBRAYAGE	001	WG, WH

HS828K1 (768Y2 24,ext768Y2 24,768Y2 26,ext768Y2 26)

F-2 TABLEAU DE COMMANDE

F-2 TABLEAU DE COMMANDE

T.D.R	Description du TDR
aucun enregistrement trouvé	

n°de référence	référence	Description	Qte unitaire	Types
1	32171GJ1003	AGRAFE DE FAISCEAU ELECTRIQUE	001	WG, WH
6	36100767003	ENS. INTERRUPTEUR D'ARRET MOTEUR	001	WG, WH
7	36101767A10	ENTRETOISE DE CONTACTEUR D'ARRET DU MOTEUR	001	WG, WH
8	54221767A10ZA	PANNEAU DE COMMANDE *NH296 *	001	WG, WH
10	90123750000	VIS DE FIXATION DE VISIERE COMPTEUR	002	WG, WH
12	92101050120A	BOULON HEX., 5X12	002	WG, WH
14	9410105000	RONDELLE PLATE, 5MM	002	WG, WH
15	957010600800	BOULON DE BRIDE, 6X8	001	WG, WH
17	90683SA0003	AGRAFE DE FAISCEAU ELECTRIQUE, 25MM	001	WG, WH

HS828K1 (768Y2 24,ext768Y2 24,768Y2 26,ext768Y2 26)

F-3 LEVIER DE CHANGEMENT

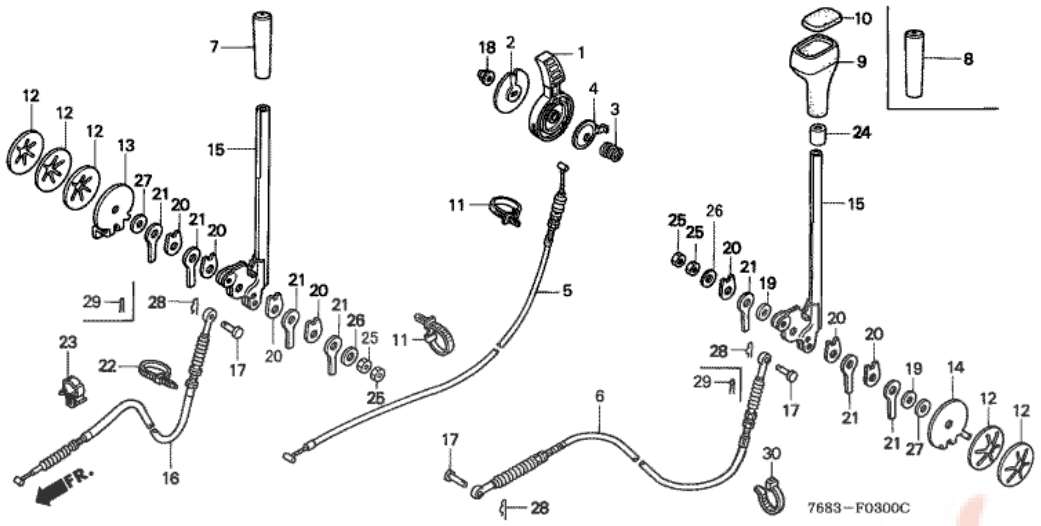

T.D.R	Description du TDR
aucun enregistrement trouvé	

n°de référence	référence	Description	Qte unitaire	Types
1	17851767000	LEVIER D'ACCELERATEUR	001	WG, WH
2	17857VA4000	PLAQUE DE LEVIER DE GAZ	001	WG, WH
3	17858VA4000	RESSORT DE LEVIER DE GAZ	001	WG, WH
4	17859VA4000	SIEGE DE RESSORT	001	WG, WH
5	17910767000	CABLE COMP. ACCELERATEUR	001	WG, WH
6	24150767000	CABLE COMP. CHANGEMENT	001	WG, WH
7	24411719000	POIGNEE DE LEVIER DE CHANGEMENT	001	WG, WH
8	24411734A00	POIGNEE DE LEVIER DE CHANGEMENT	001	WG, WH
9	24415767000	POIGNEE DE LEVIER DE CHANGEMENT	001	WG, WH
10	24417767000	BOUTON DE POIGNEE DE LEVIER DECHANGEMENT DE VITESSE	001	WG, WH
11	32161438000	BANDE DE CABLE	002	WG, WH
12	42915959000	RESSORT DE BRAS DE REGLAGE	002	WG, WH
13	50326767000	PLAQUE DE BUTEE D.	001	WG, WH
14	50338767000	PLAQUE DE BUTEE G.	001	WG, WH
15	54311767000	LEVIER DE CHANGEMENT	001	WG, WH
16	54580767A10	CABLE COMP. GUIDE DE COULOIR	001	WG, WH
17	68331876000	GOUPILLE DE FIXATION DE BOITIER DE COMMANDE	002	WG, WH
18	90201415000	ECROU DE CHAPEAU, 6MM	001	WG, WH
19	90401MA1000	RONDELLE BLOCAGE	002	WG, WH
20	90501767000	RONDELLE DE FRICTION	003	WG, WH
21	90502767000	RONDELLE DE REGLAGE DE FROTTEMENT	003	WG, WH
23	91451768S00	AGRAFE DE CABLE	001	WG, WH
24	91561767C10	COLLIER DE LEVIER DE CHANGEMENT	001	WG, WH
25	94001080000S	ECROU HEX., 8MM	002	WG, WH
26	9410108000	RONDELLE PLATE, 8MM	001	WG, WH
27	9410308000	RONDELLE PLATE, 8MM	001	WG, WH
28	9425106000	GOUPILLE DE BLOCAGE, 6MM	003	WG, WH

HS828K1 (768Y2 24,ext768Y2 24,768Y2 26,ext768Y2 26)

F-5 TENDEUR

T.D.R	Description du TDR
aucun enregistrement trouvé	

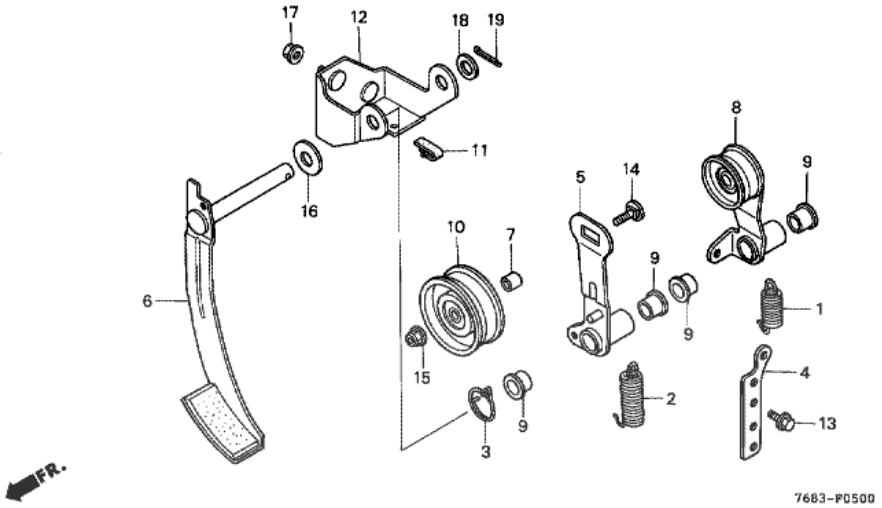

n°de référence	référence	Description	Qte unitaire	Types
1	22437767000	RESSORT DE RETOUR DE TENSION DE ROUE	001	WG, WH
2	22438738A00	RESSORT DE RETOUR DE TENDEUR DE TARIERE	001	WG, WH
3	22439736A00	RESSORT DE BRAS DE FREIN	001	WG, WH
4	22455767000	APPUI DE RESSORT DE TENDEUR	001	WG, WH
5	22511738A00	BRAS COMP. TENDIEUR DE TARIERE	001	WG, WH
6	22512767A10	BRAS COMP. FREIN DE TARIERE	001	WG, WH
7	22514736000	COLLIER DE ROULEAU	001	WG, WH
8	22520767000	BRAS COMP. TENDEUR DE ROUE	001	WG, WH
9	22524730000	BAGUE DE BRAS DE TENSION	004	WG, WH
10	22530736A00	ROULEAU COMP.	001	WG, WH
11	50319736A00	CAOUTCHOUC DE BUTEE	001	WG, WH
12	51176767000	ETRIER, BRAS DE TENSION	001	WG, WH
13	90013883000	BOULON DE BRIDE, 6X12 (CT200)	002	WG, WH
14	90101736000	BOULON DE ROULEAU	001	WG, WH
15	90115659003	ECROU D'AUTO-BLOCANT, 8MM	001	WG, WH
16	90501736A00	RONDELLE DE BRAS DE FREIN	001	WG, WH
17	9405008000	ECROU DE BRIDE, 8MM	002	WG, WH
18	9410212800	RONDELLE PLATE, 12MM	001	WG, WH
19	9420130180	GOUPILLE FENDUE, 3.0X18	001	WG, WH

Pièces Box.fr

HS828K1 (768Y2 24,ext768Y2 24,768Y2 26,ext768Y2 26)

F-6 POULIE MENEE

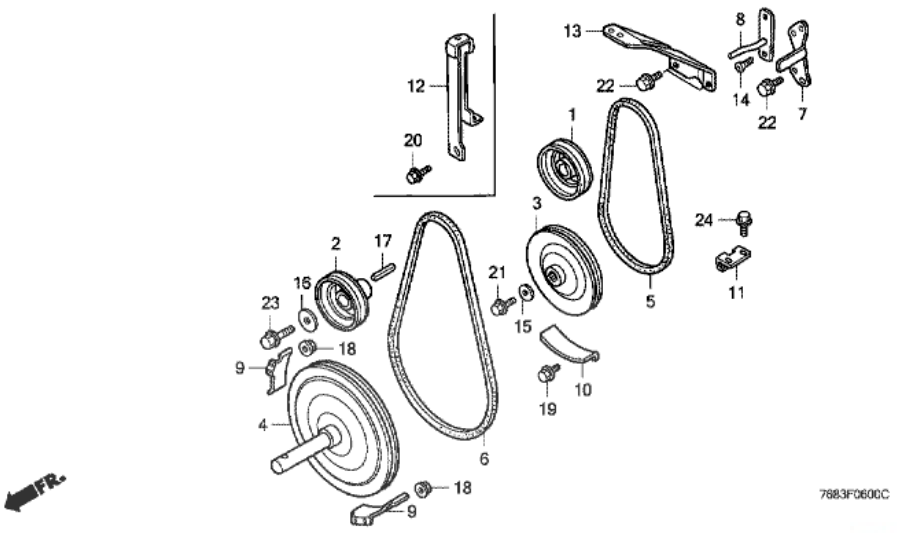

T.D.R	Description du TDR
aucun enregistrement trouvé	

n°de référence	référence	Description	Qte unitaire	Types
1	22411738000	POULIE MENEE DE ROUE	001	WG, WH
2	22412738700	POULIE DE COMMANDE DE TARIERE	001	WG, WH
3	22423767000	POULIE MENEE DE ROUE (133MM)	001	WG, WH
4	22424768000	POULIE MENEE DE TARIERE (198MM)	001	WG, WH
4	22424768010	POULIE MENEE DE TARIERE (198MM)	001	WG, WH
5	22431768003	COURROIE EN V (SA-29)	001	WG, WH
6	22432738C31	COURROIE EN V (SB-35)	001	WG, WH
7	22441767000	BUTEE DE COURROIE D.	001	WG, WH
8	22442738A00	BUTEE DE COURROIE G.	001	WG, WH
9	22444768000	BUTEE DE COURROIE DE RAMASSEUSE	002	WG, WH
10	22451767000	PROTECTION DE COURROIE (WHEEL)	001	WG, WH
11	22453767000	GUIDE DE COUPROIE	001	WG, WH
11	22453767C30	GUIDE DE COUPROIE	001	WG, WH
12	36202767C30	APPUI DE PHARE	001	WG
14	75556605010	BOULON DE TAQUE DE VERROU	001	WG, WH
15	90417115000	RONDELLE LATERALE D'ARBRE A CAMES	001	WG, WH
16	90534706010	RONDELLE BLOCAGE, 8MM	001	WG, WH
17	90741805000	CLAVETTE, 7X7X33	001	WG, WH
18	9405006000	ECROU DE BRIDE, 6MM	004	WG, WH
19	957010601200	BOULON DE BRIDE, 6X12	002	WG, WH
20	957010601600	BOULON DE BRIDE, 6X16	002	WG
21	957010601608	BOULON DE BRIDE, 6X16	001	WG, WH
22	957010801600	BOULON DE BRIDE, 8X16	003	WG, WH
23	957010802800	BOULON DE BRIDE, 8X28	001	WG, WH
24	957010601200	BOULON DE BRIDE, 6X12	002	WG, WH

HS828K1 (768Y2 24,ext768Y2 24,768Y2 26,ext768Y2 26)

F-7 TRANSMISSION HYDRAULIQUE

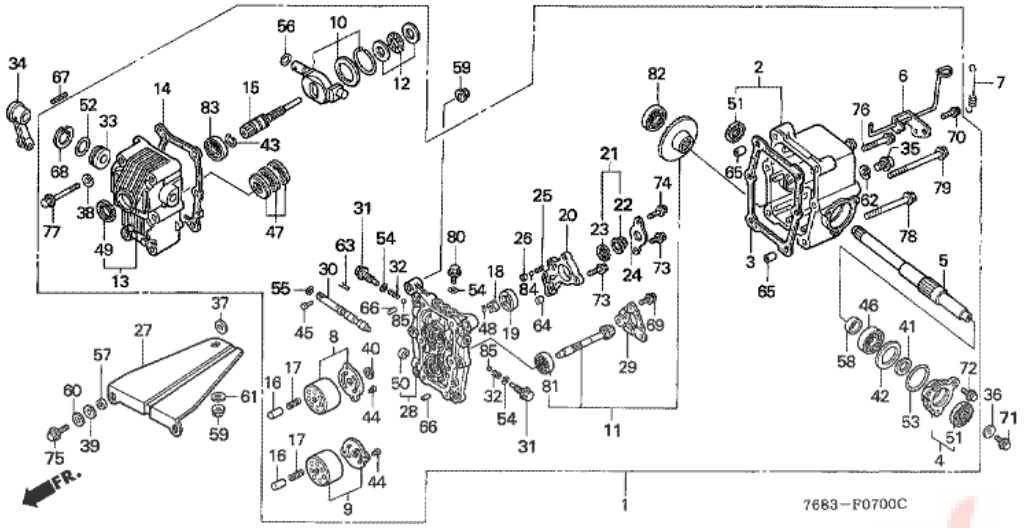

T.D.R	Description du TDR
aucun enregistrement trouvé	

n°de référence	référence	Description	Qte unitaire	Types
1	20001VD6876	ENS. BOITE DE VITESSES	001	WG, WH
1	20001VD6877	ENS. BOITE DE VITESSES	001	WG, WH
2	21210VD6854	ENS. DE BOITIER, TRANSMISSION AR.	001	WG, WH
3	21215VD6851	GARNITURE DE CARTER DE BOITE DE VITESSES AR.	001	WG, WH
4	21225VD6853	SUPPORT COMP. DE JIONT D'HUILE	001	WG, WH
5	23236VD6871	ARBRE TRANSVERSAL	001	WG, WH
6	24176VD6852	BRAS COMP. DE SOUPAPE DE POINTMORT	001	WG, WH
7	24178VD6851	RESSORT DE SOUPAPE DE POINT MORT	001	WG, WH
8	25010VD6851	JEU DE PLAQUE DE CYLINDRE DE POMPE	001	WG, WH
9	25011VD6851	JEU DE PLAQUE DE CYLINDRE MOTEUR	001	WG, WH
10	25012VD6850	JEU DE CUVETTE DE COMMANDE	001	WG, WH
11	25013VD6850	ENSEMBLE ENGRENAGE, AXE MOTEURET BISEAU	001	WG, WH
12	25014VD6850	JEU DE ROULEMENT A AIGUILLES DE POUSSEE	001	WG, WH
13	25310VD6851	CARTER COMP. DE POMPE	001	WG, WH
14	25312VD6851	GARNITURE DE CARTER DE POMPE	001	WG, WH
15	25321VD6852	ARBRE DE POMPE	001	WG, WH
16	25342773003	PISTON DE POMPE (HOLE DEPTH=18MM)	014	WG, WH
17	25343773000	RESSORT DE PISTON (5.8X34.5)	014	WG, WH
18	25411VD6852	ROTOR TROCHOIDE	001	WG, WH
19	25415VD6851	VANNE TROCHOIDE	001	WG, WH
20	25416VD6853	CARTER DE TROCHOIDE	001	WG, WH
21	25420VD6852	ENS. FILTRE D'ASPIRATION	001	WG, WH
22	25421VD6852	FILTRE DE SUCCION	001	WG, WH
23	25422VD6851	JOINT CAOUTCHOUC	001	WG, WH
24	25425VD6852	PLAQUE DE CAPUCHON DE FILTRE	001	WG, WH
25	25431VD6850	RESSORT DE SOUPAPE DE SURETE	001	WG, WH
25	25431VD6851	RESSORT DE SOUPAPE DE SURETE	001	WG, WH
26	25437VD6852	SIEGE DE SOUPAPE DE SURETE	001	WG, WH
27	25505767000	PLAQUE DE MONTAGE DE MISSION	001	WG, WH
28	25510VD6854	PLAQUE COMP. DE DISTRIBUTEUR	001	WG, WH
29	25518VD6850	SUPPORT DE ROULEMENT	001	WG, WH
30	25521VD6850	TAMBOUR DE SOUPAPE DE POINT MORT	001	WG, WH
31	25525773000	BOULON DE CLAPET DE REFOULEMENT	002	WG, WH
32	25526VD6851	RESSORT DE SOUPAPE DE RETENUE	002	WG, WH
33	25813773000	BAGUE DE CUVETTE DE COMMANDE (B)	001	WG, WH
34	40311767000	BRAS D'EMBRAYAGE	001	WG, WH
35	90081MC7000	BOULON DE BOUCHON, 14MM	001	WG, WH
35	90081PF4000	BOULON DE BOUCHON, 14MM	001	WG, WH
36	90474704000	RONDELLE, 6X17	001	WG, WH
37	90485GB4790	RONDELLE, 8MM	002	WG, WH
38	90503VD6850	RONDELLE ETANCHEITE, 9X16X1.5	006	WG, WH
39	90503767000	RONDELLE DE ONDE, 12MM	002	WG, WH
40	90504VD6851	RONDELLE DE BUTEE, 8MM	001	WG, WH
41	90508VD6850	RONDELLE PLATE, 15MM	001	WG, WH

42	90565VD6852	CALE A D'ENGRENAGE CONIQUE (1.5MM)	001	WG, WH
42	90566VD6852	CALE B D'ENGRENAGE CONIQUE (1.55MM)	001	WG, WH
42	90567VD6852	CALE C D'ENGRENAGE CONIQUE (1.6MM)	001	WG, WH
42	90568VD6852	CALE D D'ENGRENAGE CONIQUE (1.65MM)	001	WG, WH
42	90569VD6851	CALE E D'ENGRENAGE CONIQUE (1.7MM)	001	WG, WH
42	90570VD6852	CALE F D'ENGRENAGE CONIQUE (1.75MM)	001	WG, WH
43	90663VD6850	CLIP DE ROULEMENT	001	WG, WH
44	90755VD6900	GOUJON, 3X5.8	004	WG, WH
45	90759VD6850	TIGE DE SOUPAPE DE POINT MORT	001	WG, WH
46	91007MN5003	ROULEMENT A BILLES RADIAL, 6904 (NTN)	001	WG, WH
47	91069VD6851	ROULEMENT A BILLES DE POUSSEE 51204	001	WG, WH
48	91151VD6851	ROULEAU, 2.5X11.8	001	WG, WH
49	91202722003	JOINT D'ETANCHEITE D'HUILE, 17X30X6	001	WG, WH
50	91255VD6851	CACHE-POUSSIERE, 9X15X5	001	WG, WH
51	91272733931	JOINT D'ETANCHEITE D'HUILE, 15X28X7	002	WG, WH
52	91304GB1900	JOINT TORIQUE, 25X2.4	001	WG, WH
53	91352VD6851	JOINT TORIQUE, 34.6X1.9	001	WG, WH
54	91355VD6852	JOINT TORIQUE, 11X1.9	004	WG, WH
55	91360VD6851	JOINT TORIQUE, 5.8X1.9	001	WG, WH
56	91361VD6901	JOINT TORIQUE, 11.8X1.9	001	WG, WH
57	91501767000	COLLIER DE MONTAGE DE BOITE DEVITESSES 8X12X4.7	002	WG, WH
58	91589VD6851	COLLIER DE ROULEMENT CONIQUE	001	WG, WH
59	9405008000	ECROU DE BRIDE, 8MM	003	WG, WH
60	9410108000	RONDELLE PLATE, 8MM	002	WG, WH
61	9410308000	RONDELLE PLATE, 8MM	001	WG, WH
62	9410914000	RONDELLE DE BOUCHON DE DRAINAGE, 14MM	001	WG, WH
63	9425104000	GOUPILLE DE BLOCAGE, 4MM	001	WG, WH
64	9430108100	GOUJON, 8X10	002	WG, WH
65	9430110120	GOUJON, 10X12	002	WG, WH
66	9430205080	GOUJON D'ASSEMBLAGE B, 5X8	002	WG, WH
67	9430540282	GOUPILLE DE RESSORT, 4X28	001	WG, WH
68	9452030000	CIRCLIP INTERIEUR, 30MM	001	WG, WH
69	957010601208	BOULON DE BRIDE, 6X12	003	WG, WH
70	957010601208	BOULON DE BRIDE, 6X12	001	WG, WH
71	957010601600	BOULON DE BRIDE, 6X16	001	WG, WH
72	957010601608	BOULON DE BRIDE, 6X16	003	WG, WH
73	957010602508	BOULON DE BRIDE, 6X25	002	WG, WH
74	957010603200	BOULON DE BRIDE, 6X32	001	WG, WH
75	957010804000	BOULON DE BRIDE, 8X40	002	WG, WH
76	957010804508	BOULON DE BRIDE, 8X45	002	WG, WH
77	957010806500	BOULON DE BRIDE, 8X65	006	WG, WH
78	957010807008	BOULON DE BRIDE, 8X70	002	WG, WH
79	957010809008	BOULON DE BRIDE, 8X90	002	WG, WH
80	957011001600	BOULON DE BRIDE, 10X16	002	WG, WH
81	961006001000	ROULEMENT A BILLES RADIAL, 6001	001	WG, WH
82	961006002000	ROULEMENT A BILLES RADIAL, 6002	001	WG, WH
83	961006003000	ROULEMENT A BILLES RADIAL, 6003	001	WG, WH
84	9621106000	BILLE D'ACIER, #6 (3/16)	001	WG, WH
85	9621108000	BILLE D'ACIER, #8 (1/4)	002	WG, WH

HS828K1 (768Y2 24,ext768Y2 24,768Y2 26,ext768Y2 26)

F-7-40 RESERVOIR D'HUILE

T.D.R	Description du TDR
aucun enregistrement trouvé	

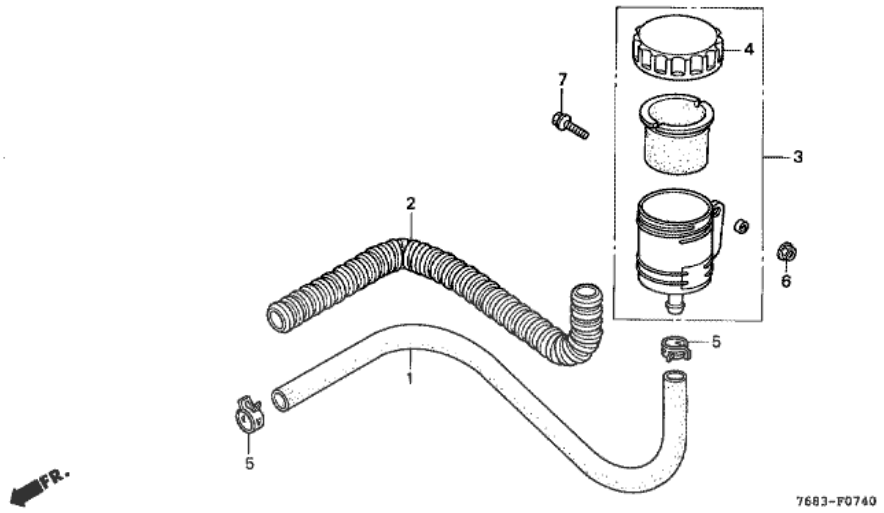

n°de référence	référence	Description	Qte unitaire	Types
1	15422767000	TUYAU D'HUILE	001	WG, WH
2	15428767000	PROTECTEUR DE TUYAU D'HUILE	001	WG, WH
3	56850767000	ENS. RESERVOIR D'HUILE	001	WG, WH
4	56862767300	CORPS DE CHAPEAU D'HUILE	001	WG, WH
5	91462SA5950	AGRAFE D, 19MM	002	WG, WH
6	9405006000	ECROU DE BRIDE, 6MM	001	WG, WH
7	957010601600	BOULON DE BRIDE, 6X16	001	WG, WH

Pièces Box.fr

HS828K1 (768Y2 24,ext768Y2 24,768Y2 26,ext768Y2 26)

F-8 BOITE DE VITESSES

T.D.R	Description du TDR
aucun enregistrement trouvé	

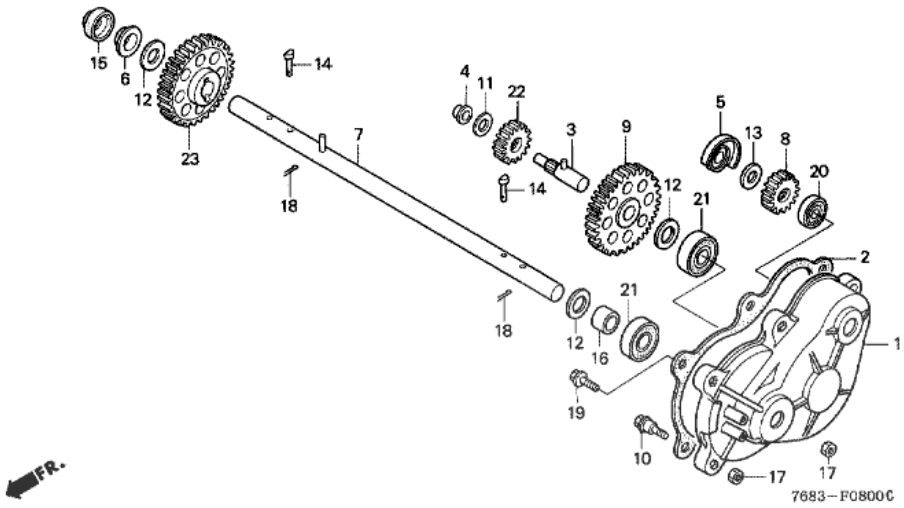

n°de référence	référence	Description	Qte unitaire	Types
1	21111767C10	CARTER DE TRANSMISSION D.	001	WG, WH
2	21115767C30	JOINT DE CARTER DE TRANSMISSION	001	WG, WH
5	23234767C10	BAGUE D'ARRBRE TRANSVERSAL	001	WG, WH
6	23252767003	BAGUE D'ARBRE FINAL	001	WG, WH
7	23370767C30	ARBRE COMP. ROUE	001	WG, WH
8	23421767C30	PIGNON DE COMMANDE (11T)	001	WG, WH
10	90004732000	BOULON DE FIXATION DE TRANSMISSION	002	WG, WH
12	90525750000	RONDELLE DE PIGNON DIFFERENTIEL	002	WG, WH
13	90599767C10	RONDELLE DE BUTEE, 12X23X2	001	WG, WH
15	91251767C31	CACHE-POUSSIERE, 20X34X7.5	001	WG, WH
16	91551767C10	COLLIER D'ARBRE DE ROUE	001	WG, WH
17	94001060000S	ECROU HEX., 6MM	006	WG, WH
19	957010601800	BOULON DE BRIDE, 6X18	004	WG, WH
20	961506002010	ROULEMENT A BILLES RADIAL, 6002UU	001	WG, WH
21	961506004010	ROULEMENT A BILLES RADIAL, 6004UU	001	WG, WH
23	23431767C30	PIGNON MENE (66T)	001	WG, WH

HS828K1 (768Y2 24,ext768Y2 24,768Y2 26,ext768Y2 26)

F-10-10 ROUE

T.D.R	Description du TDR
aucun enregistrement trouvé	

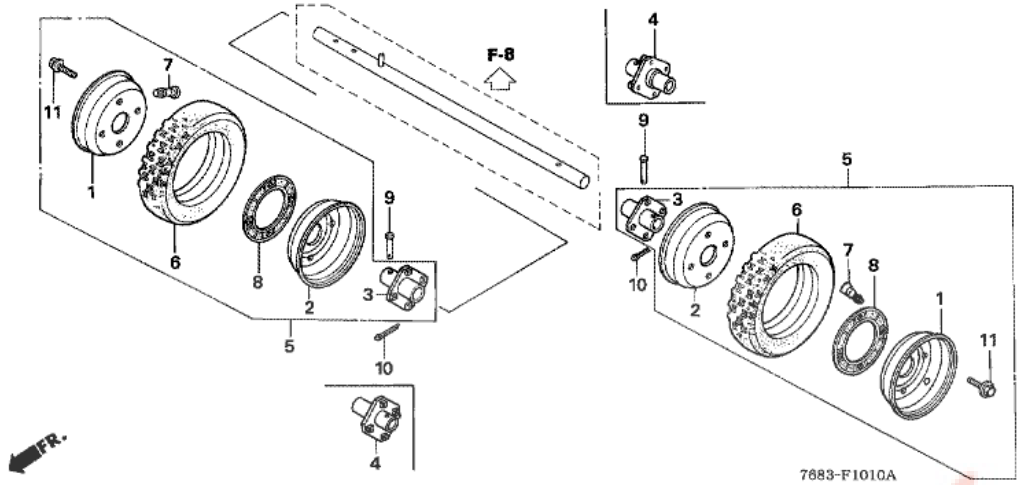

n°de référence	référence	Description	Qte unitaire	Types
1	42701732003	ROUE A (3SPWX6DCT)	002	WG, WH
2	42702732003	ROUE B (3SPWX6DCT)	002	WG, WH
3	42703732003	MOYEU COMP. PNEU (HA TYPE)	002	WH
4	42712767C11	MOYEU DE ROUE	002	WG, WH
5	42750732013	ENS. PNEU (14X4.0-6 B-905)	002	WH
6	42751732013	PNEU, 14X4.6-6	002	WG, WH
7	42753634007	VALVE DE JANTE (OHTSU)	002	WG, WH
8	42754732003	JOINT (U-75)	002	WG, WH
9	90701732000	GOUPILLE, 6MM	002	WG, WH
10	9420130180	GOUPILLE FENDUE, 3.0X18	002	WG, WH
11	957000801600	BOULON DE BRIDE, 8X16	008	WG, WH

HS828K1 (768Y2 24,ext768Y2 24,768Y2 26,ext768Y2 26)

F-14 PROJECTEUR

T.D.R	Description du TDR
aucun enregistrement trouvé	

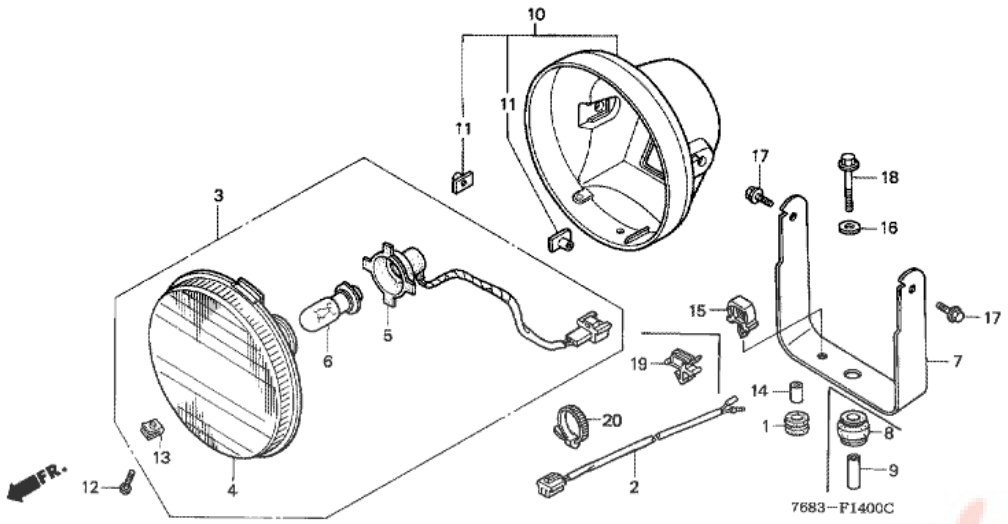

n°de référence	référence	Description	Qte unitaire	Types
1	15604MG7000	ANNEAU DE RADIATEUR D'HUILE	001	WG
2	32171767A40	ENS. CORDON DE PROJECTEUR DE TRAVAIL	001	WG
3	33120766003	ENS. PHARE	001	WG
4	33122766003	UNITE DE PHARE	001	WG
5	33130766003	ENS. DOUILLE DE PHARE	001	WG
6	34901GS9003	AMPOULE DE PHARE (12V 15/15W)	001	WG
7	36201767700	SUPPORT DE PHARE	001	WG
10	61301GS9003	ENS. BOITE DE PHARE	001	WG
11	61304958003	ECROU SPECIAL, 6X7	002	WG
12	90102GB2720	VIS A TETE CYLINDRIQUE, 5X16	001	WG
13	90320GC3000	ECROU DE RESSORT, 5MM	001	WG
14	90324303000	COLLIER DE MONTAGE DE CLIGNOTANT AR.	001	WG
15	91504750003	AGRAFE DE FAISCEAU ELECTRIQUE (NOIR)	001	WG
16	9410308000	RONDELLE PLATE, 8MM	001	WG
17	957010601207	BOULON DE BRIDE, 6X12	002	WG
18	957010803000	BOULON DE BRIDE, 8X30	001	WG
19	32171GJ1003	AGRAFE DE FAISCEAU ELECTRIQUE	001	WG

HS828K1 (768Y2 24,ext768Y2 24,768Y2 26,ext768Y2 26)

F-17 BANC DE MOTEUR

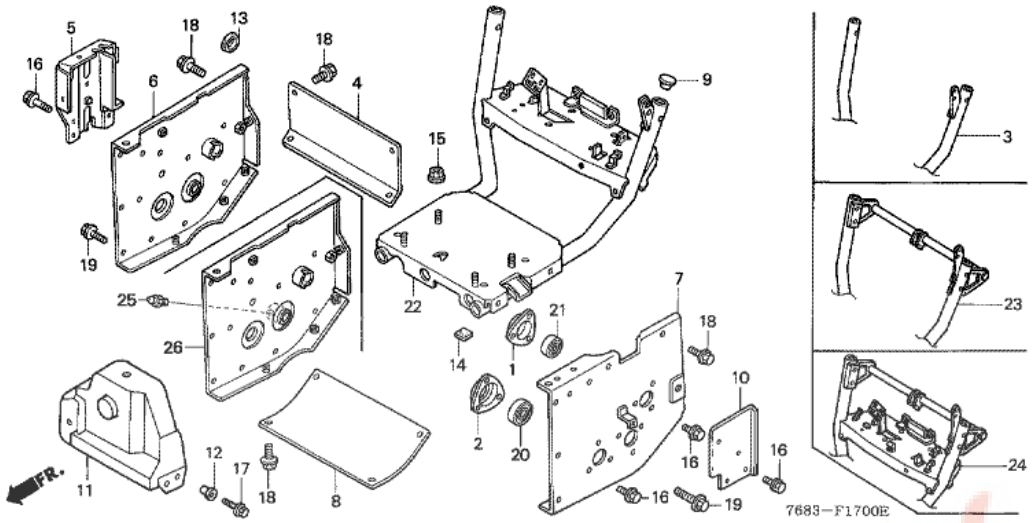

T.D.R	Description du TDR
aucun enregistrement trouvé	

n°de référence	référence	Description	Qte unitaire	Types
1	23384767000	SUPPORT DE ROULEMENT	001	WG, WH
2	42316767000	SUPPORT DE ROULEMENT D'ARBRE DE ROUE	001	WG, WH
3	51110768000	SOCLE COMP. MOTEUR	001	WG, WH
4	51113767A10	APPUI DE BERCEAU DE MOTEUR	001	WG, WH
5	51125768000	SUPPORT DE CABLE	001	WG, WH
6	51170767C30	APPUI COMP. DE BRECEAU DE MOTEUR D.	001	WG, WH
7	51180767C30	APPUI COMP. DE BERCEAU DE MOTEUR G.	001	WG, WH
8	51181767000	APPUI DE BERCEAU DE MOTEUR (B)	001	WG, WH
9	53115732000	CHAPEAU DE POIGNEE INFERIEURE	002	WG, WH
11	63610768000	COUVERCLE COMP. COURROIE	001	WG, WH
12	90522028000	RONDELLE DE FIXATION CARTER DE CHAINE	004	WG, WH
13	91252767C31	CACHE-POUSSIERE 28MM	001	WG, WH
15	9405010000	ECROU DE BRIDE, 10MM	004	WG, WH
16	957010601200	BOULON DE BRIDE, 6X12	008	WG, WH
17	957010601400	BOULON DE BRIDE, 6X14	004	WG, WH
18	957010801200	BOULON DE BRIDE, 8X12	012	WG, WH
19	957010801600	BOULON DE BRIDE, 8X16	010	WG, WH
20	961506004010	ROULEMENT A BILLES RADIAL, 6004UU	001	WG, WH
21	961506201010	ROULEMENT A BILLES RADIAL, 6201UU	001	WG, WH

HS828K1 (768Y2 24,ext768Y2 24,768Y2 26,ext768Y2 26)

F-19 LOGEMENT D'TARIERE

T.D.R	Description du TDR
aucun enregistrement trouvé	

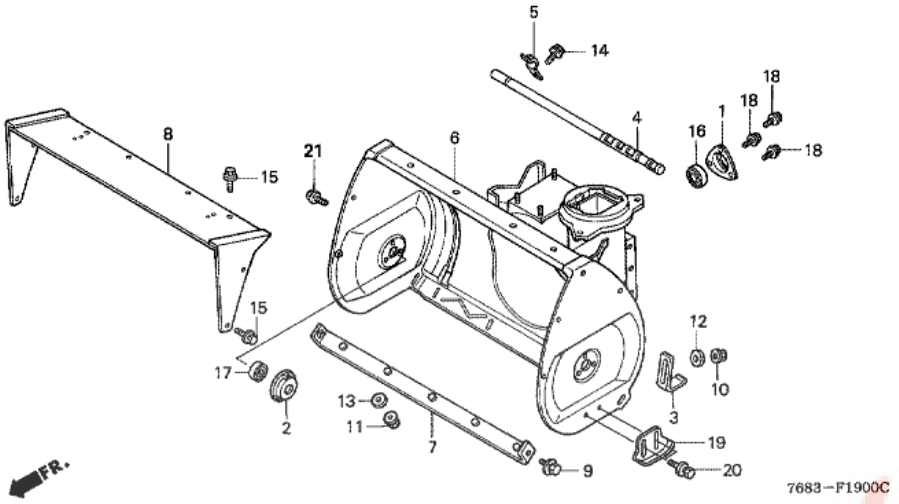

n°de référence	référence	Description	Qte unitaire	Types
1	42316767000	SUPPORT DE ROULEMENT D'ARBRE DE ROUE	001	WG, WH
2	73256732000	PORTE-ROULEMENT DE CHENILLE	002	WG, WH
3	76153743610	DERAPAGE DE TARIERE	002	WG, WH
5	76212738E00	SUPPORT DE BARRE DE CHUTE DE NEIGE	002	WG
6	76710768E40	BOITE COMP. TARIERE	001	WG, WH
7	76713768000	GARDE DE BOITE DE TARIERE	001	WG, WH
8	76716768E30	COUVERCLE DE BOITE DE TARIERE	001	WG, WH
9	934040801600	RONDELLE A BOULON, 8X16	002	WG, WH
10	9405006000	ECROU DE BRIDE, 6MM	004	WG, WH
11	9405008000	ECROU DE BRIDE, 8MM	005	WG, WH
12	9410306000	RONDELLE PLATE, 6MM	004	WG, WH
13	9410308000	RONDELLE PLATE, 8MM	005	WG, WH
14	957010600800	BOULON DE BRIDE, 6X8	002	WG
15	957010601200	BOULON DE BRIDE, 6X12	008	WG, WH
16	961506004010	ROULEMENT A BILLES RADIAL, 6004UU	001	WG, WH
17	961506203010	ROULEMENT A BILLES RADIAL, 6203UU	002	WG, WH
18	957010601200	BOULON DE BRIDE, 6X12	003	WG, WH
21	957010601000	BOULON DE BRIDE, 6X10	006	WG, WH

HS828K1 (768Y2 24,ext768Y2 24,768Y2 26,ext768Y2 26)

F-19-20 TRANSMISSION D'TARIERE

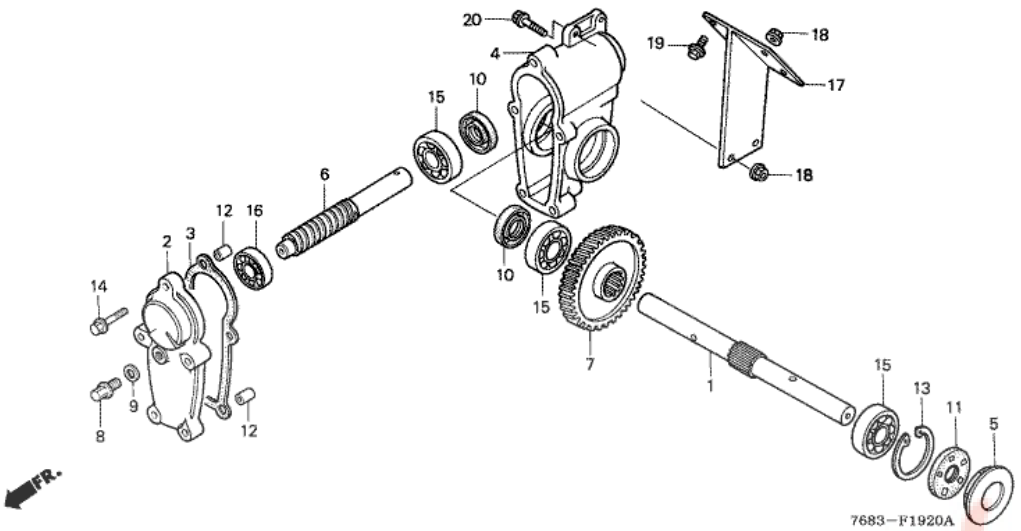

T.D.R	Description du TDR
aucun enregistrement trouvé	

n°de référence	référence	Description	Qte unitaire	Types
1	23377767000	ARBRE DE CHENILLE	001	WG, WH
1	23377767010	ARBRE DE CHENILLE	001	WG, WH
1	23377767020	ARBRE DE CHENILLE	001	WG, WH
2	71211743000	COUVERCLE DE TRANSMISSION DE CHENILLE	001	WG, WH
3	71212743640	JOINT DE TRANSMISSION DE RAMAS-SEUSE	001	WG, WH
4	71221743010	CARTER DE TRANSMISSION DE RA- MASSEUSE	001	WG, WH
5	71222743010	CHAPEAU DE BOITE DE CHENILLE	001	WG, WH
6	73251767000	PIGNON DE COMMANDE	001	WG, WH
7	73551767000	PIGNON MENE (55T)	001	WG, WH
8	90131ZE1000	BOULON DE DRAINAGE	001	WG, WH
9	90601ZE1000	RONDELLE DE BOUCHON DE DRAINAGE, 10.2MM	001	WG, WH
10	91201732003	JOINT D'ETANCHEITE D'HUILE, 20X32X7	002	WG, WH
11	91201743000	JOINT D'ETANCHEITE D'HUILE, 20X42X8	001	WG, WH
12	9430108140	GOUJON, 8X14	002	WG, WH
13	9452042000	CIRCLIP INTERIEUR, 42MM	001	WG, WH
14	958010603200	BOULON DE BRIDE, 6X32	005	WG, WH
15	961006004000	ROULEMENT A BILLES RADIAL, 6004	003	WG, WH
16	961006202000	ROULEMENT A BILLES RADIAL, 6202	001	WG, WH

HS828K1 (768Y2 24,ext768Y2 24,768Y2 26,ext768Y2 26)

F-20 TARIERE

T.D.R	Description du TDR
aucun enregistrement trouvé	

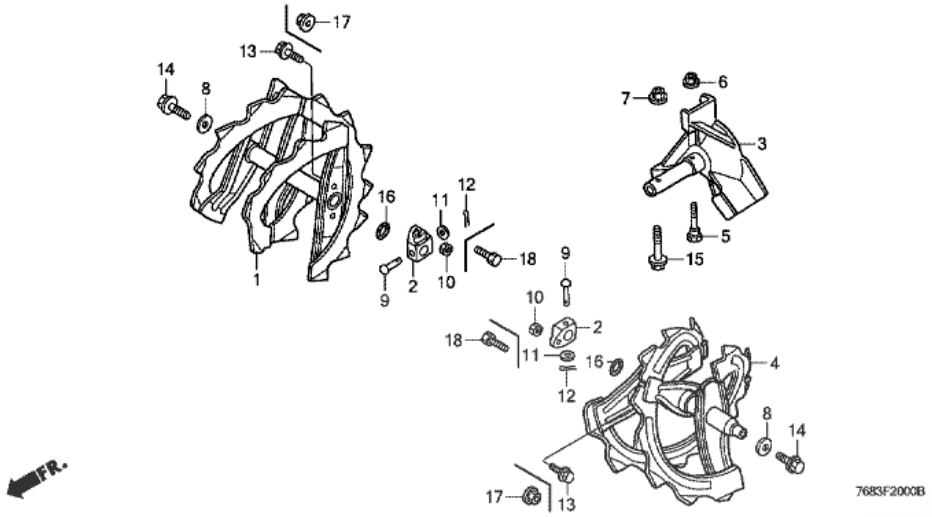

n°de référence	référence	Description	Qte unitaire	Types
1	72410768000	CHENILLE COMP. D.	001	WG, WH
2	72419767003	BOSSAGE DE BOULON DE VERROUILLAGE	002	WG, WH
2	72419767013	BOSSAGE DE BOULON DE VERROUILLAGE	002	WG, WH
3	72440768000	SOUFFLEUR COMP.	001	WG, WH
4	72450768000	CHENILLE COMP. G.	001	WG, WH
5	90102732010	BOULON BLOCAGE	001	WG, WH
6	90114SA0000	ECROU D'AUTO-BLOCANT, 6MM	001	WG, WH
7	90309428731	ECROU DE BRIDE, (AUTO-VERROUILLAGE) (M8X1.25)	001	WG, WH
8	90430657000	RONDELLE, 23X8.3X3.2	002	WG, WH
9	90757729000	GOUPILLE, ROUE 8X35	002	WG, WH
9	90757767000	GOUPILLE, 7X40	002	WG, WH
10	94001062000S	ECROU HEX., 6MM	002	WG, WH
11	90501KV6670	RONDELLE PLATE, 7MM	002	WG, WH
11	9410208800	RONDELLE PLATE, 8MM	002	WG, WH
12	9420130250	GOUPILLE FENDUE, 3.0X25	002	WG, WH
13	957010601600	BOULON DE BRIDE, 6X16	002	WG, WH
14	957010801600	BOULON DE BRIDE, 8X16	002	WG, WH
15	957010803500	BOULON DE BRIDE, 8X35	001	WG, WH

HS828K1 (768Y2 24,ext768Y2 24,768Y2 26,ext768Y2 26)

F-21-20 GOULOTTE (SPECIFICATION DE POIGNEE)

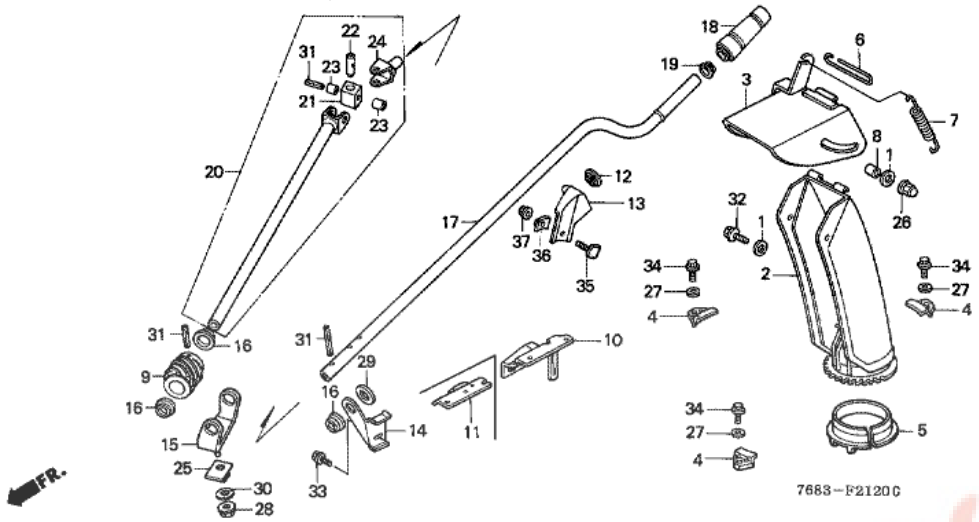

T.D.R	Description du TDR
aucun enregistrement trouvé	

n°de référence	référence	Description	Qte unitaire	Types
1	17812634670	RONDELLE DE PEDALE D'ACCELERATEUR	004	WG, WH
2	76310767A30	COULOIR COMP.	001	WH
2	76310768000	COULOIR COMP.	001	WG
3	76320738E00	GUIDE COMP. COULOIR	001	WG, WH
4	76321767A10	PLAQUE DE FIXATION DE COULOIR	003	WG, WH
5	76325738E00	BAGUE DE COULOIR	001	WG, WH
6	76326738E00	AXE DE GUIDE DE COULOIR	001	WG, WH
7	76328738E00	RESSORT DE COULOIR	001	WG, WH
8	76329738E00	COLLIER DE GUIDE DE COULOIR	002	WG, WH
9	76331730000	PIGNON DE COMMANDE DE COULOIR	001	WG, WH
10	76335738A01	PORTE-SUPPORT DE POIGNEE	001	WH
11	76335768E40	PORTE-SUPPORT DE POIGNEE	001	WG
12	76336730000	BAGUE DE POIGNEE DE COULOIR	001	WG, WH
13	76337736810	SUPPORT A DE POIGNEE DE COULOIR	001	WG, WH
14	76338738C10	SUPPORT B DE POIGNEE DE COULOIR	001	WG, WH
15	76341767A10	APPUI DE PIGNON DE COMMANDE	001	WG, WH
16	76343732000	BAGE DE PIGNON DE COMMANDE	003	WG, WH
17	76350767C30	POIGNEE SUPERIEURE DE COULOIR	001	WG, WH
18	76351730000	PRISE DE POIGNEE DE COULOIR	001	WG, WH
19	76352730000	BAGUE A DE POIGNEE DE COULOIR	001	WG, WH
20	76360768E40	POIGNEE COMP. INFERIEURE DE COULOIR	001	WG, WH
21	76361736000	PIECE DE RACCORD	001	WG, WH
22	76362736000	AXE A DE JOINT	001	WG, WH
23	76363736000	AXE B DE JOINT	002	WG, WH
24	76365736000	CORPS COMP.	001	WG, WH
26	90201415000	ECROU DE CHAPEAU, 6MM	002	WG, WH
27	90412738E00	RONDELLE DE FIXATION DE COULOIR	003	WG, WH
28	9405008000	ECROU DE BRIDE, 8MM	001	WG, WH
29	9410216000	RONDELLE PLATE, 16MM	002	WG, WH
30	9410308000	RONDELLE PLATE, 8MM	001	WG, WH
31	9430540282	GOUPILLE DE RESSORT, 4X28	005	WG, WH
32	957010601400	BOULON DE BRIDE, 6X14	002	WG, WH
33	957010601200	BOULON DE BRIDE, 6X12	001	WG, WH
34	957010801200	BOULON DE BRIDE, 8X12	003	WG, WH

HS828K1 (768Y2 24,ext768Y2 24,768Y2 26,ext768Y2 26)

F-22 ETIQUETTE

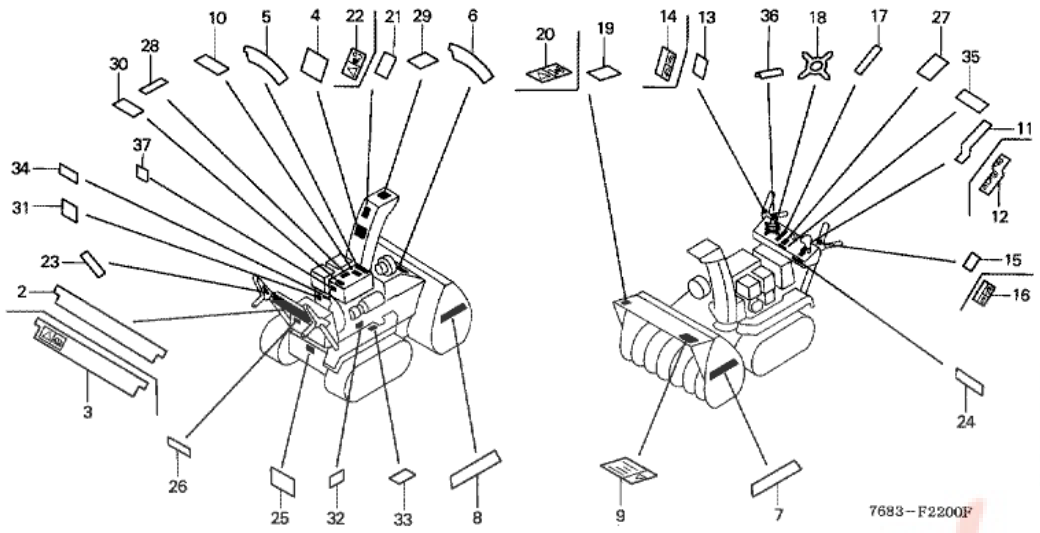

T.D.R	Description du TDR
aucun enregistrement trouvé	

n°de référence	référence	Description	Qte unitaire	Types
2	87101767A40	ETIQUETTE D'OPERATION (ALLEMAND)	001	WG
2	87101767A60	ETIQUETTE D'OPERATION (H)	001	WH
4	87102767640	ETIQUETTE D'AVERTISSEMENT (ALLEMAND)	001	WG
4	87122766660	ETIQUETTE D'AVERTISSEMENT (FINLANDAIS)	001	WH
4	87122766670	ETIQUETTE D'AVERTISSEMENT (SUEDOIS)	001	WH
5	87110767A40	EMBLEME (HONDA)	001	WG, WH
7	87112768E40	REPERE DE RAYARE G. (HS828)	001	WG, WH
8	87113768E40	REPERE DE RAYARE D. (HS828)	001	WG, WH
10	87123766660	ETIQUETTE D'AVERTISSEMENT DE ESSENCE (HOLLANDAIS)	001	WH
10	87123767640	ETIQUETTE D'AVERTISSEMENT D'ESSENCE (ALLEMAGNE)	001	WG
11	87201767A30	REPERE D'INDICATION DE CHANGE-MENT	001	WG, WH
13	87202767A30	MARQUE D'EMBRAYAGE DE CHENILLE (FRANCAIS)	001	WG, WH
15	87203767A30	ETIQUETTE D'EMBRAYAGE (FRANCAIS)	001	WG, WH
17	87205767A30	REPERE DE FONCTION. DE COMMANDE DE RAMPE D'EVACUTION (FRANCAIS)	001	WG, WH
19	87207738A41	MARQUE DANGER DE BOITIER (ALLEMAND)	001	WG
19	87207747660	MARQUE DANGER DE BOITIER (SUEDOIS/FINLANDAIS)	001	WH
21	87208738A41	MARQUE DANGER DE DECHARGE (ALLEMAND)	001	WG
21	87208747660	MARQUE DANGER DE DECHARGE (SUEDOIS/FINLANDAIS)	001	WH
23	87209767A40	ETIQUETTE, INDICATION DME (ALLEMAND)	001	WG
24	87316767000	MARQUE (H.S.T.)	001	WG, WH
25	87317767A30	MARQUE D'INDICATION (H.S.T.) (FRANCAIS)	001	WG, WH
26	87503768640	PLAQUE DE MANUFACTURE (ALLEMAND)	001	WG
27	87532767A30	MARQUE DE GAZ (FRANCAIS)	001	WG, WH
28	87539758010	ETIQUETTE D'AVERTISSEMENT ECHAPPEMENT (ANGLAIS)	001	WG, WH
29	87557747640	ETIQUETTE D'AVERTISSEMENT D'EVACUATION DE NEIGE (ALLEMAND)	001	WG
31	87565767A30	MARQUE D'INDICATION D'ESSENCE (FRANCAIS)	001	WG, WH
33	87594767A60	ETIQUETTE D'AVERTISSEMENT HUILE	001	WG, WH

HS828K1 (768Y2 24,ext768Y2 24,768Y2 26,ext768Y2 26)

F-23 OUTIL

T.D.R	Description du TDR
aucun enregistrement trouvé	

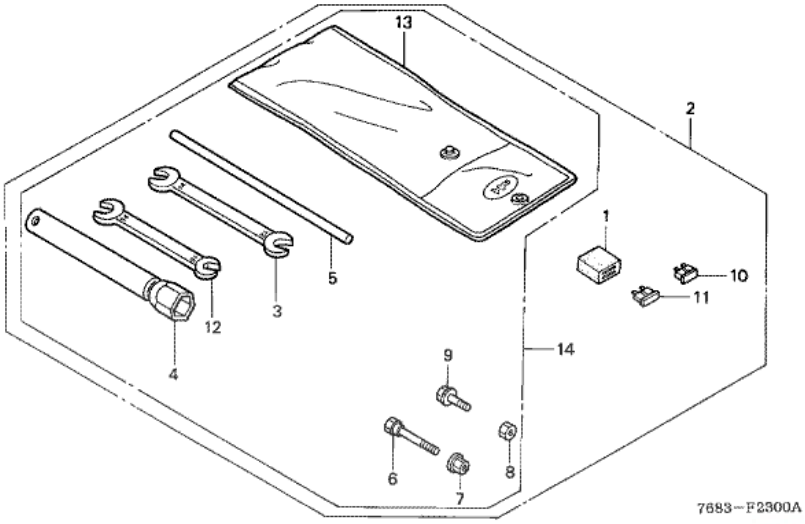

n°de référence	référence	Description	Qte unitaire	Types
3	89216KB7000	CLE, 12X14	001	WG, WH
4	89216809000	CLE COMP. BOUGIE	001	WG, WH
5	89219805000	MANCHE DE CLE A DOUILLE	001	WG, WH
6	90102732010	BOULON BLOCAGE	001	WG, WH
7	90114SA0000	ECROU D'AUTO-BLOCANT, 6MM	001	WG, WH
8	94001060000S	ECROU HEX., 6MM	003	WG, WH
9	957010601600	BOULON DE BRIDE, 6X16	003	WG, WH
12	9900110140	CLE, 10X14	001	WG, WH
13	9900802000	SAC D'OUTILS, 200MM	001	WG, WH
14	89000767000	TROUSSE A OUTILS	001	WG, WH

Pièces Box.fr