HS624 (767Z2 03,ext767Z2 03,767Z2 13,ext767Z2 13,767Z2 04,ext767Z2 04,767Z2 14,ext767Z2 14,767Z2 06,ext767Z2 06)

E-2 CULASSE

T.D.R	Description du TDR
aucun enregistrement trouvé	

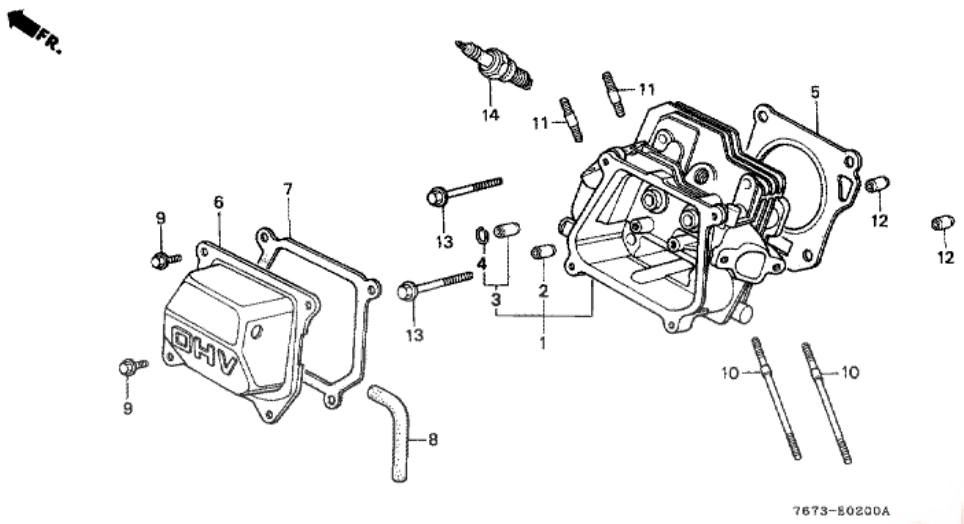

n°de référence	référence	Description	Qte unitaire	Types
1	12200ZF1000	CULASSE COMP.	001	TE, TG, TH, TES, TGS
2	12204ZE1305	GUIDE DE SOUPAPE D'ADMISSION (O.S.)	(1)	TE, TG, TH, TES, TGS
3	12205ZE1315	GUIDE DE SOUPAPE D'ECHAPPEMENT (O.S.)	(1)	TE, TG, TH, TES, TGS
4	12216ZE5300	ATTACHE DE GUIDE SOUPAPE	001	TE, TG, TH, TES, TGS
5	12251ZF1800	JOINT DE CULASSE	001	TE, TG, TH, TES, TGS
6	12310ZE1000	COUVERCLE COMP. CULASSE	001	TE, TG, TH, TES, TGS
7	12391ZE1000	JOINT DE COUVERCLE DE CULASSE	001	TE, TG, TH, TES, TGS
8	15721ZE1720	TUYAU DE RESPIRATION	001	TE, TG, TH, TES, TGS
9	90016ZE1000	BOULON DE BRIDE, 6X13 (CT200)	004	TE, TG, TH, TES, TGS
10	90043ZE1010	GOUJON, 6X109	002	TE, TG, TH, TES, TGS
11	90047ZE1000	GOUJON, 8X32	002	TE, TG, TH, TES, TGS
12	9430110160	GOUJON, 10X16	002	TE, TG, TH, TES, TGS
13	957230806000	BOULON DE BRIDE, 8X60	004	TE, TG, TH, TES, TGS
14	9807955846	BOUGIE D'ALLUMAGE (BPR5ES) (NGK)	001	TE, TG, TH, TES, TGS
14	9807955855	BOUGIE D'ALLUMAGE (W16EPR-U) (DENSO)	001	TE, TG, TH, TES, TGS

Pièces Box.fr

HS624 (767Z2 03,ext767Z2 03,767Z2 13,ext767Z2 13,767Z2 04,ext767Z2 04,767Z2 14,ext767Z2 14,767Z2 06,ext767Z2 06)

E-3 CORPS DE CYLINDRE

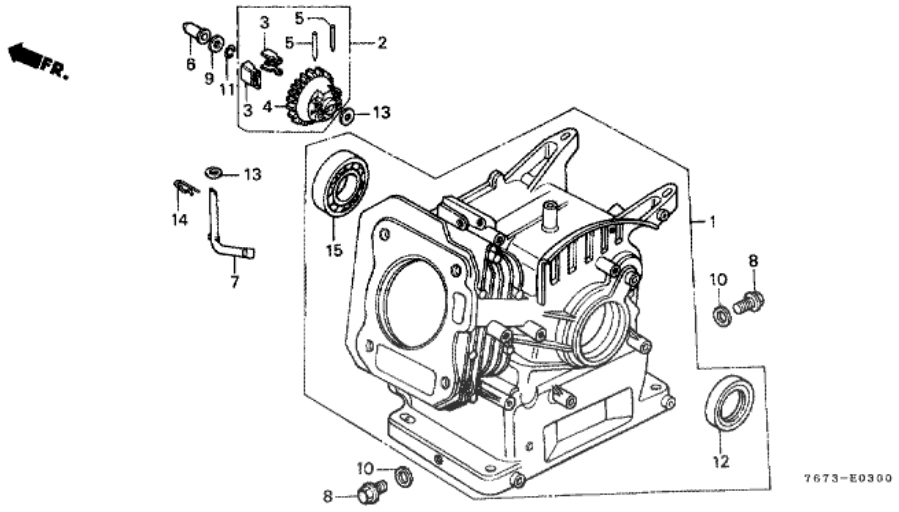

T.D.R	Description du TDR
aucun enregistrement trouvé	

n°de référence	référence	Description	Qte unitaire	Types
1	12000ZF1020	ENS. CORPS DE CYLINDRE (STD.)	001	TE, TG, TH, TES, TGS
1	120A0ZF1010	ENS. CORPS DE CYLINDRE	001	TE, TG, TH, TES, TGS
2	16510ZE1000	ENS. REGULATEUR	001	TE, TG, TH, TES, TGS
3	16511ZE1000	POIDS DE REGULATEUR	002	TE, TG, TH, TES, TGS
4	16512ZE1000	SUPPORT DE POIDS DE REGULATEUR	001	TE, TG, TH, TES, TGS
5	16513ZE1000	AXE DE POIDS DE REGULATEUR	002	TE, TG, TH, TES, TGS
6	16531ZE1000	COULISSEAU DE REGULATEUR	001	TE, TG, TH, TES, TGS
7	16541ZE1000	ARBRE DE BRAS DE REGULATEUR	001	TE, TG, TH, TES, TGS
8	90131ZE1000	BOULON DE DRAINAGE	002	TE, TG, TH, TES, TGS
9	90451ZE1000	RONDELLE DE BUTEE, 6MM	001	TE, TG, TH, TES, TGS
10	90601ZE1000	RONDELLE DE BOUCHON DE DRAINAGE, 10.2MM	002	TE, TG, TH, TES, TGS
11	90602ZE1000	AGRAFE DE SUPPORT DE REGULATEUR	001	TE, TG, TH, TES, TGS
12	91202883005	JOINT D'ETANCHEITE D'HUILE, 25X41X6	001	TE, TG, TH, TES, TGS
13	9410106800	RONDELLE PLATE, 6MM	002	TE, TG, TH, TES, TGS
14	9425108000	GOUPILLE DE BLOCAGE, 8MM	001	TE, TG, TH, TES, TGS
15	91001ZF1003	ROULEMENT A BILLES RADIAL (6205TMB) (NTN)	001	TE, TG, TH, TES, TGS
15	91001ZF1004	ROULEMENT A BILLES RADIAL (6205SH) (KOYO)	001	TE, TG, TH, TES, TGS
15	961006205000	ROULEMENT A BILLES RADIAL, 6205	001	TE, TG, TH, TES, TGS

Pièces Box.fr

HS624 (767Z2 03,ext767Z2 03,767Z2 13,ext767Z2 13,767Z2 04,ext767Z2 04,767Z2 14,ext767Z2 14,767Z2 06,ext767Z2 06)

E-6 LOGEMENT DU CARTER-MOTEUR

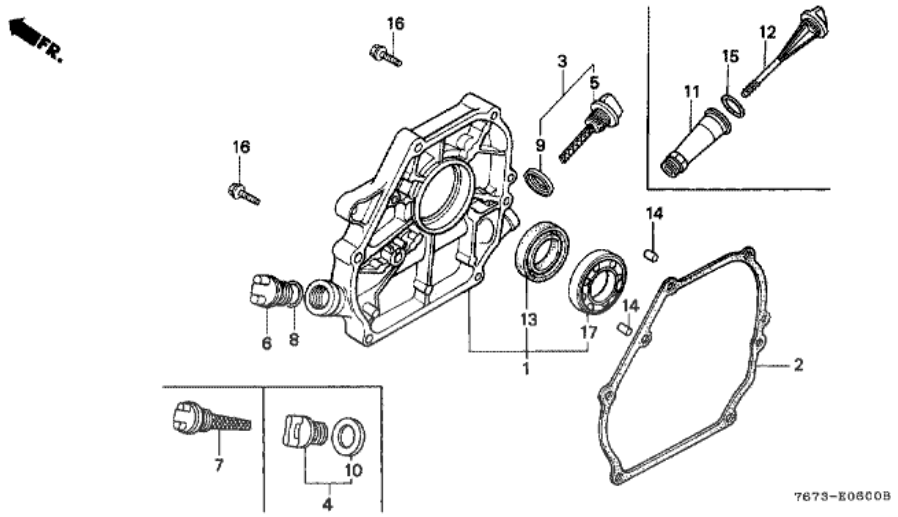

T.D.R	Description du TDR
aucun enregistrement trouvé	

n°de référence	référence	Description	Qte unitaire	Types
1	11300ZE1000	ENS. COUVERCLE DE CARTER	001	TE, TG, TH, TES, TGS
2	11381ZE1800	JOINT DE COUVERCLE DE BOITIER	001	TE, TG, TH, TES, TGS
3	15600ZE1000	ENS. BOUCHON DE REMPLISSAGE HUILE (GRIS)	001	TE, TG, TH
5	15620ZE1000	BOUCHON DE REMPLISSAGE D'HUILE (GRIS)	001	TE, TG, TH
7	15621ZE1000	CHAPEAU DE TROU D'HUILE	001	TE, TG, TH, TES, TGS
8	15621896010	JOINT DE CHAPEAU DE FILTRE A HUILE	001	TE, TG, TH, TES, TGS
9	15625ZE1000	JOINT DE CHAPEAU DE FILTRE A HUILE	001	TE, TG, TH
11	15640730010	TUYAU DE RIMPLISSAGE D'HUILE	001	TES, TGS
12	15650730000	JAUGE DE NIVEAU D'HUILE	001	TES, TGS
13	91202883005	JOINT D'ETANCHEITE D'HUILE, 25X41X6	001	TE, TG, TH, TES, TGS
14	9430108140	GOUJON, 8X14	002	TE, TG, TH, TES, TGS
15	9460850000	JOINT TORIQUE, 23X2.8	001	TES, TGS
16	957000803200	BOULON DE BRIDE, 8X32	006	TE, TG, TH, TES, TGS
17	961006205000	ROULEMENT A BILLES RADIAL, 6205	001	TE, TG, TH, TES, TGS

HS624 (767Z2 03,ext767Z2 03,767Z2 13,ext767Z2 13,767Z2 04,ext767Z2 04,767Z2 14,ext767Z2 14,767Z2 06,ext767Z2 06)

E-7 VILEBREQUIN/PISTON

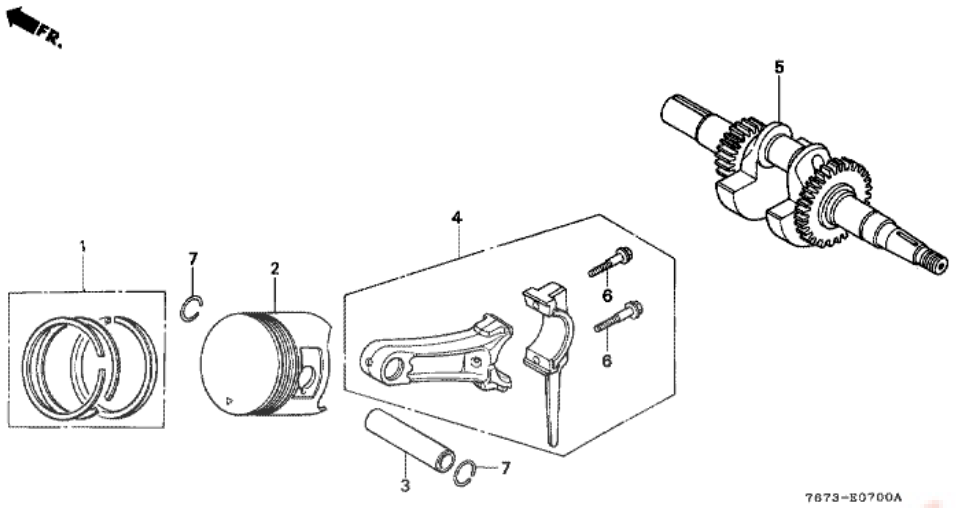

T.D.R	Description du TDR
aucun enregistrement trouvé	

n°de référence	référence	Description	Qte unitaire	Types
1	13010ZF1023	JEU DE BAGUE DE PISTON (STD.) (TEIKOKU)	001	TE, TG, TH, TES, TGS
1	13010ZF1024	JEU DE BAGUE DE PISTON (STD.) (NIPPON)	001	TE, TG, TH, TES, TGS
1	13011ZF1023	JEU DE BAGUE DE PISTON (0.25) (TEIKOKU)	(1)	TE, TG, TH, TES, TGS
1	13011ZF1024	JEU DE BAGUE DE PISTON (0.25) (NIPPON)	(1)	TE, TG, TH, TES, TGS
1	13012ZF1023	JEU DE BAGUE DE PISTON (0.50) (TEIKOKU)	(1)	TE, TG, TH, TES, TGS
1	13012ZF1024	JEU DE BAGUE DE PISTON (0.50) (NIPPON)	(1)	TE, TG, TH, TES, TGS
1	13013ZF1023	JEU DE BAGUE DE PISTON (0.75) (TEIKOKU)	(1)	TE, TG, TH, TES, TGS
1	13013ZF1024	JEU DE BAGUE DE PISTON (0.75) (NIPPON)	(1)	TE, TG, TH, TES, TGS
2	13101ZF1010	PISTON (STD.)	001	TE, TG, TH, TES, TGS
2	13102ZF1010	PISTON (0.25)	(1)	TE, TG, TH, TES, TGS
2	13103ZF1010	PISTON (0.50)	(1)	TE, TG, TH, TES, TGS
2	13104ZF1010	PISTON (0.75)	(1)	TE, TG, TH, TES, TGS
3	13111ZE1000	AXE, PISTON	001	TE, TG, TH, TES, TGS
4	13200ZE1000	ENS. BIELLE (STD.)	001	TE, TG, TH, TES, TGS
4	132A0ZE1000	ENS. BIELLE (0,25 INFERIEUR A LA COTE)	(1)	TE, TG, TH, TES, TGS
5	13310ZE1000	VILEBREQUIN COMP. (24T)	001	TE, TG, TH, TES, TGS
6	90001ZE1000	BOULON DE BIELLE	002	TE, TG, TH, TES, TGS
7	90551ZE1000	ATTACHE D'AXE DE PISTON, 18MM	002	TE, TG, TH, TES, TGS

Pièces Box.fr

HS624 (767Z2 03,ext767Z2 03,767Z2 13,ext767Z2 13,767Z2 04,ext767Z2 04,767Z2 14,ext767Z2 14,767Z2 06,ext767Z2 06)

E-9 ARBRE A CAMES

T.D.R	Description du TDR
aucun enregistrement trouvé	

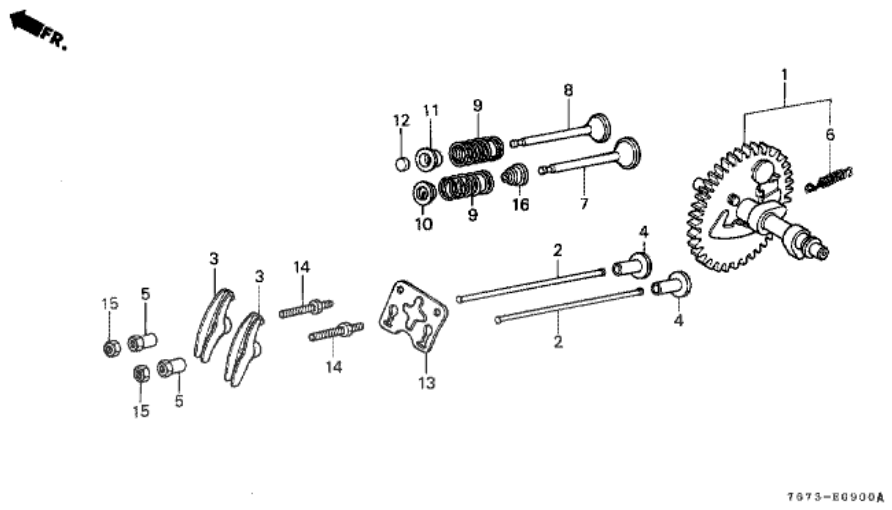

n°de référence	référence	Description	Qte unitaire	Types
1	14100ZF1000	ENS. ARBRE A CAMES	001	TE, TG, TH, TES, TGS
2	14410ZE1010	TIGE D'ENTRAINEMENT	002	TE, TG, TH, TES, TGS
3	14431ZE1000	CULBUTEUR	002	TE, TG, TH, TES, TGS
4	14441ZE1000	POUSSOIR DE SOUPAPE	002	TE, TG, TH, TES, TGS
5	14451ZE1003	PIVOT DE CULBUTEUR	002	TE, TG, TH, TES, TGS
6	14568ZE1000	RESSORT DE RAPPEL DE POIDS	001	TE, TG, TH, TES, TGS
7	14711ZF1000	SOUPAPE D'ADMISSION	001	TE, TG, TH, TES, TGS
8	14721ZF1000	SOUPAPE ECHAPPEMENT	001	TE, TG, TH, TES, TGS
9	14751ZF1000	RESSORT DE SOUPAPE	002	TE, TG, TH, TES, TGS
10	14771ZE1000	FIXATION DE RESSORT DE SQUPAPED'ADMISSION	001	TE, TG, TH, TES, TGS
11	14773ZE1000	FIXATION, RESSORT DE SOUPAPE D'ECHAPPEMENT	001	TE, TG, TH, TES, TGS
12	14781ZE1000	ROTOR DE SOUPAPE	001	TE, TG, TH, TES, TGS
13	14791ZE1010	PLAQUE-SUPPORT, TIGE D'ENTRAINEMENT	001	TE, TG, TH, TES, TGS
14	90012ZE0010	BOULON DE PIVOT, 8MM	002	TE, TG, TH, TES, TGS
15	90206ZE1000	ECROU DE REGLAGE DE PIVOT	002	TE, TG, TH, TES, TGS

Pièces Box.fr

HS624 (767Z2 03,ext767Z2 03,767Z2 13,ext767Z2 13,767Z2 04,ext767Z2 04,767Z2 14,ext767Z2 14,767Z2 06,ext767Z2 06)

E-11 DEMARREUR A ENROULEUR (HS624/K1 -2738656)

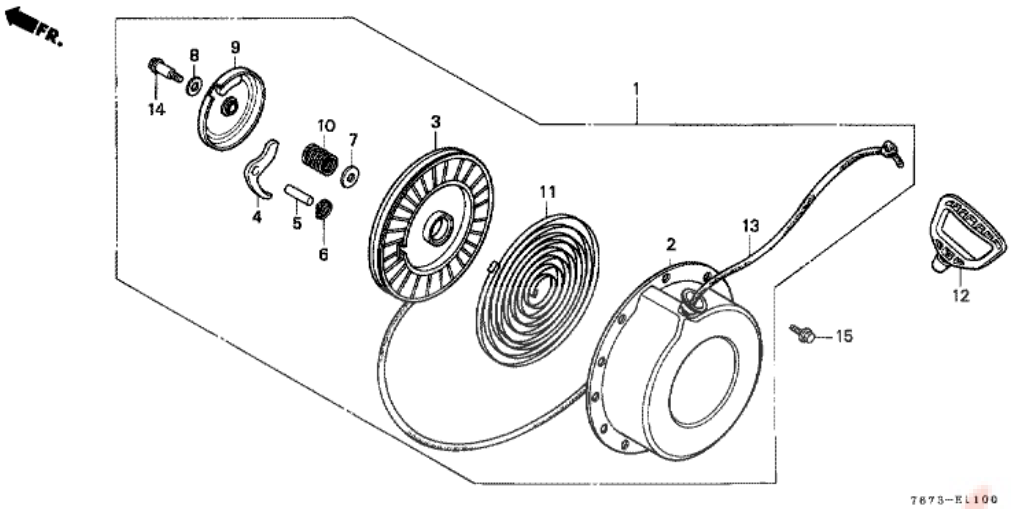

T.D.R	Description du TDR
aucun enregistrement trouvé	

n°de référence	référence	Description	Qte unitaire	Types
1	28400ZE1722ZA	ENS. LANCEUR *R8 *	001	TE, TG, TH, TES, TGS
2	28410ZE1712ZD	BOITIER COMP. DEMARREUR *R8 *	001	TE, TG, TH, TES, TGS
3	28420ZE1711	BOBINE DE DEMARREUR	001	TE, TG, TH, TES, TGS
4	28422ZE1711	ROCHET DE DEMARREUR	001	TE, TG, TH, TES, TGS
5	28423ZE1711	ARBRE DE ROCHET	001	TE, TG, TH, TES, TGS
6	28424ZE1711	PLAQUE DE GUIDE	001	TE, TG, TH, TES, TGS
7	28431ZE1711	PLAQUE A DE FRICTION	001	TE, TG, TH, TES, TGS
8	28432ZG0003	PLAQUE B DE FRICTION	001	TE, TG, TH, TES, TGS
9	28434ZE1711	COUVERCLE DE BOBINE DE DEMARREUR	001	TE, TG, TH, TES, TGS
10	28441ZE1711	RESSORT DE FRICTION	001	TE, TG, TH, TES, TGS
11	28442ZE1711	RESSORT DE RAPPEL	001	TE, TG, TH, TES, TGS
12	28461ZE2H21	POIGNEE DE DEMARREUR	001	TE, TG, TH, TES, TGS
13	28462ZE1711	CORDON DE LANCEUR	001	TE, TG, TH, TES, TGS
14	90003ZG0003	BOULON DE COUVERCLE DE BOBINE	001	TE, TG, TH, TES, TGS
15	957010600800	BOULON DE BRIDE, 6X8	003	TE, TG, TH, TES, TGS

Pièces Box.fr

HS624 (767Z2 03,ext767Z2 03,767Z2 13,ext767Z2 13,767Z2 04,ext767Z2 04,767Z2 14,ext767Z2 14,767Z2 06,ext767Z2 06)

E-12 GAINE DE VENTILATEUR

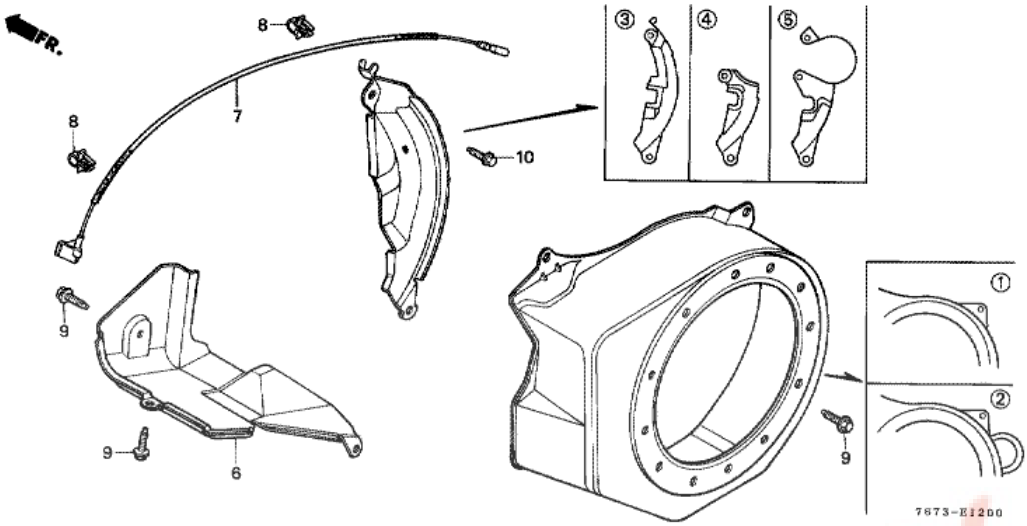

T.D.R	Description du TDR
aucun enregistrement trouvé	

n°de référence	référence	Description	Qte unitaire	Types
1	19610ZE1710ZA	COUVERCLE COMP. DE VENTILATEUR *R8 *	001	TE, TG, TH
2	19610ZE1721ZD	COUVERCLE COMP. DE VENTILATEUR *R8 *	001	TES, TGS
3	19611ZE1820	PLAQUE LATERAL (LAMPE)	001	TE, TG, TH
3	19612ZH8820	PLAQUE LATERAL (LAMPE)	001	TE, TG, TH
4	19611ZE1840	PLAQUE LATERAL (MOTEUR DE DEMARRAGE)	001	TES, TGS
4	19612ZH8840	PLAQUE LATERAL (MOTEUR DE DEMARRAGE)	001	TES, TGS
6	19631ZE1000	BUSE DE VENTILATEUR COMP.	001	TE, TG, TH, TES, TGS
7	36101ZE1000	FIL D'INTERRUPTEUR D'ARRET (370MM)	001	TE, TG, TH, TES, TGS
7	36101ZE1010	FIL D'INTERRUPTEUR D'ARRET (370MM)	001	TE, TG, TH, TES, TGS
8	36103ZE1000	SUPPORT DE FIL D'INTERRUPTEUR D'ARRET	002	TE, TG, TH, TES, TGS
9	90013883000	BOULON DE BRIDE, 6X12 (CT200)	006	TE, TG, TH, TES, TGS
10	90022888010	BOULON DE BRIDE, 6X20 (CT200)	001	TE, TG, TH
10	90121952000	BOULON DE BRIDE, 6X25 (CT200)	001	TES, TGS

Pieces Box.fr

HS624 (767Z2 03,ext767Z2 03,767Z2 13,ext767Z2 13,767Z2 04,ext767Z2 04,767Z2 14,ext767Z2 14,767Z2 06,ext767Z2 06)

E-14 CARBURATEUR (HS624)

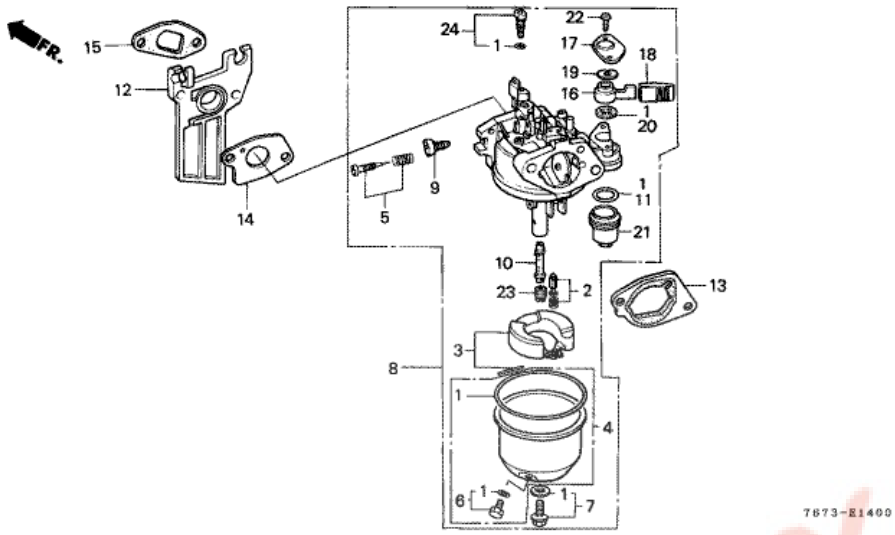

T.D.R	Description du TDR
aucun enregistrement trouvé	

n°de référence	référence	Description	Qte unitaire	Types
1	16010ZE1812	JEU DE JOINTS	001	TE, TG, TH, TES, TGS
2	16011ZE0005	JEU DE SOUPAPE DE FLOTTEUR	001	TE, TG, TH, TES, TGS
3	16013ZE0005	JEU DE FLOTTEUR	001	TE, TG, TH, TES, TGS
4	16015ZE1811	JEU CUVE FLOTTEUR	001	TE, TG, TH, TES, TGS
5	16016ZE0005	JEU DE VIS DE PILOTE	001	TE, TG, TH, TES, TGS
6	16024ZE1811	JEU DE VIS DE VIDANGE	001	TE, TG, TH, TES, TGS
7	16028ZE0005	JEU DE VIS	001	TE, TG, TH, TES, TGS
8	16100ZF1H51	ENS. CARBURATEUR (BE07B A)	001	TE, TG, TH, TES, TGS
9	16124ZE0005	VIS DE BUTEE DE PAPILLON	001	TE, TG, TH, TES, TGS
10	16166ZF1005	GICLEUR PRINCIPAL	001	TE, TG, TH, TES, TGS
11	16173001004	JOINT DE CUVETTE DE FILTRE A CREPINE A ESSENCE	001	TE, TG, TH, TES, TGS
12	16211ZE1000	ISOLANT DE CARBURATEUR	001	TE, TG, TH, TES, TGS
13	16220ZE1020	ENTRETOISE COMP. CARBURATEUR	001	TE, TG, TH, TES, TGS
14	16221ZE1800	JOINT DE CARBURATEUR	001	TE, TG, TH, TES, TGS
15	16223ZE1800	JOINT D'ISOLANT	001	TE, TG, TH, TES, TGS
16	16953ZE1711	LEVIER DE ROBINET	001	TE, TG, TH, TES, TGS
17	16954ZE1811	PLAQUE D'INSTALLATION DE LEVIER	001	TE, TG, TH, TES, TGS
18	16955ZE2H21	CHAPEAU DE LEVIER	001	TE, TG, TH, TES, TGS
19	16956ZE1811	RESSORT DE LEVIER DE ROBINET	001	TE, TG, TH, TES, TGS
20	16957ZE1812	JOINT DE ROBINET D'ESSENCE	001	TE, TG, TH, TES, TGS
21	16967ZE0811	CUVETTE, FILTRE A ESSENCE	001	TE, TG, TH, TES, TGS
22	93500030081G	VIS A TETE CYLINDRIQUE, 3X8	002	TE, TG, TH, TES, TGS
23	991011240650	GICLEUR PRINCIPAL, #65	(1)	TE, TG, TH, TES, TGS
23	991011240680	GICLEUR PRINCIPAL, #68	(1)	TE, TG, TH, TES, TGS
23	991011240700	GICLEUR PRINCIPAL, #70	(1)	TE, TG, TH,

				TES, TGS
23	991011240720	GICLEUR PRINCIPAL, #72	(1)	TE, TG, TH, TES, TGS
23	991011240750	GICLEUR PRINCIPAL, #75	001	TE, TG, TH, TES, TGS
24	99204ZE00350	JEU DE GICLEUR DE PILOTE, #35	001	TE, TG, TH, TES, TGS

Pièces Box.fr

HS624 (767Z2 03,ext767Z2 03,767Z2 13,ext767Z2 13,767Z2 04,ext767Z2 04,767Z2 14,ext767Z2 14,767Z2 06,ext767Z2 06)

E-15 FILTRE A AIR

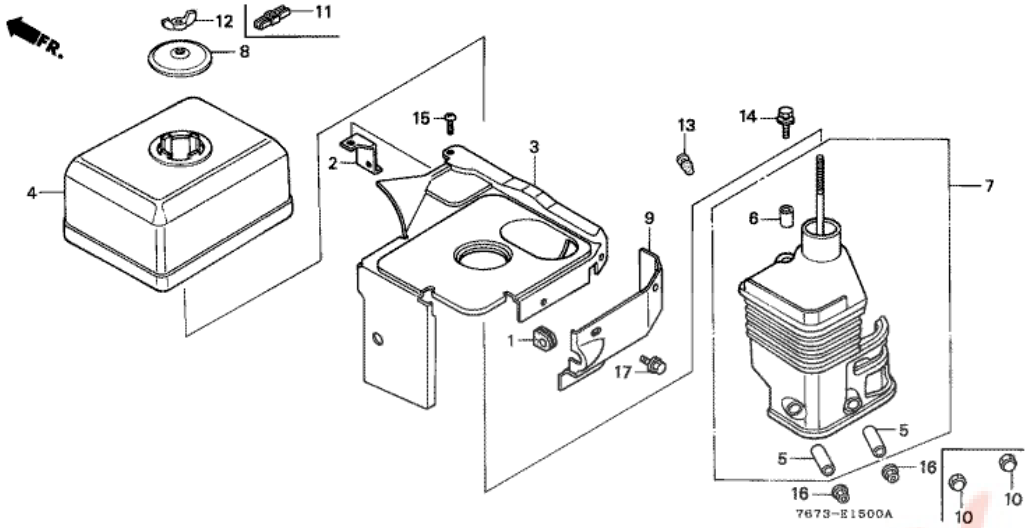

T.D.R	Description du TDR
aucun enregistrement trouvé	

n°de référence	référence	Description	Qte unitaire	Types
1	15532KM1000	ANNEAU DE PORTE-TUYAU D'HUILE	001	TE, TG, TH, TES, TGS
2	16433ZF1H50	SUPPORT DE COUVERCLE DE COM- MANDE MOTEUR	001	TE, TG, TH, TES, TGS
3	16591ZF1H50	COUVERCLE DE COMMANDE	001	TE, TG, TH, TES, TGS
4	17231ZE1000	COUVERCLE DE FILTRE A AIR (DEMI-SEC)	001	TE, TG, TH, TES, TGS
5	17238ZE7010	COLLIER DE FILTRE A AIR	002	TE, TG, TH, TES, TGS
6	17239ZE1000	COLLIER B DE FILTRE A AIR	001	TE, TG, TH, TES, TGS
7	17410ZE1020	COUDE COMP. FILTRE A AIR	001	TE, TG, TH, TES, TGS
8	17420ZF1H50	CHAPEAU COMP. FILTRE A AIR	001	TE, TG, TH, TES, TGS
9	19661ZF1H50	COUVERCLE, ADMISSION D'AIR	001	TE, TG, TH, TES, TGS
10	90201415000	ECROU DE CHAPEAU, 6MM	002	TE, TG, TH, TES, TGS
11	90203ZA0800	ECROU A OREILLES, 6MM (NOIR)	001	TE, TG, TH, TES, TGS
13	90899422610	BOUCHON DE CONE	001	TE, TG, TH, TES, TGS
14	934940602008	RONDELLE A BOULON, 6X20	001	TE, TG, TH, TES, TGS
15	93500060080G	VIS A TETE CYLINDRIQUE, 6X8	001	TE, TG, TH, TES, TGS
17	957010600807	BOULON DE BRIDE, 6X8	002	TE, TG, TH, TES, TGS

Pièces Box.fr

HS624 (767Z2 03,ext767Z2 03,767Z2 13,ext767Z2 13,767Z2 04,ext767Z2 04,767Z2 14,ext767Z2 14,767Z2 06,ext767Z2 06)

E-16 SILENCIEUX (HS624/K1)

T.D.R	Description du TDR
aucun enregistrement trouvé	

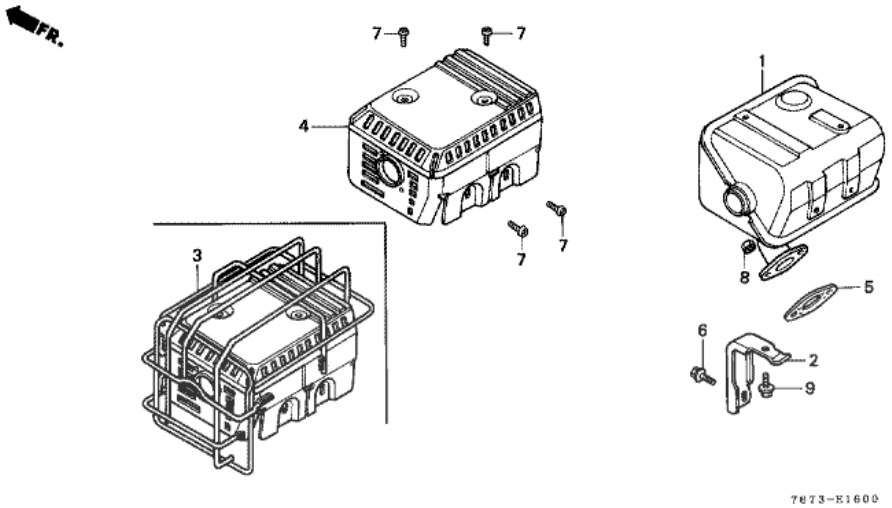

n°de référence	référence	Description	Qte unitaire	Types
1	18310ZE1821	TUYAU D'ECHAPPEMENT COMP. (SILENCIEUX)	001	TE, TG, TH, TES, TGS
2	18315ZE1000	SUPPORT DE POT D'ECHAPPEMENT	001	TE, TG, TH, TES, TGS
3	18320ZE1G90	PROTECTION DE POT D'ECHAPPEMENT	001	TG, TGS
4	18320ZF1H50	PROTECTION DE POT D'ECHAPPEMENT (SILENCIEUX)	001	TE, TH, TES
5	18381ZE1800	JOINT DE POT D'ECHAPPEMENT	001	TE, TG, TH, TES, TGS
6	90016ZE1000	BOULON DE BRIDE, 6X13 (CT200)	001	TE, TG, TH, TES, TGS
7	90050ZE3H00	VIS AUTO-TARAUDEUSE, 5X8	004	TE, TG, TH, TES, TGS
8	94001080000S	ECROU HEX., 8MM	002	TE, TG, TH, TES, TGS
9	959000601200	BOULON DE BRIDE, 6X12	001	TE, TG, TH, TES, TGS

Pièces Box.fr

HS624 (767Z2 03,ext767Z2 03,767Z2 13,ext767Z2 13,767Z2 04,ext767Z2 04,767Z2 14,ext767Z2 14,767Z2 06,ext767Z2 06)

E-17 RESERVOIR A CARBURANT

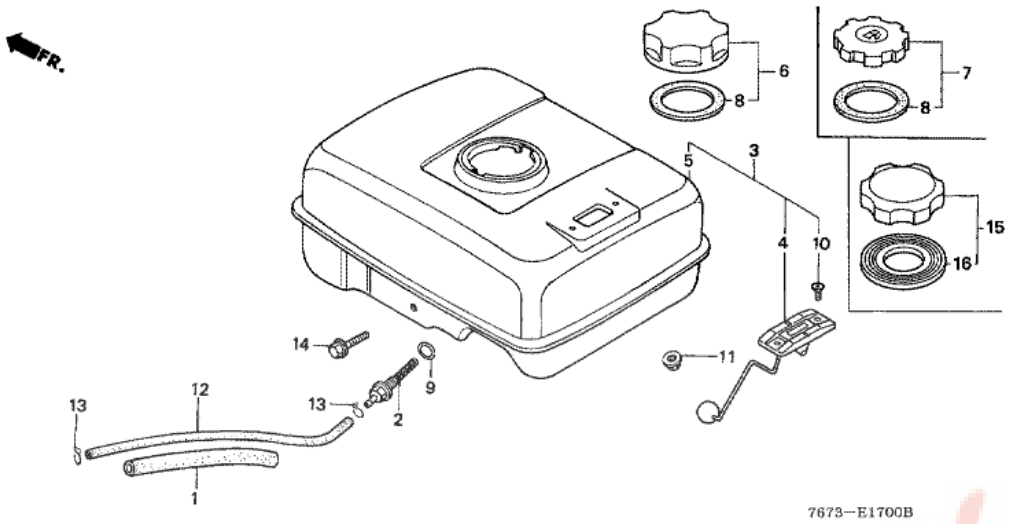

T.D.R	Description du TDR
aucun enregistrement trouvé	

n°de référence	référence	Description	Qte unitaire	Types
1	16854ZE1000	CAOUTCHOUC DE SUPPORT (107MM)	001	TE, TG, TH, TES, TGS
1	16854ZH8000	CAOUTCHOUC DE SUPPORT (107MM)	001	TE, TG, TH, TES, TGS
2	16955ZE1000	RACCORD DE RESERVOIR D'ESSENCE	001	TE, TG, TH, TES, TGS
3	17500ZE1812ZB	ENS. RESERVOIR D'ESSENCE (JAUGE) *R8 *	001	TES, TGS
3	17500ZE1813ZB	ENS. RESERVOIR D'ESSENCE (JAUGE) *R8 *	001	TES, TGS
4	17505ZE1013	ENS. JAUGE D'ESSENCE	001	TES, TGS
5	17510ZE1010ZC	RESERVOIR COMP. ESSENCE *R8 *	001	TE, TG, TH
5	17510ZE1020ZB	RESERVOIR COMP. ESSENCE *R8 *	001	TE, TG, TH
6	17620ZE1H01	BOUCHON COMP. REMPLISSAGE ESSENCE	001	TE, TG, TH, TES, TGS
8	17631329003	JOINT DE BOUCHON DE REMPLISSAGE D'ESSENCE (39X58X3)	001	TE, TG, TH, TES, TGS
9	91353671004	JOINT TORIQUE, 14MM (NOK)	001	TE, TG, TH, TES, TGS
10	93600050100A	VIS A TETE PLATE, 5X10	002	TES, TGS
11	9405006000	ECROU DE BRIDE, 6MM	002	TE, TG, TH, TES, TGS
12	950014514040	TUYAU D'ESSENCE, 4.5X140 (95001-45001-60M)	001	TE, TG, TH, TES, TGS
13	9500202080	AGRAFE DE TUYAU (B8)	002	TE, TG, TH, TES, TGS
14	959000602500	BOULON DE BRIDE, 6X25	001	TE, TG, TH, TES, TGS

HS624 (767Z2 03,ext767Z2 03,767Z2 13,ext767Z2 13,767Z2 04,ext767Z2 04,767Z2 14,ext767Z2 14,767Z2 06,ext767Z2 06)

E-19 VOLANT/BOBINE D'ALLUMAGE

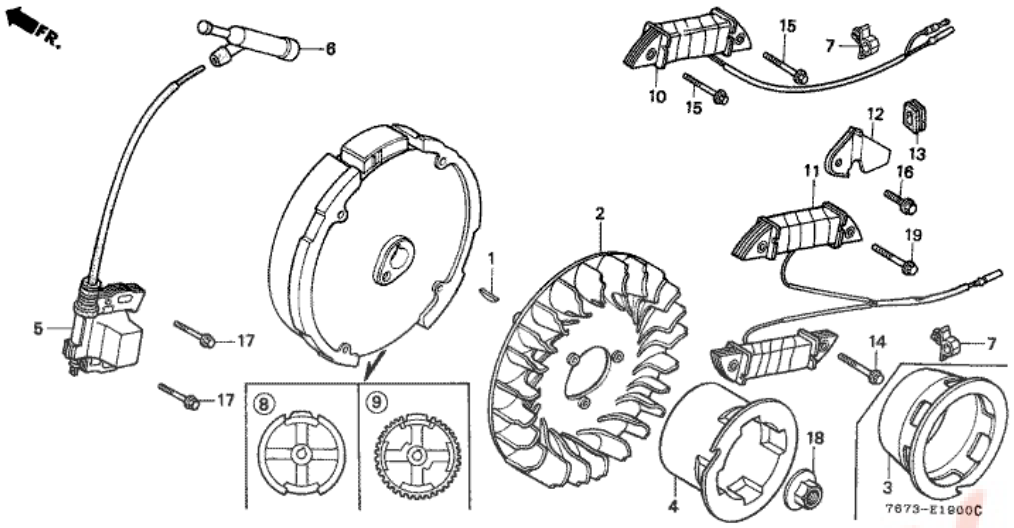

T.D.R	Description du TDR
aucun enregistrement trouvé	

n°de référence	référence	Description	Qte unitaire	Types
1	13331357000	CLAVETTE DE WOODRUFF SPECIALE, 25X18	001	TE, TG, TH, TES, TGS
2	19511ZE1000	VENTILATEUR DE REFROIDISSEMENT	001	TE, TG, TH, TES, TGS
3	28451ZE1710	POULIE DE DEMARREUR	001	TE, TG, TH, TES, TGS
5	30500ZE1013	ENS. BOBINE, ALLUMAGE	001	TE, TG, TH, TES, TGS
5	30500ZE1023	ENS. BOBINE, ALLUMAGE	001	TE, TG, TH, TES, TGS
5	30500ZE1711	ENS. BOBINE, ALLUMAGE	001	TE, TG, TH, TES, TGS
6	30700ZE1013	ENS. CHAPEAU D'ANTI-PARASITE (NICHIWA Y-EZ RTFM256)	001	TE, TG, TH, TES, TGS
7	30701883000	AGRAFE DE CABLE D'HAUTE TENSION (8MM)	001	TE, TH
7	90659170000	AGRAFE DE FIL, 6MM (BLANC)	001	TG
8	31100ZE1810	VOLANT COMP. (LAMPE)	001	TE, TG, TH
9	31100ZE1820	VOLANT COMP. (MOTEUR DE DEMARRAGE)	001	TES, TGS
10	31510ZE1003	ENS. BOBINE DE LAMPE (12V/15W)	001	TG
11	31510ZE1711	ENS. BOBINE DE LAMPE (12V/50W)	001	TE, TH
11	31510ZE3H02	ENS. BOBINE DE LAMPE ET CHARGE (12V/15W)	001	TES, TGS
12	31511ZE1000	AGRAFE DE FIL	001	TE, TG, TH, TES, TGS
13	31512ZE1000	ANNEAU DE FIL	001	TE, TG, TH, TES, TGS
14	90015883000	BOULON DE BRIDE, 6X28 (CT200)	002	TE, TH, TES, TGS
15	90018ZE1000	BOULON DE BRIDE, 6X23 (CT200)	002	TG
16	90019883000	BOULON DE BRIDE, 5X10	001	TE, TG, TH, TES, TGS
17	90121952000	BOULON DE BRIDE, 6X25 (CT200)	002	TE, TG, TH, TES, TGS
18	90201878003	ECROU SPECIAL, 14MM	001	TE, TG, TH, TES, TGS
19	90015883000	BOULON DE BRIDE, 6X28 (CT200)	002	TE, TH
19	90018ZE1000	BOULON DE BRIDE, 6X23 (CT200)	002	TES, TGS

HS624 (767Z2 03,ext767Z2 03,767Z2 13,ext767Z2 13,767Z2 04,ext767Z2 04,767Z2 14,ext767Z2 14,767Z2 06,ext767Z2 06)

E-21 DEMARREUR (C.D.)

T.D.R	Description du TDR
aucun enregistrement trouvé	

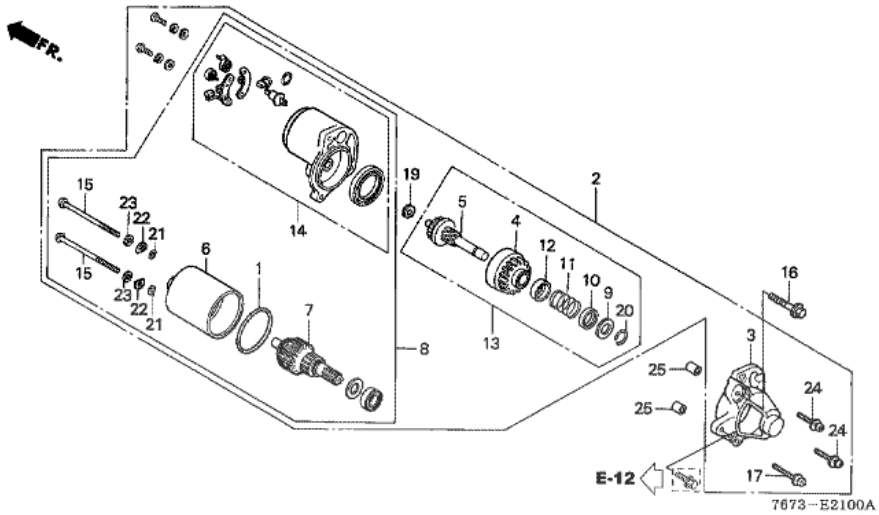

n°de référence	référence	Description	Qte unitaire	Types
1	31206KN7670	JOINT TORIQUE	001	TES, TGS
2	31210ZF1H52	UNITE DE MOTEUR DE DEMARREUR	001	TES, TGS
3	31212ZE1003	COUVERCLE COMP. PIGNON	001	TES, TGS
4	31214ZE1003	ENS. PIGNON	001	TES, TGS
5	31215ZE1003	UNITE D'ARBRE DE PIGNON	001	TES, TGS
6	31216ZF1H51	ENS. CHAPE (###)	001	TES, TGS
7	31217ZE1722	ENS. ROTOR	001	TES, TGS
8	31220ZF1H51	MOTEUR SEUL	001	TES, TGS
9	31221ZE1003	PIECE A DE BUTEE	001	TES, TGS
10	31222ZE1003	PIECE B DE BUTEE	001	TES, TGS
11	31223ZE1003	RESSORT DE RAPPEL	001	TES, TGS
12	31224ZE1003	COUVERCLE DE RESSORT	001	TES, TGS
13	31230ZE1003	ENS. PIGNON	001	TES, TGS
14	31235ZE1013	SUPPORT COMP. AV.	001	TES, TGS
15	90012ZE1721	BOULON DE FIXATION	002	TES, TGS
16	90017883000	BOULON DE BRIDE, 6X32	001	TES, TGS
17	90115GB4700	VIS A TETE A RONDELLE, 5X30	001	TES, TGS
19	90502187701	RONDELLE DE PIGNON	001	TES, TGS
20	90603ZE1003	CIRCLIP, 10.2MM	001	TES, TGS
21	91301ZE1003	JOINT TORIQUE	002	TES, TGS
22	91402ZE6003	RONDELLE SPECIALE	002	TES, TGS
23	91403ZE6003	RONDELLE ELASTIQUE	002	TES, TGS
24	938920502008	VIS A TETE A RONDELLE, 5X20	002	TES, TGS
25	9430108100	GOUJON, 8X10	002	TES, TGS

HS624 (767Z2 03,ext767Z2 03,767Z2 13,ext767Z2 13,767Z2 04,ext767Z2 04,767Z2 14,ext767Z2 14,767Z2 06,ext767Z2 06)

E-22 CONNEXION

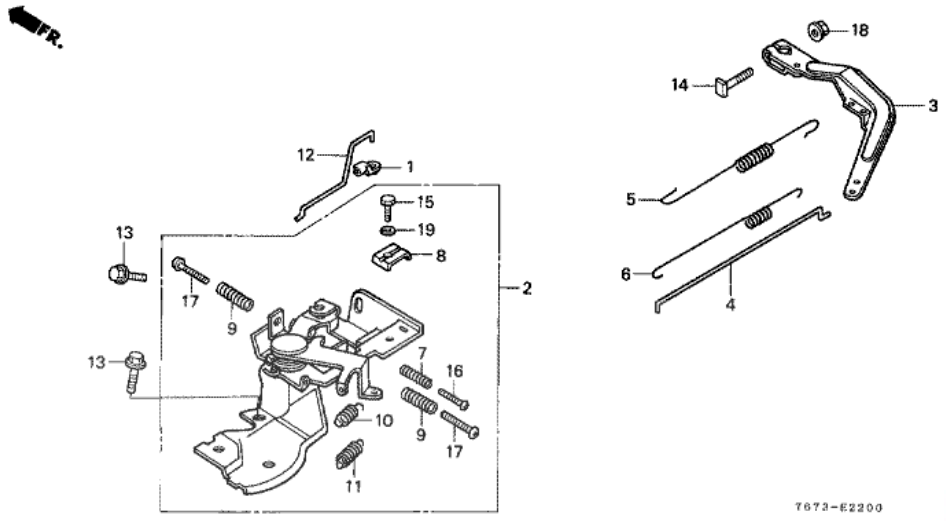

T.D.R	Description du TDR
aucun enregistrement trouvé	

n°de référence	référence	Description	Qte unitaire	Types
1	16263ZA0000	RACCORD DE TIGE	001	TE, TG, TH, TES, TGS
2	16500ZF1H51	ENS. COMMANDE	001	TE, TG, TH, TES, TGS
3	16551ZE0010	BRAS DE REGULATEUR	001	TE, TG, TH, TES, TGS
3	16551ZE1010	BRAS DE REGULATEUR	001	TE, TG, TH, TES, TGS
4	16555ZE1000	TIGE DE REGULATEUR	001	TE, TG, TH, TES, TGS
5	16561ZE1710	RESSORT DE REGULATEUR	001	TE, TG, TH, TES, TGS
6	16562ZE1020	RESSORT DE RAPPEL DE PAPILLON	001	TE, TG, TH, TES, TGS
7	16571892000	RESSORT DE REGLAGE DE COMMANDE	001	TE, TG, TH, TES, TGS
8	16576891000	SUPPORT DE CABLE	001	TE, TG, TH, TES, TGS
9	16584883300	RESSORT DE REGLAGE DE COMMANDE	002	TE, TG, TH, TES, TGS
10	16592ZE1810	RESSORT DE RAPPEL DE CABLE	001	TE, TG, TH, TES, TGS
11	16592732700	RESSORT DE RAPPEL DE CABLE	001	TE, TG, TH, TES, TGS
12	16674ZF1H50	TIGE DE STARTER	001	TE, TG, TH, TES, TGS
13	90013883000	BOULON DE BRIDE, 6X12 (CT200)	002	TE, TG, TH, TES, TGS
14	90015ZE5010	BOULON DE BRAS DE REGULATEUR	001	TE, TG, TH, TES, TGS
15	92301050160A	BOULON CREUX, 5X16	001	TE, TG, TH, TES, TGS
16	93500040200H	VIS A TETE CYLINDRIQUE, 4X20	001	TE, TG, TH, TES, TGS
17	93500050200H	VIS A TETE CYLINDRIQUE, 5X20	002	TE, TG, TH, TES, TGS
18	9405006000	ECROU DE BRIDE, 6MM	001	TE, TG, TH, TES, TGS
19	9411105800	RONDELLE ELASTIQUE, 5MM	001	TE, TG, TH, TES, TGS

Pièces Box.fr

HS624 (767Z2 03,ext767Z2 03,767Z2 13,ext767Z2 13,767Z2 04,ext767Z2 04,767Z2 14,ext767Z2 14,767Z2 06,ext767Z2 06)
EOP-1 TROUSSE DE JOINT

T.D.R	Description du TDR
aucun enregistrement trouvé	

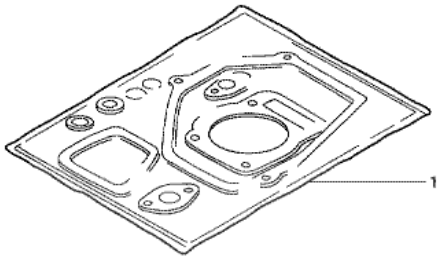

HENG-X0003

n°de référence	référence	Description	Qte unitaire	Types
1	061C1ZF1020	TROUSSE DE JOINT	001	TE, TG, TH, TES, TGS

Pièces Box.fr

HS624 (767Z2 03,ext767Z2 03,767Z2 13,ext767Z2 13,767Z2 04,ext767Z2 04,767Z2 14,ext767Z2 14,767Z2 06,ext767Z2 06)

F-1 TUYAU DE GUIDON

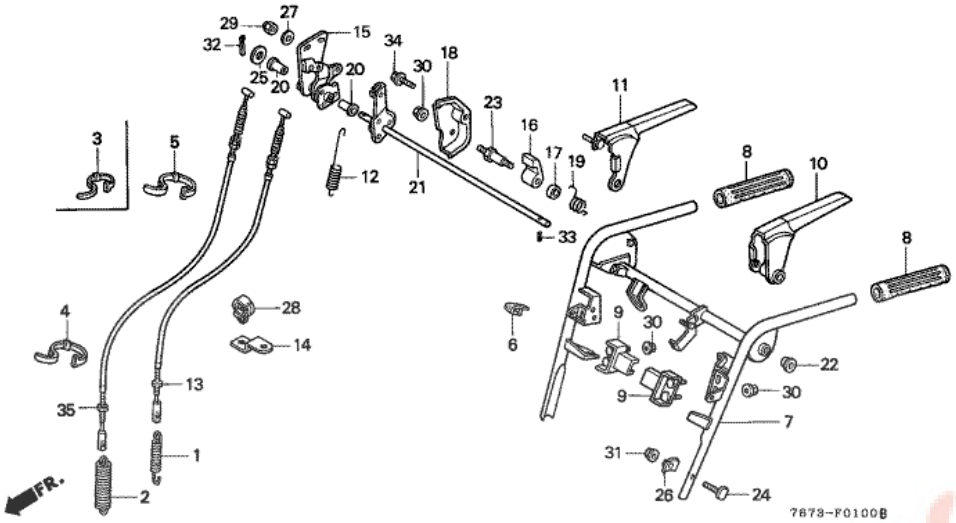

T.D.R	Description du TDR
aucun enregistrement trouvé	

n°de référence	référence	Description	Qte unitaire	Types
1	24468736A00	RESSORT, GALET DE TENDEUR	001	TE, TG, TH, TES, TGS
2	24469736A00	RESSORT, GALET DE TENDEUR (TARIERE)	001	TE, TG, TH, TES, TGS
3	32161404000	BANDE B1 DE CABLE	002	TG
4	32161404000	BANDE B1 DE CABLE	001	TE, TG, TH, TES, TGS
5	32161438000	BANDE DE CABLE	001	TES, TGS
6	50319736A00	CAOUTCHOUC DE BUTEE	001	TE, TG, TH, TES, TGS
7	53110767A30	TUYAU COMP. DE GUIDON SUPERIEUR	001	TE, TG, TH
7	53110767B40	TUYAU COMP. DE GUIDON SUPERIEUR	001	TES, TGS
8	53321708000	POIGNEE	002	TE, TG, TH, TES, TGS
9	54325767000	BUTEE COMP. DE LEVIER DE CHANGEMENT DE VITESSE	001	TE, TG, TH, TES, TGS
10	54415738E01	LEVIER COMP. D'EMBRAYAGE	001	TE, TG, TH, TES, TGS
11	54416736A02	LEVIER COMP. EMBRAYAGE DE CHENILLE	001	TE, TG, TH, TES, TGS
12	54418738A00	RESSORT DE LEVIER D'EMBRAYAGE	001	TE, TG, TH, TES, TGS
13	54510767A10	CABLE COMP. EMBRAYAGE	001	TE, TG, TH, TES, TGS
14	54518767B40	SUPPORT DE CLIP DE CABLE	001	TES, TGS
15	54520736A01	BUTEE COMP. BLOCAGE DE CAME	001	TE, TG, TH, TES, TGS
16	54531732003	ROCHET DE LEVIER	001	TE, TG, TH, TES, TGS
17	54533732000	COLLIER DE ROCHET	001	TE, TG, TH, TES, TGS
18	54535767000	COUVERCLE DE ROCHET	001	TE, TG, TH, TES, TGS
19	54536736A00	RESSORT DE CLIQUET	001	TE, TG, TH, TES, TGS
20	54538736A00	BAGUE, 13X23	002	TE, TG, TH, TES, TGS
21	54550738E00	ARBRE COMP. LEVIER D'EMBRAYAGE	001	TE, TG, TH, TES, TGS
22	54554732000	BAGUE, 14MM	001	TE, TG, TH, TES, TGS
23	90105732000	BOULON DE PIVOT, 6MM	001	TE, TG, TH, TES, TGS
24	90109732000	BOULON DE SUPPORT DE POIGNEE	002	TE, TG, TH, TES, TGS
25	90412329000	RONDELLE DE BUTEE, 10MM	001	TE, TG, TH, TES, TGS
26	90501898000	RONDELLE DE RACCORD DE CADRE	002	TE, TG, TH, TES, TGS

27	90539836000	RONDELLE, 6MM	002	TE, TG, TH, TES, TGS
28	90681763A01	AGRAFE DE FAISCEAU ELECTRIQUE	001	TES, TGS
29	94021060200S	ECROU DE CHAPEAU, 6MM	002	TE, TG, TH, TES, TGS
30	9405006000	ECROU DE BRIDE, 6MM	003	TE, TG, TH, TES, TGS
31	9405008000	ECROU DE BRIDE, 8MM	002	TE, TG, TH, TES, TGS
32	9420130180	GOUPILLE FENDUE, 3.0X18	001	TE, TG, TH, TES, TGS
33	9430540162	GOUPILLE DE RESSORT, 4X16	001	TE, TG, TH, TES, TGS
34	957010601000	BOULON DE BRIDE, 6X10	001	TE, TG, TH, TES, TGS
35	54510767A10	CABLE COMP. EMBRAYAGE	001	TE, TG, TH, TES, TGS

Pièces Box.fr

HS624 (767Z2 03,ext767Z2 03,767Z2 13,ext767Z2 13,767Z2 04,ext767Z2 04,767Z2 14,ext767Z2 14,767Z2 06,ext767Z2 06)

F-2 TABLEAU DE COMMANDE

T.D.R	Description du TDR
aucun enregistrement trouvé	

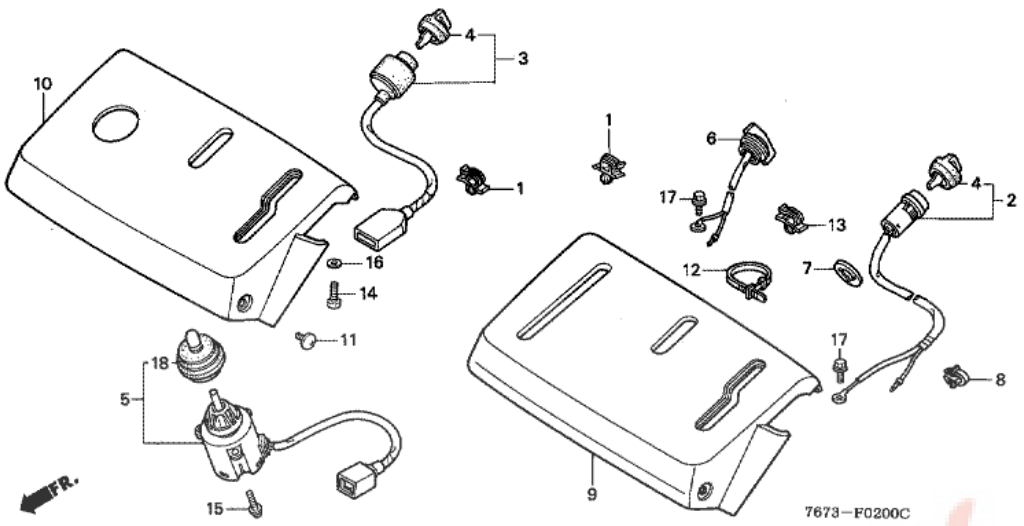

n°de référence	référence	Description	Qte unitaire	Types
1	32171GJ1003	AGRAFE DE FAISCEAU ELECTRIQUE	001	TE, TG, TH
3	35100767702	ENS. CONTACTEUR COMBINE	001	TES, TGS
4	35110766003	ENS. CLEF D'INTERRUPTEUR DE COMBINATION (ROUGE)	001	TES, TGS
4	35110766003	ENS. CLEF D'INTERRUPTEUR DE COMBINATION (ROUGE)	002	TES, TGS
5	35360766003	ENS. CONTACTEUR DE COM. DE RAMPE D'EVACUATION	001	TES, TGS
6	36100767003	ENS. INTERRUPTEUR D'ARRET MOTEUR	001	TE, TG, TH
9	54221767A10ZA	PANNEAU DE COMMANDE *NH296 *	001	TE, TG, TH
10	54221767B40ZA	PANNEAU DE COMMANDE *NH296 *	001	TES, TGS
11	90123750000	VIS DE FIXATION DE VISIERE COMPTEUR	002	TE, TG, TH, TES, TGS
12	90652MB0000	BANDE DE FAISCEAU ELECTRIQUE	001	TE, TG, TH
14	92201050120A	BOULON HEX., 5X12	002	TE, TG, TH, TES, TGS
15	938910502000	VIS A TETE A RONDELLE, 5X20	003	TES, TGS
16	9410105000	RONDELLE PLATE, 5MM	002	TE, TG, TH, TES, TGS
17	957010601000	BOULON DE BRIDE, 6X10	002	TE, TG, TH
18	35362766801	SOUFFLET DE CAOUTCHOUC	001	TES, TGS

HS624 (767Z2 03,ext767Z2 03,767Z2 13,ext767Z2 13,767Z2 04,ext767Z2 04,767Z2 14,ext767Z2 14,767Z2 06,ext767Z2 06)

F-3 LEVIER DE CHANGEMENT

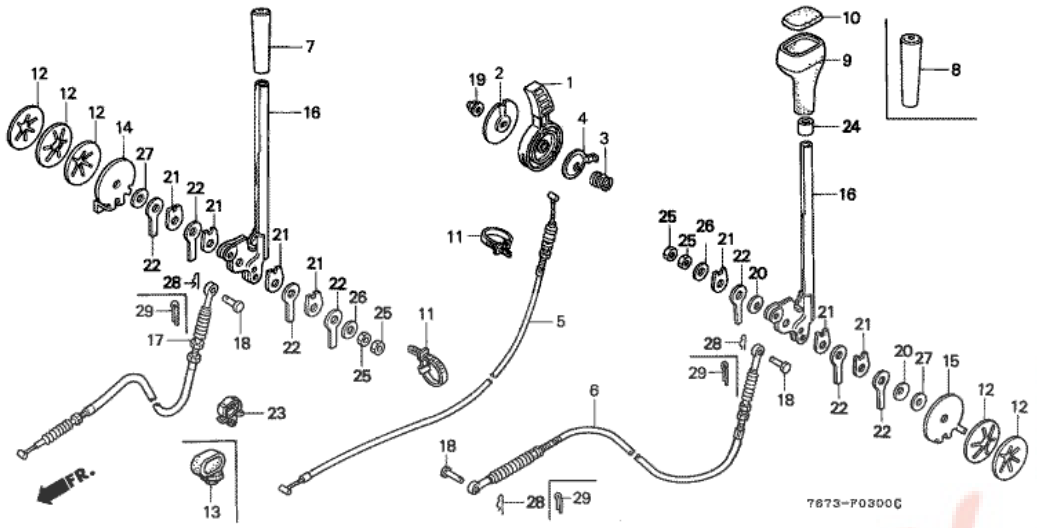

T.D.R	Description du TDR
aucun enregistrement trouvé	

n°de référence	référence	Description	Qte unitaire	Types
1	17851767000	LEVIER D'ACCELERATEUR	001	TE, TG, TH, TES, TGS
2	17857VA4000	PLAQUE DE LEVIER DE GAZ	001	TE, TG, TH, TES, TGS
3	17858VA4000	RESSORT DE LEVIER DE GAZ	001	TE, TG, TH, TES, TGS
4	17859VA4000	SIEGE DE RESSORT	001	TE, TG, TH, TES, TGS
5	17910767A10	CABLE COMP. ACCELERATEUR	001	TE, TG, TH, TES, TGS
6	24150767A10	CABLE COMP. CHANGEMENT	001	TE, TG, TH, TES, TGS
7	24411719000	POIGNEE DE LEVIER DE CHANGEMENT	001	TE, TG, TH
9	24415767000	POIGNEE DE LEVIER DE CHANGEMENT	001	TE, TG, TH, TES, TGS
10	24417767000	BOUTON DE POIGNEE DE LEVIER DECHANGEMENT DE VITESSE	001	TE, TG, TH, TES, TGS
11	32161438000	BANDE DE CABLE	002	TE, TG, TH, TES, TGS
12	42915959000	RESSORT DE BRAS DE REGLAGE	002	TE, TG, TH, TES, TGS
13	45451367690	ANNEAU DE CABLE	001	TE, TG, TH
14	50326767000	PLAQUE DE BUTEE D.	001	TE, TG, TH
15	50338767000	PLAQUE DE BUTEE G.	001	TE, TG, TH, TES, TGS
16	54311767000	LEVIER DE CHANGEMENT	001	TE, TG, TH, TES, TGS
17	54580767A10	CABLE COMP. GUIDE DE COULOIR	001	TE, TG, TH
18	68331876000	GOUPILLE DE FIXATION DE BOITIER DE COMMANDE	002	TE, TG, TH, TES, TGS
19	90201415000	ECROU DE CHAPEAU, 6MM	001	TE, TG, TH, TES, TGS
20	90401MA1000	RONDELLE BLOCAGE	002	TE, TG, TH, TES, TGS
21	90501767000	RONDELLE DE FRICTION	003	TE, TG, TH, TES, TGS
22	90502767000	RONDELLE DE REGLAGE DE FROTTEMENT	003	TE, TG, TH, TES, TGS
25	9400108000	ECROU HEX., 8MM	002	TE, TG, TH, TES, TGS
26	9410108000	RONDELLE PLATE, 8MM	001	TE, TG, TH, TES, TGS
27	9410308000	RONDELLE PLATE, 8MM	001	TE, TG, TH, TES, TGS
28	9425106000	GOUPILLE DE BLOCAGE, 6MM	003	TE, TG, TH, TES, TGS

HS624 (767Z2 03,ext767Z2 03,767Z2 13,ext767Z2 13,767Z2 04,ext767Z2 04,767Z2 14,ext767Z2 14,767Z2 06,ext767Z2 06)

F-3-20 PLAQUE REGLAGE HAUTEUR

T.D.R	Description du TDR
aucun enregistrement trouvé	

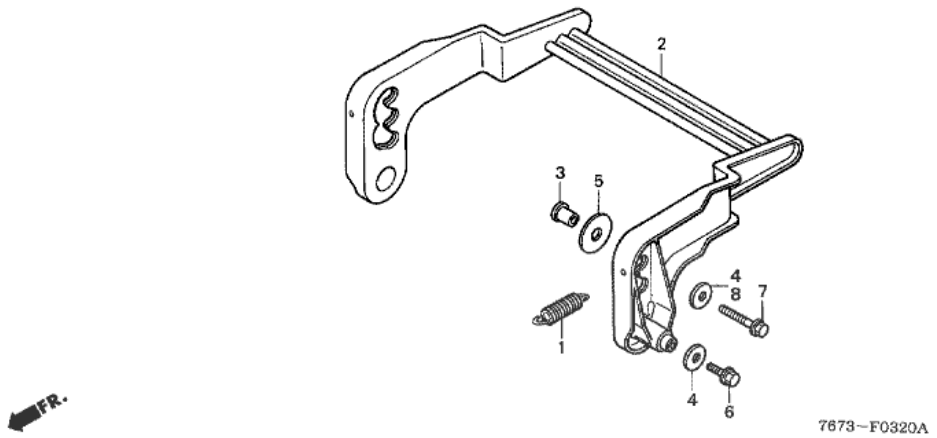

n°de référence	référence	Description	Qte unitaire	Types
1	42768767000	RESSORT DE REGLAGE D'HAUTEUR	002	TE, TG, TH, TES, TGS
2	42910767000	PLAQUE COMP. REGLAGE D'HAUTEUR	001	TE, TG, TH
2	42910768000	PLAQUE COMP. REGLAGE D'HAUTEUR	001	TES, TGS
3	91558767000	COLLIER DE REGLAGE DE HAUTEUR	002	TE, TG, TH, TES, TGS
4	9410308000	RONDELLE PLATE, 8MM	002	TE, TG, TH, TES, TGS
5	9410312000	RONDELLE PLATE, 12MM	002	TE, TG, TH, TES, TGS
6	957010801400	BOULON DE BRIDE, 8X14	002	TE, TG, TH, TES, TGS
7	958010803008	BOULON DE BRIDE, 8X30	002	TE, TG, TH, TES, TGS

Pièces Box.fr

HS624 (767Z2 03,ext767Z2 03,767Z2 13,ext767Z2 13,767Z2 04,ext767Z2 04,767Z2 14,ext767Z2 14,767Z2 06,ext767Z2 06)

F-5 BRAS DE TENDEUR

T.D.R	Description du TDR
aucun enregistrement trouvé	

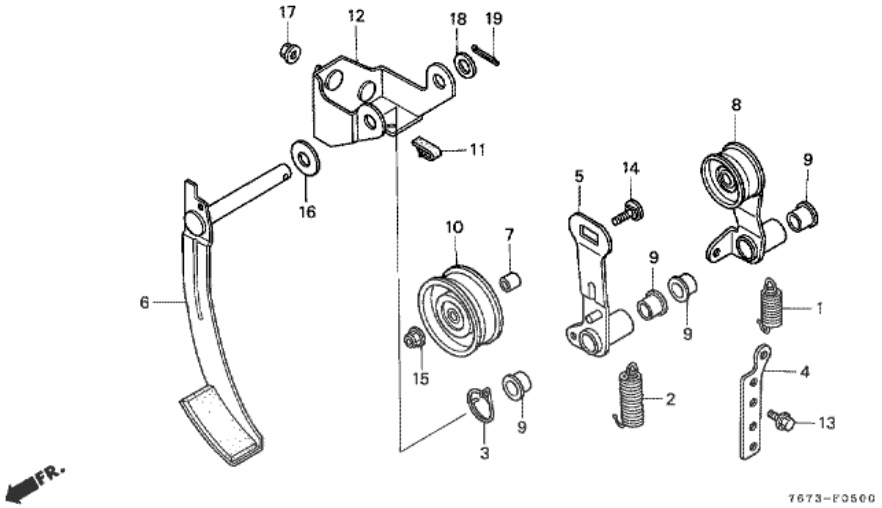

n°de référence	référence	Description	Qte unitaire	Types
1	22437767000	RESSORT DE RETOUR DE TENSION DE ROUE	001	TE, TG, TH, TES, TGS
2	22438738A00	RESSORT DE RETOUR DE TENDEUR DE TARIERE	001	TE, TG, TH, TES, TGS
3	22439736A00	RESSORT DE BRAS DE FREIN	001	TE, TG, TH, TES, TGS
4	22455767000	APPUI DE RESSORT DE TENDEUR	001	TE, TG, TH, TES, TGS
5	22511738A00	BRAS COMP. TENDIEUR DE TARIERE	001	TE, TG, TH, TES, TGS
6	22512767A10	BRAS COMP. FREIN DE TARIERE	001	TE, TG, TH, TES, TGS
7	22514736000	COLLIER DE ROULEAU	001	TE, TG, TH, TES, TGS
8	22520767000	BRAS COMP. TENDEUR DE ROUE	001	TE, TG, TH, TES, TGS
9	22524730000	BAGUE DE BRAS DE TENSION	004	TE, TG, TH, TES, TGS
10	22530736A00	ROULEAU COMP.	001	TE, TG, TH, TES, TGS
11	50319736A00	CAOUTCHOUC DE BUTEE	001	TE, TG, TH, TES, TGS
12	51176767000	ETRIER, BRAS DE TENSION	001	TE, TG, TH, TES, TGS
13	90013883000	BOULON DE BRIDE, 6X12 (CT200)	002	TE, TG, TH, TES, TGS
14	90101736000	BOULON DE ROULEAU	001	TE, TG, TH, TES, TGS
15	90115659003	ECROU D'AUTO-BLOCANT, 8MM	001	TE, TG, TH, TES, TGS
16	90501736A00	RONDELLE DE BRAS DE FREIN	001	TE, TG, TH, TES, TGS
17	9405008000	ECROU DE BRIDE, 8MM	002	TE, TG, TH, TES, TGS
18	9410212800	RONDELLE PLATE, 12MM	001	TE, TG, TH, TES, TGS
19	9420130180	GOUPILLE FENDUE, 3.0X18	001	TE, TG, TH, TES, TGS

Pièces Box.fr

HS624 (767Z2 03,ext767Z2 03,767Z2 13,ext767Z2 13,767Z2 04,ext767Z2 04,767Z2 14,ext767Z2 14,767Z2 06,ext767Z2 06)

F-6 POULIE MENEE

T.D.R	Description du TDR
aucun enregistrement trouvé	

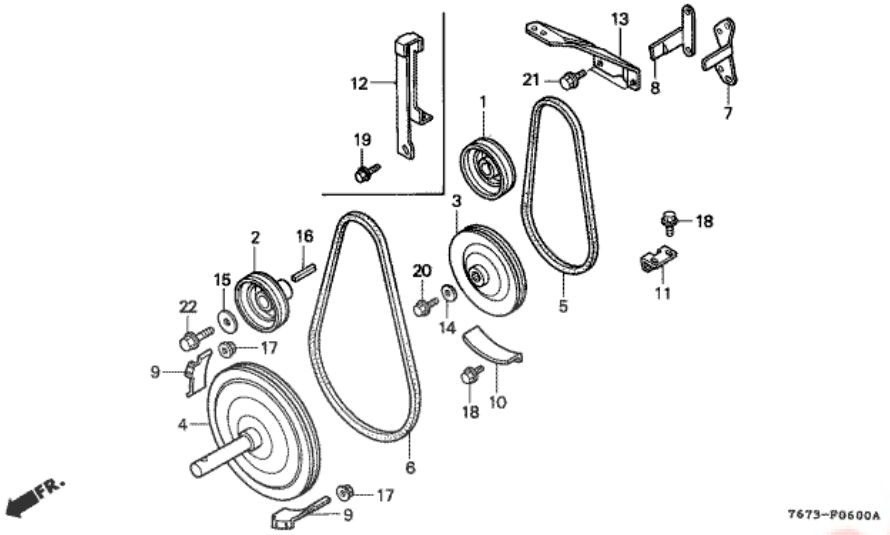

n°de référence	référence	Description	Qte unitaire	Types
1	22411736000	POULIE DE COMMANDE DE ROUE	001	TE, TG, TH, TES, TGS
2	22412736000	POULIE DE COMMANDE DE TARIERE	001	TE, TG, TH, TES, TGS
3	22423767000	POULIE MENEE DE ROUE (133MM)	001	TE, TG, TH, TES, TGS
4	22424767000	POULIE MENEE DE TARIERE (198MM)	001	TE, TG, TH, TES, TGS
5	22431767003	COURROIE EN V (SA-27)	001	TE, TG, TH, TES, TGS
6	22432738C31	COURROIE EN V (SB-35)	001	TE, TG, TH, TES, TGS
7	22441767000	BUTEE DE COURROIE D.	001	TE, TG, TH, TES, TGS
8	22442736A00	BUTEE DE COURROIE G.	001	TE, TG, TH, TES, TGS
9	22444767000	BUTEE DE COURROIE DE RAMASSEUSE	002	TE, TG, TH, TES, TGS
10	22451767000	PROTECTION DE COURROIE (WHEEL)	001	TE, TG, TH, TES, TGS
11	22453767000	GUIDE DE COUPROIE	001	TE, TG, TH, TES, TGS
12	36202767C30	APPUI DE PHARE	001	TG
13	36202767700	APPUI DE PHARE	001	TES, TGS
14	90417115000	RONDELLE LATERALE D'ARBRE A CAMES	001	TE, TG, TH, TES, TGS
15	90534706010	RONDELLE BLOCAGE, 8MM	001	TE, TG, TH, TES, TGS
16	90741883621	CLAVETTE, 5MM	001	TE, TG, TH, TES, TGS
17	9405006000	ECROU DE BRIDE, 6MM	004	TE, TG, TH, TES, TGS
18	957010601200	BOULON DE BRIDE, 6X12	004	TE, TG, TH, TES, TGS
19	957010601600	BOULON DE BRIDE, 6X16	002	TG
20	957010601608	BOULON DE BRIDE, 6X16	001	TE, TG, TH, TES, TGS
21	957010801600	BOULON DE BRIDE, 8X16	004	TE, TG, TH, TES, TGS
22	957010802800	BOULON DE BRIDE, 8X28	001	TE, TG, TH, TES, TGS

HS624 (767Z2 03,ext767Z2 03,767Z2 13,ext767Z2 13,767Z2 04,ext767Z2 04,767Z2 14,ext767Z2 14,767Z2 06,ext767Z2 06)

F-7 TRANSMISSION HYDRAULIQUE

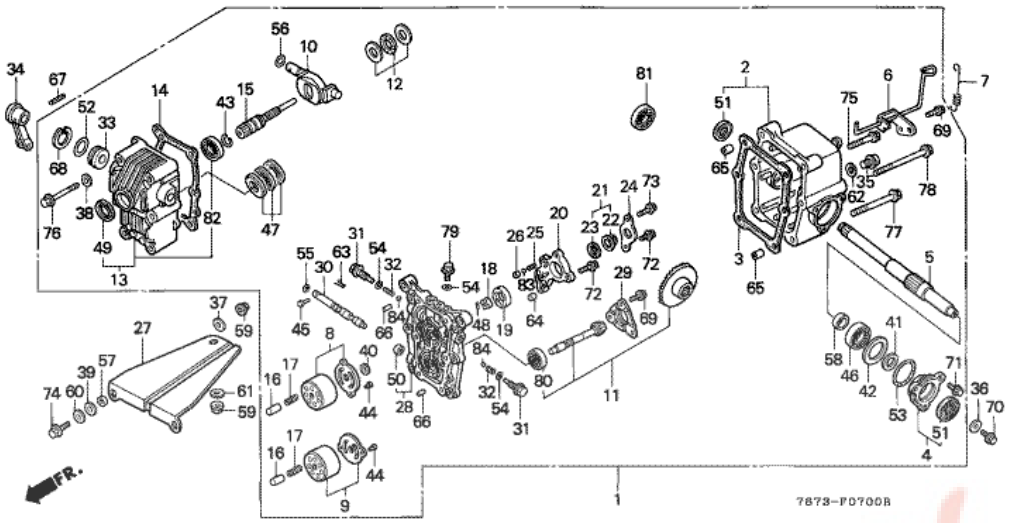

T.D.R	Description du TDR
aucun enregistrement trouvé	

n°de référence	référence	Description	Qte unitaire	Types
1	20001VD6857	ENS. BOITE DE VITESSES	001	TE, TG, TH, TES, TGS
1	20001VD6858	ENS. BOITE DE VITESSES	001	TE, TG, TH, TES, TGS
2	21210VD6854	ENS. DE BOITIER, TRANSMISSION AR.	001	TE, TG, TH, TES, TGS
3	21215VD6851	GARNITURE DE CARTER DE BOITE DE VITESSES AR.	001	TE, TG, TH, TES, TGS
4	21225VD6853	SUPPORT COMP. DE JIONT D'HUILE	001	TE, TG, TH, TES, TGS
5	23236VD6853	ARBRE TRANSVERSAL	001	TE, TG, TH, TES, TGS
6	24176VD6852	BRAS COMP. DE SOUPAPE DE POINTMORT	001	TE, TG, TH, TES, TGS
7	24178VD6851	RESSORT DE SOUPAPE DE POINT MORT	001	TE, TG, TH, TES, TGS
8	25010VD6850	JEU DE PLAQUE DE CYLINDRE DE POMPE	001	TE, TG, TH, TES, TGS
9	25011VD6850	JEU DE PLAQUE DE CYLINDRE MOTEUR	001	TE, TG, TH, TES, TGS
10	25012VD6850	JEU DE CUVETTE DE COMMANDE	001	TE, TG, TH, TES, TGS
11	25013VD6850	ENSEMBLE ENGRENAGE, AXE MOTEURET BISEAU	001	TE, TG, TH, TES, TGS
12	25014VD6850	JEU DE ROULEMENT A AIGUILLES DE POUSSEE	001	TE, TG, TH, TES, TGS
13	25310VD6851	CARTER COMP. DE POMPE	001	TE, TG, TH, TES, TGS
14	25312VD6851	GARNITURE DE CARTER DE POMPE	001	TE, TG, TH, TES, TGS
15	25321VD6852	ARBRE DE POMPE	001	TE, TG, TH, TES, TGS
16	25342773003	PISTON DE POMPE (HOLE DEPTH=18MM)	014	TE, TG, TH, TES, TGS
16	25342VD6851	PISTON DE POMPE (HOLE DEPTH=16MM)	014	TE, TG, TH, TES, TGS
17	25343773000	RESSORT DE PISTON (5.8X34.5)	014	TE, TG, TH, TES, TGS
17	25343VD6850	RESSORT DE PISTON (5.8X31.4)	014	TE, TG, TH, TES, TGS
18	25411VD6852	ROTOR TROCHOIDE	001	TE, TG, TH, TES, TGS
19	25415VD6851	VANNE TROCHOIDE	001	TE, TG, TH, TES, TGS
20	25416VD6853	CARTER DE TROCHOIDE	001	TE, TG, TH, TES, TGS
21	25420VD6852	ENS. FILTRE D'ASPIRATION	001	TE, TG, TH, TES, TGS
22	25421VD6852	FILTRE DE SUCCION	001	TE, TG, TH,

				TES, TGS
23	25422VD6851	JOINT CAOUTCHOUC	001	TE, TG, TH, TES, TGS
24	25425VD6852	PLAQUE DE CAPUCHON DE FILTRE	001	TE, TG, TH, TES, TGS
25	25431VD6850	RESSORT DE SOUPAPE DE SURETE	001	TE, TG, TH, TES, TGS
26	25437VD6852	SIEGE DE SOUPAPE DE SURETE	001	TE, TG, TH, TES, TGS
27	25505767000	PLAQUE DE MONTAGE DE MISSION	001	TE, TG, TH, TES, TGS
28	25510VD6854	PLAQUE COMP. DE DISTRIBUTEUR	001	TE, TG, TH, TES, TGS
29	25518VD6850	SUPPORT DE ROULEMENT	001	TE, TG, TH, TES, TGS
30	25521VD6850	TAMBOUR DE SOUPAPE DE POINT MORT	001	TE, TG, TH, TES, TGS
31	25525773000	BOULON DE CLAPET DE REFOULEMENT	002	TE, TG, TH, TES, TGS
31	25525VD6853	BOULON DE CLAPET DE REFOULEMENT	002	TE, TG, TH, TES, TGS
32	25526VD6851	RESSORT DE SOUPAPE DE RETENUE	002	TE, TG, TH, TES, TGS
33	25813773000	BAGUE DE CUVETTE DE COMMANDE (B)	001	TE, TG, TH, TES, TGS
33	25813VD6850	BAGUE DE CUVETTE DE COMMANDE (B)	001	TE, TG, TH, TES, TGS
34	40311767000	BRAS D'EMBRAYAGE	001	TE, TG, TH, TES, TGS
35	90081PF4000	BOULON DE BOUCHON, 14MM	001	TE, TG, TH, TES, TGS
36	90474704000	RONDELLE, 6X17	001	TE, TG, TH, TES, TGS
37	90485GB4790	RONDELLE, 8MM	002	TE, TG, TH, TES, TGS
38	90503VD6850	RONDELLE ETANCHEITE, 9X16X1.5	006	TE, TG, TH, TES, TGS
39	90503767000	RONDELLE DE ONDE, 12MM	002	TE, TG, TH, TES, TGS
40	90504VD6851	RONDELLE DE BUTEE, 8MM	001	TE, TG, TH, TES, TGS
41	90508VD6850	RONDELLE PLATE, 15MM	001	TE, TG, TH, TES, TGS
42	90565VD6852	CALE A D'ENGRENAGE CONIQUE (1.5MM)	(1)	TE, TG, TH, TES, TGS
42	90566VD6852	CALE B D'ENGRENAGE CONIQUE (1.55MM)	(1)	TE, TG, TH, TES, TGS
42	90567VD6852	CALE C D'ENGRENAGE CONIQUE (1.6MM)	(1)	TE, TG, TH, TES, TGS
42	90568VD6852	CALE D D'ENGRENAGE CONIQUE (1.65MM)	(1)	TE, TG, TH, TES, TGS
42	90569VD6851	CALE E D'ENGRENAGE CONIQUE (1.7MM)	(1)	TE, TG, TH, TES, TGS
42	90570VD6852	CALE F D'ENGRENAGE CONIQUE (1.75MM)	(1)	TE, TG, TH, TES, TGS
43	90663VD6850	CLIP DE ROULEMENT	001	TE, TG, TH, TES, TGS
44	90755VD6900	GOUJON, 3X5.8	004	TE, TG, TH, TES, TGS
45	90759VD6850	TIGE DE SOUPAPE DE POINT MORT	001	TE, TG, TH, TES, TGS
46	91007MN5003	ROULEMENT A BILLES RADIAL, 6904 (NTN)	001	TE, TG, TH, TES, TGS
47	91069VD6851	ROULEMENT A BILLES DE POUSSEE 51204	001	TE, TG, TH, TES, TGS
48	91151VD6851	ROULEAU, 2.5X11.8	001	TE, TG, TH, TES, TGS
49	91202722003	JOINT D'ETANCHEITE D'HUILE, 17X30X6	001	TE, TG, TH, TES, TGS
50	91255VD6851	CACHE-POUSSIERE, 9X15X5	001	TE, TG, TH, TES, TGS
51	91272733931	JOINT D'ETANCHEITE D'HUILE, 15X28X7	002	TE, TG, TH, TES, TGS
52	91304GB1900	JOINT TORIQUE, 25X2.4	001	TE, TG, TH, TES, TGS
52	91351VD6851	JOINT TORIQUE, 25.7X1.9	001	TE, TG, TH, TES, TGS
53	91352VD6851	JOINT TORIQUE, 34.6X1.9	001	TE, TG, TH, TES, TGS

54	91355VD6852	JOINT TORIQUE, 11X1.9	004	TE, TG, TH, TES, TGS
55	91360VD6851	JOINT TORIQUE, 5.8X1.9	001	TE, TG, TH, TES, TGS
56	91361VD6901	JOINT TORIQUE, 11.8X1.9	001	TE, TG, TH, TES, TGS
57	91501767000	COLLIER DE MONTAGE DE BOITE DEVITESSES 8X12X4.7	002	TE, TG, TH, TES, TGS
58	91589VD6851	COLLIER DE ROULEMENT CONIQUE	001	TE, TG, TH, TES, TGS
59	9405008000	ECROU DE BRIDE, 8MM	003	TE, TG, TH, TES, TGS
60	9410108000	RONDELLE PLATE, 8MM	002	TE, TG, TH, TES, TGS
61	9410308000	RONDELLE PLATE, 8MM	001	TE, TG, TH, TES, TGS
62	9410914000	RONDELLE DE BOUCHON DE DRAINAGE, 14MM	001	TE, TG, TH, TES, TGS
63	9425104000	GOUPILLE DE BLOCAGE, 4MM	001	TE, TG, TH, TES, TGS
64	9430108100	GOUJON, 8X10	002	TE, TG, TH, TES, TGS
65	9430110120	GOUJON, 10X12	002	TE, TG, TH, TES, TGS
66	9430205080	GOUJON D'ASSEMBLAGE B, 5X8	002	TE, TG, TH, TES, TGS
67	9430540282	GOUPILLE DE RESSORT, 4X28	001	TE, TG, TH, TES, TGS
68	9452030000	CIRCLIP INTERIEUR, 30MM	001	TE, TG, TH, TES, TGS
69	957010601208	BOULON DE BRIDE, 6X12	004	TE, TG, TH, TES, TGS
70	957010601600	BOULON DE BRIDE, 6X16	001	TE, TG, TH, TES, TGS
71	957010601608	BOULON DE BRIDE, 6X16	003	TE, TG, TH, TES, TGS
72	957010602508	BOULON DE BRIDE, 6X25	002	TE, TG, TH, TES, TGS
73	957010603200	BOULON DE BRIDE, 6X32	001	TE, TG, TH, TES, TGS
74	957010804000	BOULON DE BRIDE, 8X40	002	TE, TG, TH, TES, TGS
75	957010804508	BOULON DE BRIDE, 8X45	002	TE, TG, TH, TES, TGS
76	957010806500	BOULON DE BRIDE, 8X65	006	TE, TG, TH, TES, TGS
76	957010806508	BOULON DE BRIDE, 8X65	006	TE, TG, TH, TES, TGS
77	957010807008	BOULON DE BRIDE, 8X70	002	TE, TG, TH, TES, TGS
78	957010809008	BOULON DE BRIDE, 8X90	002	TE, TG, TH, TES, TGS
79	957011001600	BOULON DE BRIDE, 10X16	002	TE, TG, TH, TES, TGS
79	957011001608	BOULON DE BRIDE, 10X16	002	TE, TG, TH, TES, TGS
80	961006001000	ROULEMENT A BILLES RADIAL, 6001	001	TE, TG, TH, TES, TGS
81	961006002000	ROULEMENT A BILLES RADIAL, 6002	001	TE, TG, TH, TES, TGS
82	961006003000	ROULEMENT A BILLES RADIAL, 6003	001	TE, TG, TH, TES, TGS
83	9621106000	BILLE D'ACIER, #6 (3/16)	001	TE, TG, TH, TES, TGS
84	9621108000	BILLE D'ACIER, #8 (1/4)	002	TE, TG, TH, TES, TGS

Pièces Box

HS624 (767Z2 03,ext767Z2 03,767Z2 13,ext767Z2 13,767Z2 04,ext767Z2 04,767Z2 14,ext767Z2 14,767Z2 06,ext767Z2 06)

F-7-20 RESERVOIR D'HUILE

T.D.R	Description du TDR
aucun enregistrement trouvé	

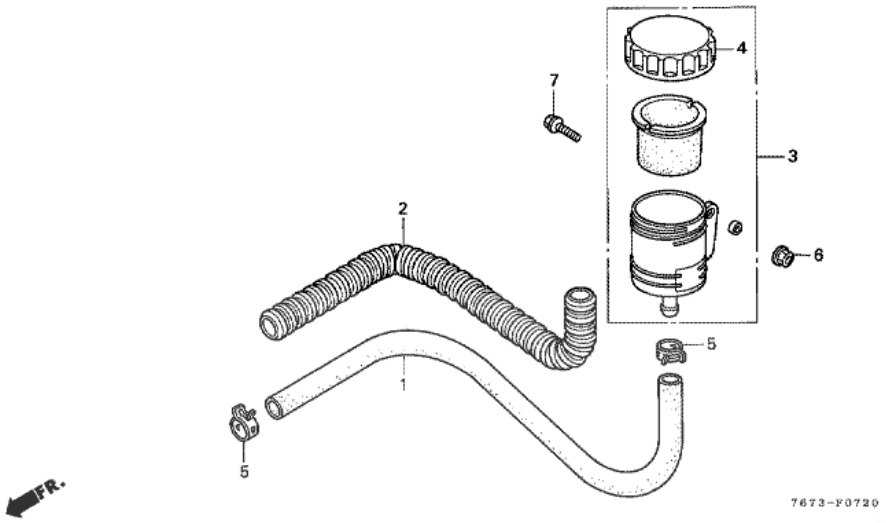

n°de référence	référence	Description	Qte unitaire	Types
1	15422767000	TUYAU D'HUILE	001	TE, TG, TH, TES, TGS
2	15428767000	PROTECTEUR DE TUYAU D'HUILE	001	TE, TG, TH, TES, TGS
3	56850767000	ENS. RESERVOIR D'HUILE	001	TE, TG, TH, TES, TGS
4	56862767300	CORPS DE CHAPEAU D'HUILE	001	TE, TG, TH, TES, TGS
5	91462SA5950	AGRAFE D, 19MM	002	TE, TG, TH, TES, TGS
6	9405006000	ECROU DE BRIDE, 6MM	001	TE, TG, TH, TES, TGS
7	957010601600	BOULON DE BRIDE, 6X16	001	TE, TG, TH, TES, TGS

Pièces Box.fr

HS624 (767Z2 03,ext767Z2 03,767Z2 13,ext767Z2 13,767Z2 04,ext767Z2 04,767Z2 14,ext767Z2 14,767Z2 06,ext767Z2 06)

F-8 BOITE DE VITESSES

T.D.R	Description du TDR
aucun enregistrement trouvé	

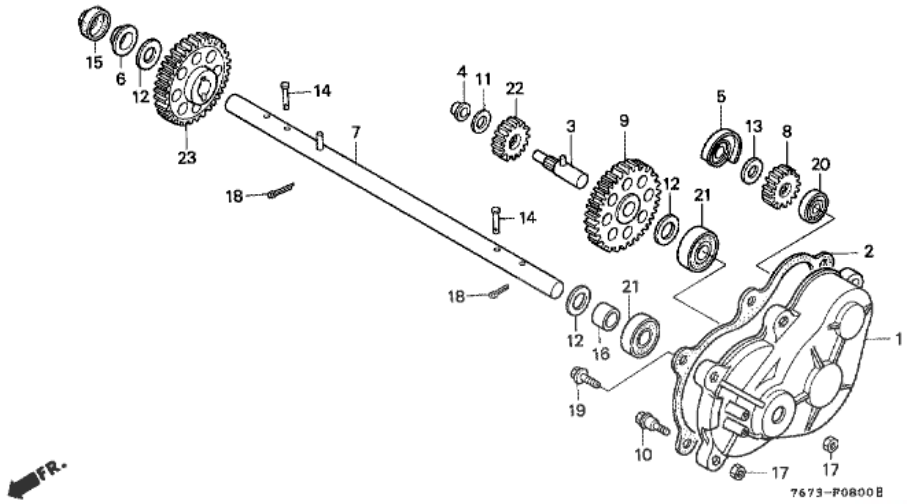

n°de référence	référence	Description	Qte unitaire	Types
1	21111767000	CARTER DE TRANSMISSION D.	001	TE, TG, TH, TES, TGS
2	21115767C30	JOINT DE CARTER DE TRANSMISSION	001	TE, TG, TH, TES, TGS
3	23220767000	ARBRE DE RENVOI COMP.	001	TE, TG, TH, TES, TGS
4	23222767A11	BAGUE D'ARBRE DE RENVOI	001	TE, TG, TH, TES, TGS
5	23234767000	BAGUE D'ARRBRE TRANSVERSAL	001	TE, TG, TH, TES, TGS
6	23252767003	BAGUE D'ARBRE FINAL	001	TE, TG, TH, TES, TGS
7	23370767010	ARBRE COMP. ROUE	001	TE, TG, TH, TES, TGS
8	23421767003	PIGNON DE COMMANDE (19T)	001	TE, TG, TH, TES, TGS
9	23431767003	PIGNON MENE (48T)	001	TE, TG, TH, TES, TGS
10	90004732000	BOULON DE FIXATION DE TRANSMISSION	002	TE, TG, TH, TES, TGS
11	90461GJ5000	RONDELLE DE BUTEE, 12MM	001	TE, TG, TH, TES, TGS
12	90525750000	RONDELLE DE PIGNON DIFFERENTIEL	002	TE, TG, TH, TES, TGS
13	90599767000	RONDELLE DE BUTEE, 15X24X2	001	TE, TG, TH, TES, TGS
14	90702743000	GOUPILLE, 6MM	002	TE, TG, TH, TES, TGS
15	91251767C31	CACHE-POUSSIERE, 20X34X7.5	001	TE, TG, TH, TES, TGS
16	91551767000	COLLIER D'ARBRE DE ROUE	001	TE, TG, TH, TES, TGS
17	94001060000S	ECROU HEX., 6MM	006	TE, TG, TH, TES, TGS
18	9420130250	GOUPILLE FENDUE, 3.0X25	002	TE, TG, TH, TES, TGS
19	957010601800	BOULON DE BRIDE, 6X18	004	TE, TG, TH, TES, TGS
20	961506002010	ROULEMENT A BILLES RADIAL, 6002UU	001	TE, TG, TH, TES, TGS
21	961506004010	ROULEMENT A BILLES RADIAL, 6004UU	001	TE, TG, TH, TES, TGS
22	23421767003	PIGNON DE COMMANDE (19T)	001	TE, TG, TH, TES, TGS
23	23431767003	PIGNON MENE (48T)	001	TE, TG, TH, TES, TGS

HS624 (767Z2 03,ext767Z2 03,767Z2 13,ext767Z2 13,767Z2 04,ext767Z2 04,767Z2 14,ext767Z2 14,767Z2 06,ext767Z2 06)

F-10 CHENILLE

T.D.R	Description du TDR
aucun enregistrement trouvé	

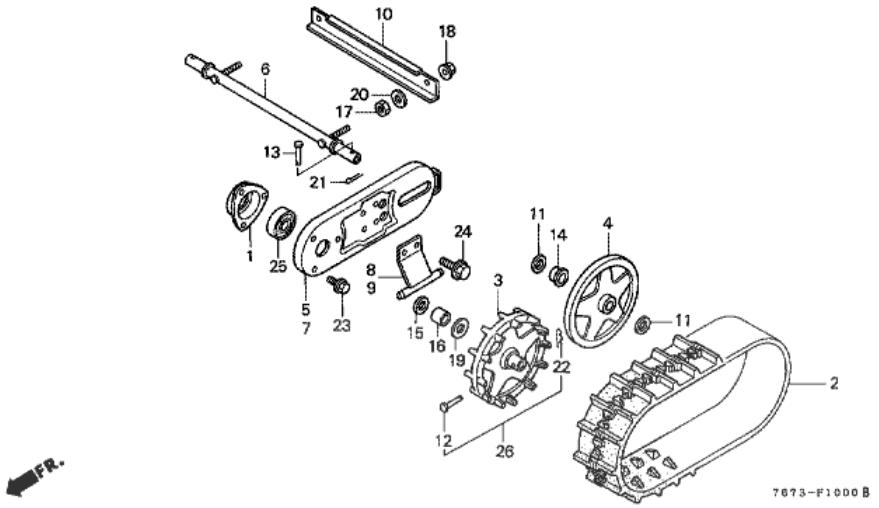

n°de référence	référence	Description	Qte unitaire	Types
1	42316767000	SUPPORT DE ROULEMENT D'ARBRE DE ROUE	002	TE, TG, TH, TES, TGS
2	42755738E01	CHENILLE (12-60X20 B-122)	002	TE, TG, TH, TES, TGS
3	42756768000	PIGNON DE CHENILLE	002	TE, TG, TH, TES, TGS
4	42757768000	ROULEAU DE CHENILLE	002	TE, TG, TH, TES, TGS
5	42761767000	PLAQUE DE CHENILLE D.	001	TE, TG, TH, TES, TGS
6	42770767000	TUYAU COMP. CHENILLE	001	TE, TG, TH, TES, TGS
7	42771767000	PLAQUE DE CHENILLE G.	001	TE, TG, TH, TES, TGS
8	42772732900	GUIDE DE CHENILLE D.	001	TE, TG, TH, TES, TGS
9	42773732900	GUIDE DE CHENILLE G.	001	TE, TG, TH, TES, TGS
10	42774767000	BARRE DE PLAQUE DE CHENILLE	001	TE, TG, TH, TES, TGS
11	90403952770	RONDELLE PLATE, 22MM	004	TE, TG, TH, TES, TGS
12	90701732000	GOUPILLE, 6MM	002	TE, TG, TH, TES, TGS
13	90702743000	GOUPILLE, 6MM	002	TE, TG, TH, TES, TGS
14	91553767000	COLLIER DE TUYAU DE CHENILLE	002	TE, TG, TH, TES, TGS
15	91555767000	COLLIER, ARBRE DE ROUE D.	002	TE, TG, TH, TES, TGS
16	91559767000	COLLIER DE PIGNON DE CHENILLE	002	TE, TG, TH, TES, TGS
17	9403010200	ECROU HEX., 10MM	002	TE, TG, TH, TES, TGS
18	9405010000	ECROU DE BRIDE, 10MM	002	TE, TG, TH, TES, TGS
19	9410120000	RONDELLE PLATE, 20MM	002	TE, TG, TH, TES, TGS
20	9410310000	RONDELLE PLATE, 10MM	002	TE, TG, TH, TES, TGS
21	9420130180	GOUPILLE FENDUE, 3.0X18	002	TE, TG, TH, TES, TGS
22	9425106000	GOUPILLE DE BLOCAGE, 6MM	002	TE, TG, TH, TES, TGS
23	957010601200	BOULON DE BRIDE, 6X12	006	TE, TG, TH, TES, TGS
24	957010801400	BOULON DE BRIDE, 8X14	004	TE, TG, TH, TES, TGS
25	961506004010	ROULEMENT A BILLES RADIAL, 6004UU	002	TE, TG, TH, TES, TGS

Pièces BOX.fr

Pièces Box.fr

HS624 (767Z2 03,ext767Z2 03,767Z2 13,ext767Z2 13,767Z2 04,ext767Z2 04,767Z2 14,ext767Z2 14,767Z2 06,ext767Z2 06)

F-13 BATTERIE

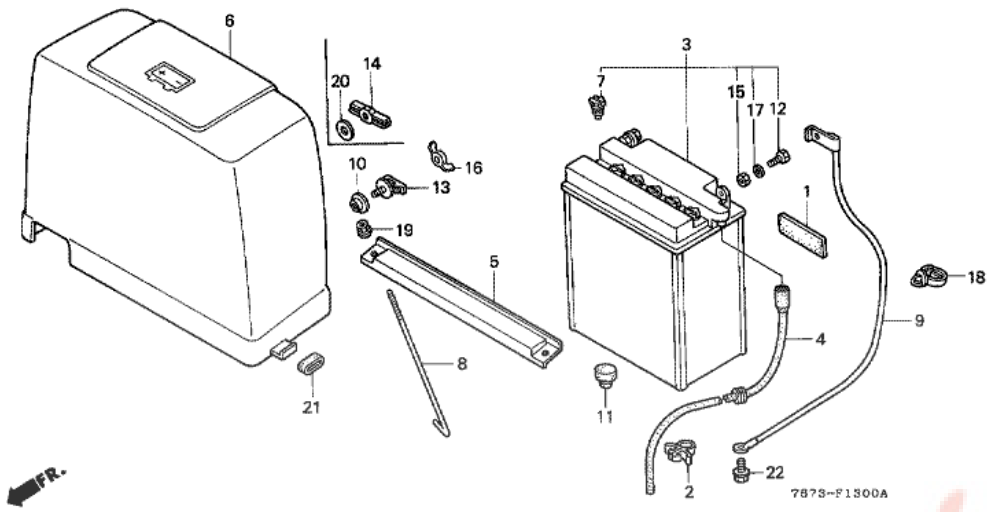

T.D.R	Description du TDR
aucun enregistrement trouvé	

n°de référence	référence	Description	Qte unitaire	Types
1	17511HB7300	CAOUTCHOUC D'ENTRETOISE DE RESERVOIR	001	TES, TGS
2	17706SC3003	AGRAFE DE TUYAU D'ESSENCE	001	TES, TGS
3	31500ME5602	BATTERIE (YB12AL-A)	001	TES, TGS
4	31502KC5000	TUYAU DE RESPIRATION DE BATTERIE	001	TES, TGS
5	31502738700	PLAQUE DE FIXATION BATTERIE	001	TES, TGS
6	31504767700	COUVERCLE DE BATTERIE	001	TES, TGS
7	31505413950	BOUCHON DE REMPLISSAGE	006	TES, TGS
8	31513738700	BOULON DE FIXATION BATTERIE	002	TES, TGS
9	32600767700	ENS. CABLE DE MASSE	001	TES, TGS
10	33608KG7000	COLLIER DE CLIGNOTANT	002	TES, TGS
11	50505GA7730	CAOUTCHOUC DE BUTEE DE BEQUILLE	004	TES, TGS
12	90122413950	BOULON HEX., 6X12	002	TES, TGS
13	90134SJ6000	BOULON DE COUVERCLE DE BATTERIE	002	TES, TGS
15	90306413950	ECROU COSSE BATTERIE	002	TES, TGS
17	90501413950	RONDELLE COSSE BATTERIE	002	TES, TGS
18	90683SA0003	AGRAFE DE FAISCEAU ELECTRIQUE, 25MM	002	TES, TGS
19	9405006000	ECROU DE BRIDE, 6MM	002	TES, TGS
21	950051701030	TUBE, 17X10 (95005-17001-30M)	002	TES, TGS
22	957010601000	BOULON DE BRIDE, 6X10	001	TES, TGS

HS624 (767Z2 03,ext767Z2 03,767Z2 13,ext767Z2 13,767Z2 04,ext767Z2 04,767Z2 14,ext767Z2 14,767Z2 06,ext767Z2 06)

F-13-20 FAISCEAU DES FILS (TYPE CHENILLE)

T.D.R	Description du TDR
aucun enregistrement trouvé	

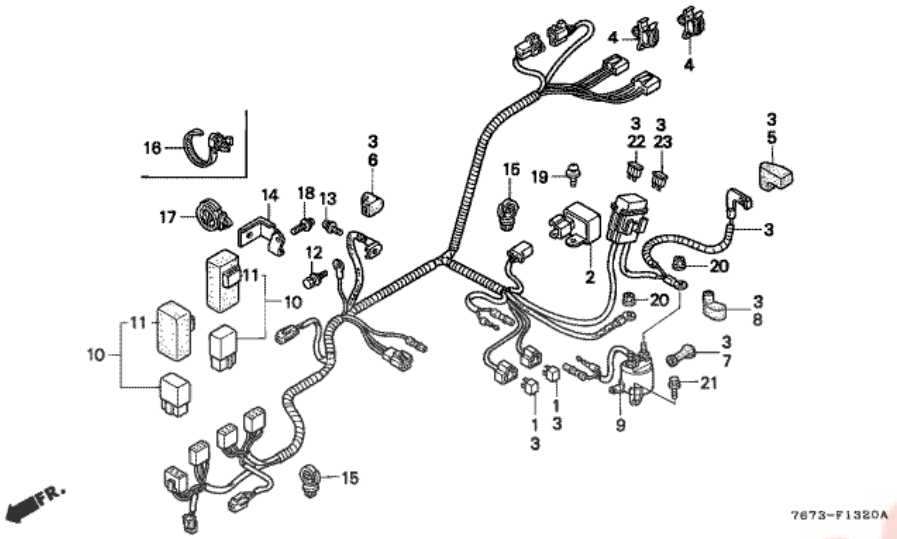

n°de référence	référence	Description	Qte unitaire	Types
2	31700ZC8003	RECTIFICATEUR COMP. SILICIUM	001	TES, TGS
3	32100767700	ENS. FAISCEAU ELECTRIQUE PRINCIPAL	001	TES, TGS
4	32171GJ1003	AGRAFE DE FAISCEAU ELECTRIQUE	003	TES, TGS
5	32411ML4000	PROTECTION COSSE BATTERIE	001	TES, TGS
6	32411ZE1000	COUVERCLE D'INTERRUPTEUR MAGNETIQUE	001	TES, TGS
7	32411253000	CACHE DU TERMINAL DU DEMARREUR ELECTRIQUE	001	TES, TGS
8	32416460000	COUVERCLE B D'INTERRUPTEUR MAGNETIQUE	001	TES, TGS
9	35850766003	ENS. INTERRUPTEUR MAGNETIQUE DEMARREUR	001	TES, TGS
10	38500766003	ENS. RELAIS D'ENERGIE (5P)	004	TES, TGS
11	38506766003	SUSPENSION DE RELAIS	004	TES, TGS
12	90002MC7000	BOULON DE BRIDE, 5X8	001	TES, TGS
13	90010ZE1003	VIS A TETE A RONDELLE, 5X8	001	TES, TGS
14	90631ZE1720	PORTE-FAISCEAU ELECTRIQUE	001	TES, TGS
15	90681763A01	AGRAFE DE FAISCEAU ELECTRIQUE	002	TES, TGS
17	90690SA0003	SANGLE DE FAISCEAU ELECTEIQUE 25MM (NOIR)	001	TES, TGS
18	938920501200	VIS A TETE A RONDELLE, 5X12	001	TES, TGS
19	938930601208	VIS A TETE A RONDELLE, 6X12	001	TES, TGS
20	9405006000	ECROU DE BRIDE, 6MM	002	TES, TGS
21	960010601200	BOULON DE BRIDE, 6X12	002	TES, TGS
22	9820030500	FUSIBLE DE LAME (5A)	001	TES, TGS
23	9820032000	FUSIBLE DE LAME (20A)	001	TES, TGS

HS624 (767Z2 03,ext767Z2 03,767Z2 13,ext767Z2 13,767Z2 04,ext767Z2 04,767Z2 14,ext767Z2 14,767Z2 06,ext767Z2 06)

F-14 PROJECTEUR

T.D.R	Description du TDR
aucun enregistrement trouvé	

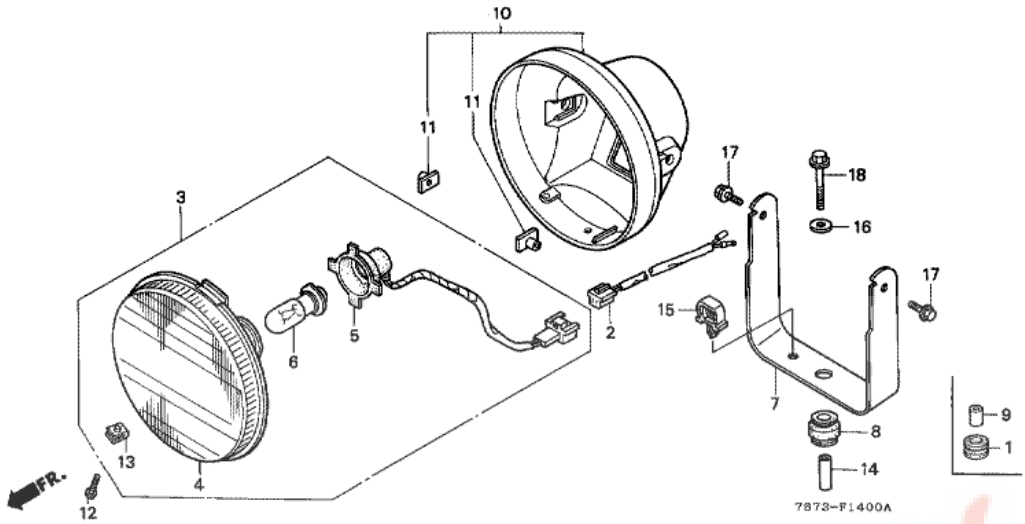

n°de référence	référence	Description	Qte unitaire	Types
1	15604MG7000	ANNEAU DE RADIATEUR D'HUILE	001	TG, TES, TGS
2	32171767A40	ENS. CORDON DE PROJECTEUR DE TRAVAIL	001	TG
3	33120766003	ENS. PHARE	001	TG, TES, TGS
4	33122766003	UNITE DE PHARE	001	TG, TES, TGS
5	33130766003	ENS. DOUILLE DE PHARE	001	TG, TES, TGS
6	34901GS9003	AMPOULE DE PHARE (12V 15/15W)	001	TG, TES, TGS
7	36201767700	SUPPORT DE PHARE	001	TG, TES, TGS
8	36204767700	CAOUTCHOUC DE MONTAGE DE PHARE	001	TG, TES, TGS
9	52486074000	COLLET, DOUILLE DE GOMME DE COUSSINET (SHOWA)	001	TG, TES, TGS
10	61301GS9003	ENS. BOITE DE PHARE	001	TG, TES, TGS
11	61304958003	ECROU SPECIAL, 6X7	002	TG, TES, TGS
12	90102GB2720	VIS A TETE CYLINDRIQUE, 5X16	001	TG, TES, TGS
13	90320GC3000	ECROU DE RESSORT, 5MM	001	TG, TES, TGS
14	90324303000	COLLIER DE MONTAGE DE CLIGNOTANT AR.	001	TG, TES, TGS
15	91504750003	AGRAFE DE FAISCEAU ELECTRIQUE (NOIR)	001	TG, TES, TGS
16	9410308000	RONDELLE PLATE, 8MM	001	TG, TES, TGS
17	957010601207	BOULON DE BRIDE, 6X12	002	TG, TES, TGS
18	957010803000	BOULON DE BRIDE, 8X30	001	TG, TES, TGS
18	957010804000	BOULON DE BRIDE, 8X40	001	TG, TES, TGS

HS624 (767Z2 03,ext767Z2 03,767Z2 13,ext767Z2 13,767Z2 04,ext767Z2 04,767Z2 14,ext767Z2 14,767Z2 06,ext767Z2 06)

F-14-20 MOTEUR DE RAMPE D'EVACUA-TION

T.D.R	Description du TDR
aucun enregistrement trouvé	

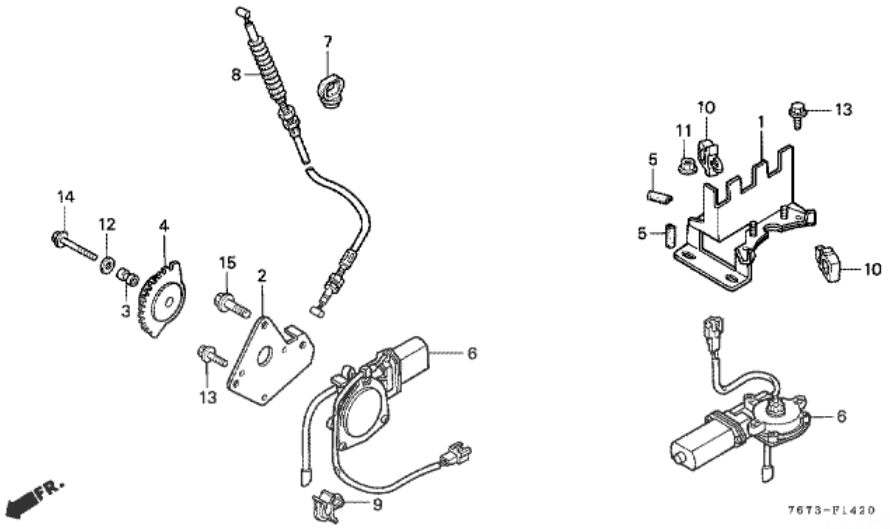

n°de référence	référence	Description	Qte unitaire	Types
1	31350767700	ETRIER COMP. DE MOTEUR DE PRAMPE D'EVACUATION	001	TES, TGS
2	31361767700	SUPPORT DE MOTEUR DE GUIDE DE RAMPE D'EVACUATION	001	TES, TGS
3	31362767700	COLLIER D'ENGRENAGE DE GUIDE DE RAMPE D'EVACUATION	001	TES, TGS
4	31363767700	ENGRENAGE DE MOTEUR DE GUIDE DE RAMPE D'EVACUATION	001	TES, TGS
5	32142767700	PROTECTEUR DE FAISCEAU ELECTRIQUE	001	TES, TGS
6	36110766003	ENS. MOTEUR DE RAMPE D'EVACUA-TION	002	TES, TGS
7	45451367690	ANNEAU DE CABLE	001	TES, TGS
8	54580767700	CABLE COMP. GUIDE DE COULOIR	001	TES, TGS
9	90689SB2003	AGRAFE DE FAISCEAU ELECTRIQUE	001	TES, TGS
10	91504750003	AGRAFE DE FAISCEAU ELECTRIQUE (NOIR)	002	TES, TGS
11	9405008000	ECROU DE BRIDE, 8MM	003	TES, TGS
12	9410306800	RONDELLE PLATE, 6MM	001	TES, TGS
13	957010601200	BOULON DE BRIDE, 6X12	006	TES, TGS
14	957010603000	BOULON DE BRIDE, 6X30	001	TES, TGS
15	957010801600	BOULON DE BRIDE, 8X16	002	TES, TGS

HS624 (767Z2 03,ext767Z2 03,767Z2 13,ext767Z2 13,767Z2 04,ext767Z2 04,767Z2 14,ext767Z2 14,767Z2 06,ext767Z2 06)

F-16 GARDE-BOUE

T.D.R	Description du TDR
aucun enregistrement trouvé	

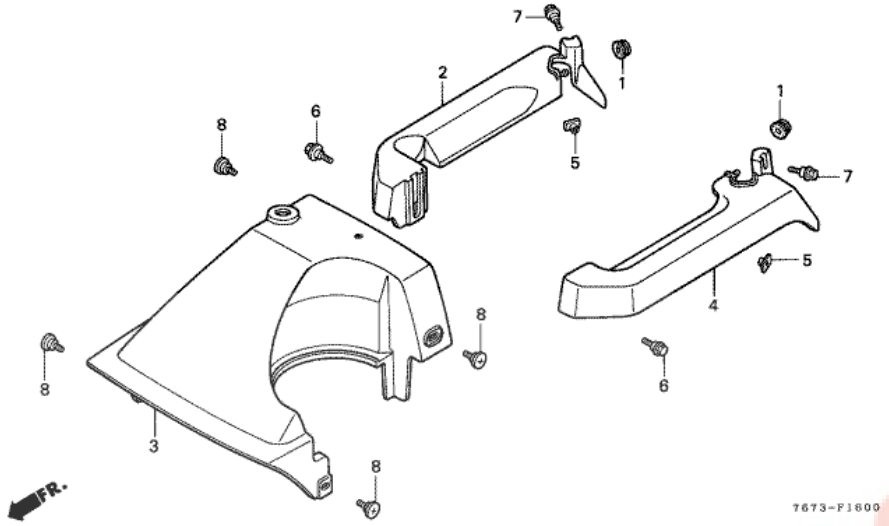

n°de référence	référence	Description	Qte unitaire	Types
1	50220943000	ANNEAU DE LEVIER DE VERROU DE SIEGE	002	TES, TGS
2	61110767700ZA	PARE-CHOCS D. *R8 *	001	TES, TGS
3	61151767700	COUVERCLE DE MOTEUR	001	TES, TGS
4	61210767700ZA	PARE-CHOCS G. *R8 *	001	TES, TGS
5	61304958003	ECROU SPECIAL, 6X7	002	TES, TGS
6	90111162000	BOULON DE BRIDE, 6MM	002	TES, TGS
7	90122752000	BOULON SPECIAL, 6MM	002	TES, TGS
8	90123750000	VIS DE FIXATION DE VISIERE COMPTEUR	004	TES, TGS

Pièces Box.fr

HS624 (767Z2 03,ext767Z2 03,767Z2 13,ext767Z2 13,767Z2 04,ext767Z2 04,767Z2 14,ext767Z2 14,767Z2 06,ext767Z2 06)

F-17 BANC DE MOTEUR

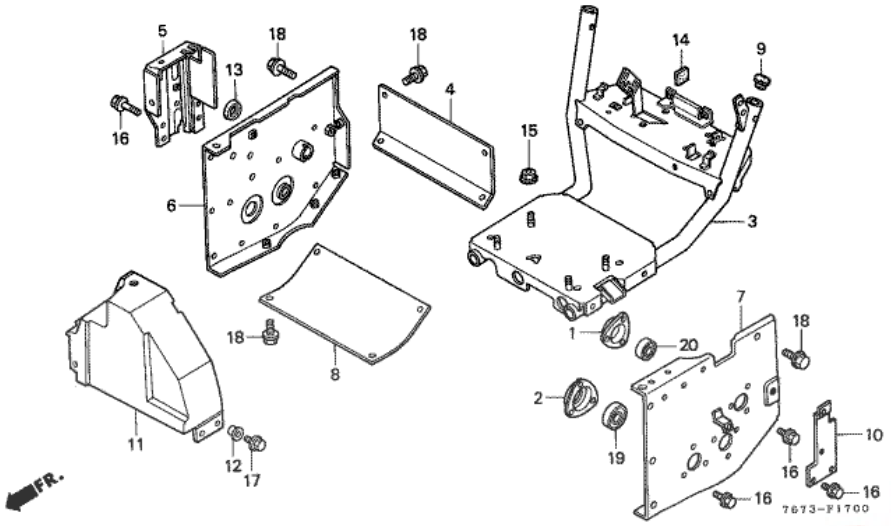

T.D.R	Description du TDR
aucun enregistrement trouvé	

n°de référence	référence	Description	Qte unitaire	Types
1	23384767000	SUPPORT DE ROULEMENT	001	TE, TG, TH, TES, TGS
2	42316767000	SUPPORT DE ROULEMENT D'ARBRE DE ROUE	001	TE, TG, TH, TES, TGS
3	51110767A10	SOCLE COMP. MOTEUR	001	TE, TG, TH
3	51110767B40	SOCLE COMP. MOTEUR	001	TES, TGS
4	51113767000	APPUI DE BERCEAU DE MOTEUR	001	TES, TGS
4	51113767A10	APPUI DE BERCEAU DE MOTEUR	001	TE, TG, TH
5	51125767000	SUPPORT DE CABLE	001	TE, TG, TH
5	51125767700	SUPPORT DE CABLE	001	TES, TGS
6	51170767A10	APPUI COMP. DE BRECEAU DE MOTEUR D.	001	TE, TG, TH, TES, TGS
7	51180767000	APPUI COMP. DE BERCEAU DE MOTEUR G.	001	TE, TG, TH, TES, TGS
8	51181767000	APPUI DE BERCEAU DE MOTEUR (B)	001	TE, TG, TH, TES, TGS
9	53115732000	CHAPEAU DE POIGNEE INFERIEURE	002	TE, TG, TH, TES, TGS
10	61158767700	ETRIER DE CACHE DE MOTEUR	001	TES, TGS
11	63610767000	COUVERCLE COMP. COURROIE	001	TE, TG, TH
12	90522028000	RONDELLE DE FIXATION CARTER DE CHAINE	004	TE, TG, TH
14	91606SE0000	JOINT, 20X20	001	TES, TGS
15	9405008000	ECROU DE BRIDE, 8MM	004	TE, TG, TH, TES, TGS
16	957010601200	BOULON DE BRIDE, 6X12	008	TE, TG, TH, TES, TGS
17	957010601400	BOULON DE BRIDE, 6X14	004	TE, TG, TH
18	957010801200	BOULON DE BRIDE, 8X12	012	TE, TG, TH, TES, TGS
19	961506004010	ROULEMENT A BILLES RADIAL, 6004UU	001	TE, TG, TH, TES, TGS
20	961506201010	ROULEMENT A BILLES RADIAL, 6201UU	001	TE, TG, TH, TES, TGS

HS624 (767Z2 03,ext767Z2 03,767Z2 13,ext767Z2 13,767Z2 04,ext767Z2 04,767Z2 14,ext767Z2 14,767Z2 06,ext767Z2 06)

F-19 LOGEMENT D'TARIERE

T.D.R	Description du TDR
aucun enregistrement trouvé	

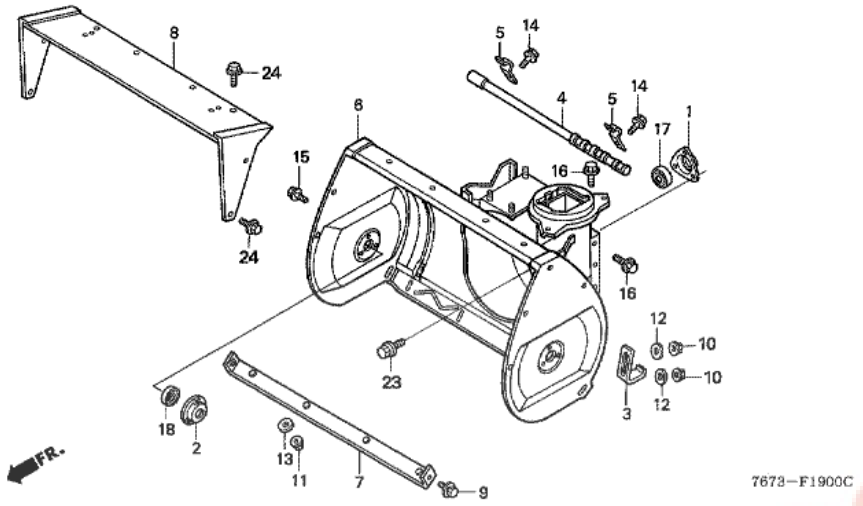

n°de référence	référence	Description	Qte unitaire	Types
1	42316767000	SUPPORT DE ROULEMENT D'ARBRE DE ROUE	001	TE, TG, TH, TES, TGS
2	73256732000	PORTE-ROULEMENT DE CHENILLE	002	TE, TG, TH, TES, TGS
3	76153743610	DERAPAGE DE TARIERE	002	TE, TG, TH, TES, TGS
5	76212738E00	SUPPORT DE BARRE DE CHUTE DE NEIGE	002	TG, TGS
6	76710767A30ZA	BOITE COMP. TARIERE *R8 *	001	TE, TG, TH
7	76713767000	GARDE DE BOITE DE TARIERE	001	TE, TG, TH, TES, TGS
8	76716767A30	COUVERCLE DE BOITE DE TARIERE	001	TE, TG, TH
8	76716767B30	COUVERCLE DE BOITE DE TARIERE	001	TES, TGS
9	934040601600	RONDELLE A BOULON, 6X16	002	TE, TG, TH, TES, TGS
10	9405006000	ECROU DE BRIDE, 6MM	004	TE, TG, TH, TES, TGS
11	9405006000	ECROU DE BRIDE, 6MM	004	TE, TG, TH, TES, TGS
12	9410306000	RONDELLE PLATE, 6MM	004	TE, TG, TH, TES, TGS
13	9410306000	RONDELLE PLATE, 6MM	004	TE, TG, TH, TES, TGS
14	957010600800	BOULON DE BRIDE, 6X8	002	TG, TGS
15	957010601200	BOULON DE BRIDE, 6X12	006	TE, TG, TH, TES, TGS
16	957010801600	BOULON DE BRIDE, 8X16	010	TE, TG, TH, TES, TGS
17	961506004010	ROULEMENT A BILLES RADIAL, 6004UU	001	TE, TG, TH, TES, TGS
18	961506203010	ROULEMENT A BILLES RADIAL, 6203UU	002	TE, TG, TH, TES, TGS
23	957010601200	BOULON DE BRIDE, 6X12	003	TE, TG, TH, TES, TGS
24	957010601200	BOULON DE BRIDE, 6X12	006	TE, TG, TH, TES, TGS

HS624 (767Z2 03,ext767Z2 03,767Z2 13,ext767Z2 13,767Z2 04,ext767Z2 04,767Z2 14,ext767Z2 14,767Z2 06,ext767Z2 06)

F-19-20 TRANSMISSION D'TARIERE

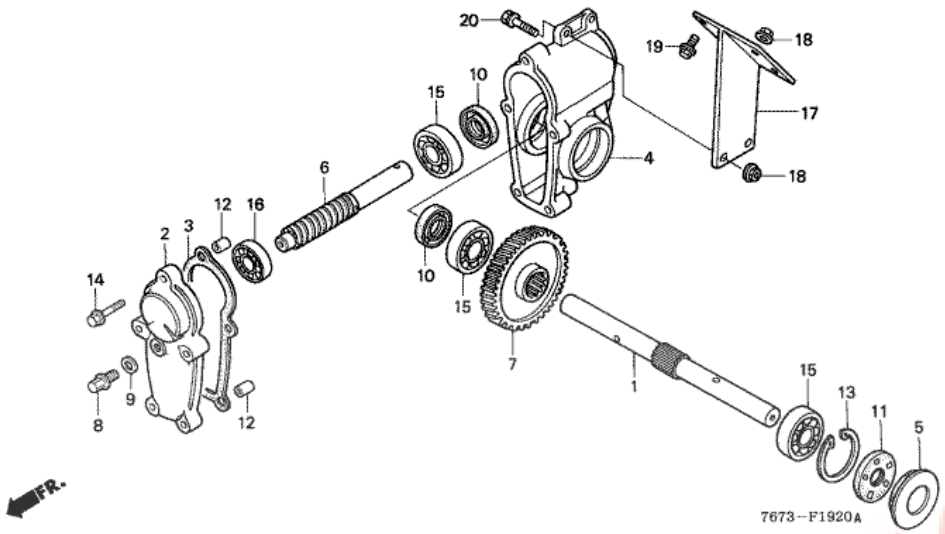

T.D.R	Description du TDR
aucun enregistrement trouvé	

n°de référence	référence	Description	Qte unitaire	Types
1	23377767000	ARBRE DE CHENILLE	001	TE, TG, TH, TES, TGS
2	71211743000	COUVERCLE DE TRANSMISSION DE CHENILLE	001	TE, TG, TH, TES, TGS
3	71212743640	JOINT DE TRANSMISSION DE RAMAS-SEUSE	001	TE, TG, TH, TES, TGS
4	71221743010	CARTER DE TRANSMISSION DE RA- MASSEUSE	001	TE, TG, TH, TES, TGS
5	71222743010	CHAPEAU DE BOITE DE CHENILLE	001	TE, TG, TH, TES, TGS
6	73251767000	PIGNON DE COMMANDE	001	TE, TG, TH, TES, TGS
7	73551767000	PIGNON MENE (55T)	001	TE, TG, TH, TES, TGS
8	90131ZE1000	BOULON DE DRAINAGE	001	TE, TG, TH, TES, TGS
9	90601ZE1000	RONDELLE DE BOUCHON DE DRAINAGE, 10.2MM	001	TE, TG, TH, TES, TGS
10	91201732003	JOINT D'ETANCHEITE D'HUILE, 20X32X7	002	TE, TG, TH, TES, TGS
11	91201743000	JOINT D'ETANCHEITE D'HUILE, 20X42X8	001	TE, TG, TH, TES, TGS
12	9430108140	GOUJON, 8X14	002	TE, TG, TH, TES, TGS
13	9452042000	CIRCLIP INTERIEUR, 42MM	001	TE, TG, TH, TES, TGS
14	958010603200	BOULON DE BRIDE, 6X32	005	TE, TG, TH, TES, TGS
15	961006004000	ROULEMENT A BILLES RADIAL, 6004	003	TE, TG, TH, TES, TGS
16	961006202000	ROULEMENT A BILLES RADIAL, 6202	001	TE, TG, TH, TES, TGS

HS624 (767Z2 03,ext767Z2 03,767Z2 13,ext767Z2 13,767Z2 04,ext767Z2 04,767Z2 14,ext767Z2 14,767Z2 06,ext767Z2 06)

F-20 TARIERE

T.D.R	Description du TDR
aucun enregistrement trouvé	

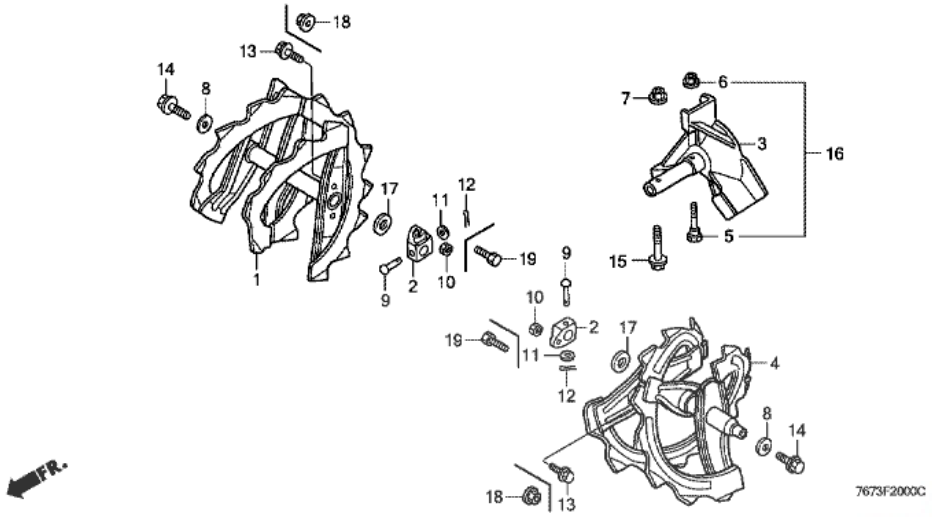

n°de référence	référence	Description	Qte unitaire	Types
1	72410767000	CHENILLE COMP. D.	001	TE, TG, TH, TES, TGS
2	72419767003	BOSSAGE DE BOULON DE VERROUILLAGE	002	TE, TG, TH, TES, TGS
3	72440767000	SOUFFLEUR COMP.	001	TE, TG, TH, TES, TGS
4	72450767000	CHENILLE COMP. G.	001	TE, TG, TH, TES, TGS
5	90102732010	BOULON BLOCAGE	001	TE, TG, TH, TES, TGS
6	90114SA0000	ECROU D'AUTO-BLOCANT, 6MM	001	TE, TG, TH, TES, TGS
7	90309428731	ECROU DE BRIDE, (AUTO-VERROUILLAGE) (M8X1.25)	001	TE, TG, TH, TES, TGS
8	90430657000	RONDELLE, 23X8.3X3.2	002	TE, TG, TH, TES, TGS
9	90757729000	GOUPILLE, ROUE 8X35	002	TE, TG, TH, TES, TGS
10	94001062000S	ECROU HEX., 6MM	002	TE, TG, TH, TES, TGS
11	9410208800	RONDELLE PLATE, 8MM	002	TE, TG, TH, TES, TGS
12	9420130250	GOUPILLE FENDUE, 3.0X25	002	TE, TG, TH, TES, TGS
13	957010601600	BOULON DE BRIDE, 6X16	002	TE, TG, TH, TES, TGS
14	957010801600	BOULON DE BRIDE, 8X16	002	TE, TG, TH, TES, TGS
15	957010803500	BOULON DE BRIDE, 8X35	001	TE, TG, TH, TES, TGS

Pièces Box.fr

HS624 (767Z2 03,ext767Z2 03,767Z2 13,ext767Z2 13,767Z2 04,ext767Z2 04,767Z2 14,ext767Z2 14,767Z2 06,ext767Z2 06)

F-21 GOULOTTE

T.D.R	Description du TDR
aucun enregistrement trouvé	

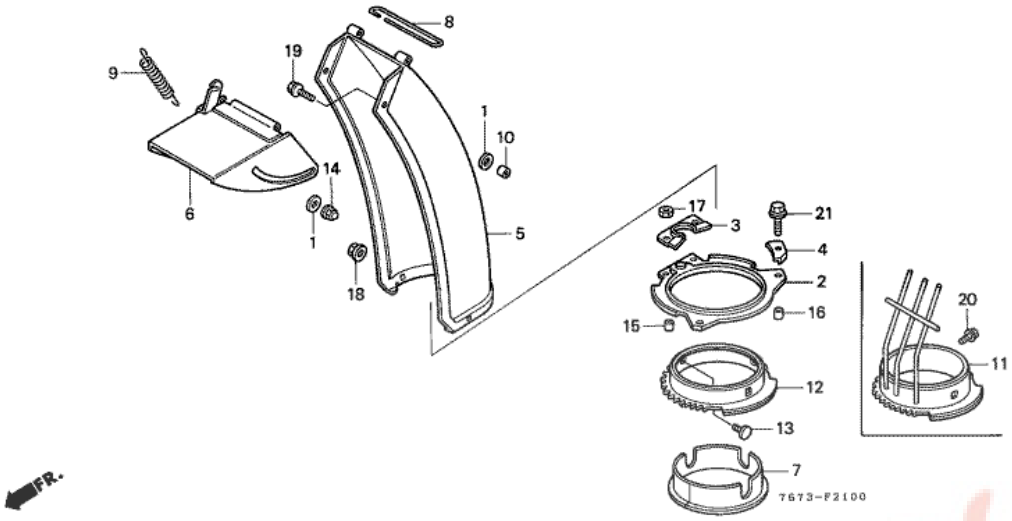

n°de référence	référence	Description	Qte unitaire	Types
1	17812634670	RONDELLE DE PEDALE D'ACCELERATEUR	004	TES, TGS
2	31351767700	SUPPORT DE RAMPE D'EVACUTION	001	TES, TGS
3	31352767700	PLAQUE D'ENGRENAGE DE RAMPE D'EVACUATION (A)	001	TES, TGS
4	31354767700	PLAQUE DE RAMPE D'EVACUTION (B)	002	TES, TGS
5	76310767700	COULOIR COMP.	001	TES, TGS
6	76320738E00	GUIDE COMP. COULOIR	001	TES, TGS
7	76325767700	BAGUE DE COULOIR	001	TES, TGS
8	76326738E00	AXE DE GUIDE DE COULOIR	001	TES, TGS
9	76328738E00	RESSORT DE COULOIR	001	TES, TGS
10	76329738E00	COLLIER DE GUIDE DE COULOIR	002	TES, TGS
11	76330767B40	ENGRENAGE COMP. DE RAMPE D'EVACUTION	001	TES
12	76330767700	ENGRENAGE COMP. DE RAMPE D'EVACUTION	001	TGS
13	90101963000	BOULON SPECIAL, 8X15	002	TES, TGS
14	90201415000	ECROU DE CHAPEAU, 6MM	002	TES, TGS
15	91556767700	COLLIER DE SUPPORT (A)	002	TES, TGS
16	91557767700	COLLIER DE SUPPORT (B)	002	TES, TGS
17	94002060000S	ECROU HEX., 6MM	002	TES, TGS
18	9405008000	ECROU DE BRIDE, 8MM	002	TES, TGS
19	957000601400	BOULON DE BRIDE, 6X14	002	TES, TGS
20	957010801000	BOULON DE BRIDE, 8X10	001	TES
21	957010802000	BOULON DE BRIDE, 8X20	002	TES, TGS

Pièces Box.fr

HS624 (767Z2 03,ext767Z2 03,767Z2 13,ext767Z2 13,767Z2 04,ext767Z2 04,767Z2 14,ext767Z2 14,767Z2 06,ext767Z2 06)

F-21-20 POIGNEE DE GOULOTTE

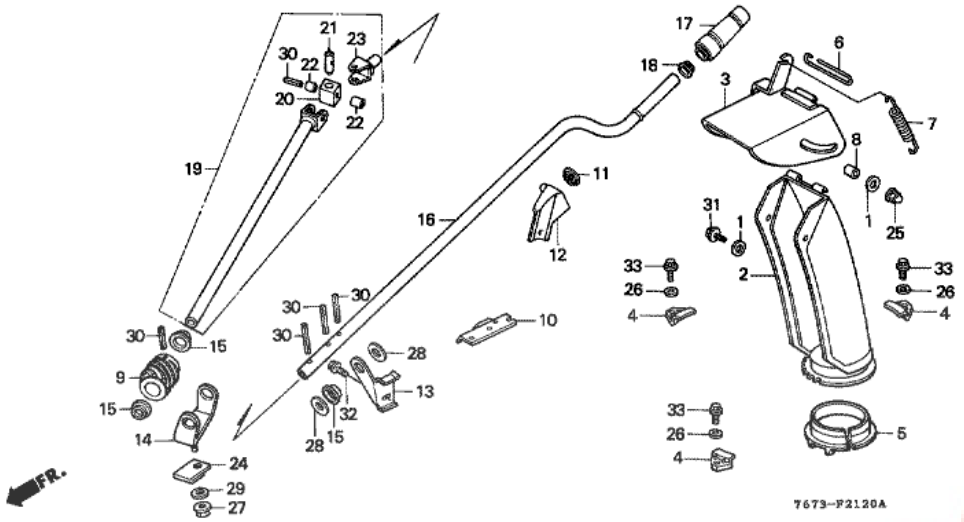

T.D.R	Description du TDR
aucun enregistrement trouvé	

n°de référence	référence	Description	Qte unitaire	Types
1	17812634670	RONDELLE DE PEDALE D'ACCELERATEUR	004	TE, TG, TH
2	76310767A30	COULOIR COMP.	001	TE, TH
2	76310768000	COULOIR COMP.	001	TG
3	76320738E00	GUIDE COMP. COULOIR	001	TE, TG, TH
4	76321767A10	PLAQUE DE FIXATION DE COULOIR	003	TE, TG, TH
5	76325738E00	BAGUE DE COULOIR	001	TE, TG, TH
6	76326738E00	AXE DE GUIDE DE COULOIR	001	TE, TG, TH
7	76328738E00	RESSORT DE COULOIR	001	TE, TG, TH
8	76329738E00	COLLIER DE GUIDE DE COULOIR	002	TE, TG, TH
9	76331730000	PIGNON DE COMMANDE DE COULOIR	001	TE, TG, TH
10	76335767A10	PORTE-SUPPORT DE POIGNEE	001	TE, TG, TH
11	76336730000	BAGUE DE POIGNEE DE COULOIR	001	TE, TG, TH
12	76337736A00	SUPPORT A DE POIGNEE DE COULOIR	001	TE, TG, TH
13	76338736C10	SUPPORT B DE POIGNEE DE COULOIR	001	TE, TG, TH
14	76341767A10	APPUI DE PIGNON DE COMMANDE	001	TE, TG, TH
15	76343732000	BAGE DE PIGNON DE COMMANDE	003	TE, TG, TH
16	76350767C30	POIGNEE SUPERIEURE DE COULOIR	001	TE, TG, TH
17	76351730000	PRISE DE POIGNEE DE COULOIR	001	TE, TG, TH
18	76352730000	BAGUE A DE POIGNEE DE COULOIR	001	TE, TG, TH
19	76360767C30	POIGNEE COMP. DE RAMPE D'EVACUATION INFERIEURE	001	TE, TG, TH
20	76361736000	PIECE DE RACCORD	001	TE, TG, TH
21	76362736000	AXE A DE JOINT	001	TE, TG, TH
22	76363736000	AXE B DE JOINT	002	TE, TG, TH
23	76365736000	CORPS COMP.	001	TE, TG, TH
25	90201415000	ECROU DE CHAPEAU, 6MM	002	TE, TG, TH
26	90412738E00	RONDELLE DE FIXATION DE COULOIR	003	TE, TG, TH
27	9405008000	ECROU DE BRIDE, 8MM	001	TE, TG, TH
28	9410216000	RONDELLE PLATE, 16MM	002	TE, TG, TH
29	9410308000	RONDELLE PLATE, 8MM	001	TE, TG, TH
30	9430540282	GOUPILLE DE RESSORT, 4X28	005	TE, TG, TH
31	957000601400	BOULON DE BRIDE, 6X14	002	TE, TG, TH
32	957010601200	BOULON DE BRIDE, 6X12	001	TE, TG, TH
33	957010801200	BOULON DE BRIDE, 8X12	003	TE, TG, TH

HS624 (767Z2 03,ext767Z2 03,767Z2 13,ext767Z2 13,767Z2 04,ext767Z2 04,767Z2 14,ext767Z2 14,767Z2 06,ext767Z2 06)

F-22 ETIQUETTES

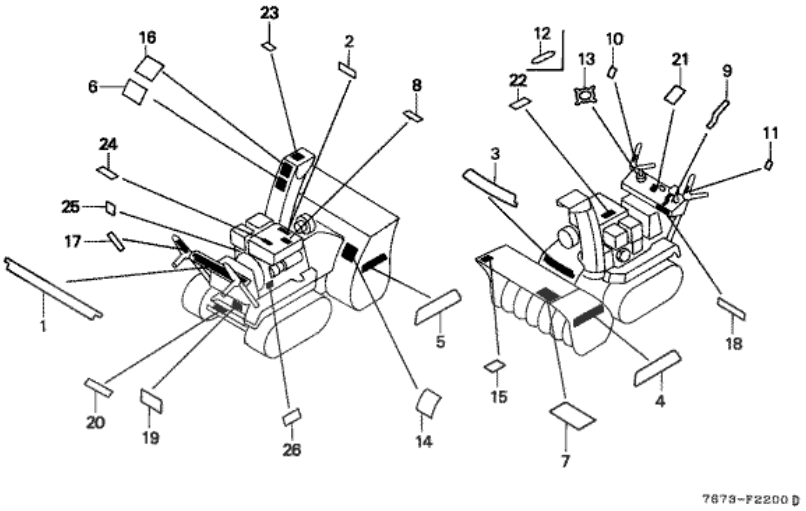

T.D.R	Description du TDR
aucun enregistrement trouvé	

n°de référence	référence	Description	Qte unitaire	Types
1	87101767A30	ETIQUETTE D'OPERATION (ITALIEN)	001	TE
1	87101767A40	ETIQUETTE D'OPERATION (ALLEMAND)	001	TG
1	87101767A50	ETIQUETTE D'OPERATION (FRANCAIS)	001	TE
1	87101767A60	ETIQUETTE D'OPERATION (H)	001	TH
1	87101767B30	ETIQUETTE D'OPERATION (ITALIEN)	001	TES
1	87101767B40	ETIQUETTE D'OPERATION (ALLEMAND)	001	TGS
1	87101767B50	ETIQUETTE D'OPERATION (FRANCAIS)	001	TES
2	87110767A40	EMBLEME (HONDA)	001	TE, TG, TH
3	87110767B40	EMBLEME (HONDA)	001	TES, TGS
4	87112767A40	REPERE DE RAYARE G.	001	TE, TG, TH, TES, TGS
5	87113767A40	REPERE DE RAYARE D.	001	TE, TG, TH, TES, TGS
6	87102767640	ETIQUETTE D'AVERTISSEMENT (ALLEMAND)	001	TG, TGS
6	87122766620	ETIQUETTE D'AVERTISSEMENT (FRANCAIS)	001	TE, TES
6	87122766660	ETIQUETTE D'AVERTISSEMENT (FINLANDAIS)	001	TH
6	87122766670	ETIQUETTE D'AVERTISSEMENT (SUEDOIS)	001	TH
6	87122766690	ETIQUETTE D'AVERTISSEMENT (ITALIEN)	001	TE, TES
8	87123766620	ETIQUETTE D'AVERTISSEMENT DE ESSENCE (FRANCAIS)	001	TE, TES
8	87123766660	ETIQUETTE D'AVERTISSEMENT DE ESSENCE (HOLLANDAIS)	001	TH
8	87123766690	ETIQUETTE D'AVERTISSEMENT DE ESSENCE (ITALIEN)	001	TE, TES
8	87123767640	ETIQUETTE D'AVERTISSEMENT D'ESSENCE (ALLEMAGNE)	001	TG, TGS
9	87201767A30	REPERE D'INDICATION DE CHANGE-MENT	001	TE, TG, TH, TES, TGS
10	87202767A30	MARQUE D'EMBRAYAGE DE CHENILLE (FRANCAIS)	001	TE, TG, TH, TES, TGS
11	87203767A30	ETIQUETTE D'EMBRAYAGE (FRANCAIS)	001	TE, TG, TH, TES, TGS
12	87205767A30	REPERE DE FONCTION. DE COMMANDE DE RAMPE D'EVACUTION (FRANCAIS)	001	TE, TG, TH
13	87205767B40	REPERE DE FONCTION. DE COMMANDE DE RAMPE D'EVACUTION	001	TES, TGS
14	87207738A41	MARQUE DANGER DE BOITIER (ALLEMAND)	001	TG, TGS
14	87207747660	MARQUE DANGER DE BOITIER (SUEDOIS/FINLANDAIS)	001	TH
14	87207747800	MARQUE DANGER DE BOITIER (ITALIEN)	001	TE, TES
14	87207747810	MARQUE DANGER DE BOITIER (FRANCAIS)	001	TE, TES
16	87208738A41	MARQUE DANGER DE DECHARGE (ALLEMAND)	001	TG, TGS
16	87208747660	MARQUE DANGER DE DECHARGE (SUEDOIS/FINLANDAIS)	001	TH
16	87208747800	MARQUE DANGER DE DECHARGE (ITALIEN)	001	TE, TES
16	87208747810	MARQUE DANGER DE DECHARGE (FRANCAIS)	001	TE, TES
17	87209767A40	ETIQUETTE, INDICATION DME (ALLEMAND)	001	TG, TGS
18	87316767000	MARQUE (H.S.T.)	001	TE, TG, TH, TES, TGS
19	87317767A30	MARQUE D'INDICATION (H.S.T.) (FRANCAIS)	001	TE, TG, TH, TES, TGS
20	87503767640	PLAQUE DE MANUFACTURE (ALLEMAND)	001	TG, TGS

21	87532767A30	MARQUE DE GAZ (FRANCAIS)	001	TE, TG, TH, TES, TGS
23	87557747640	ETIQUETTE D'AVERTISSEMENT D'EVACUATION DE NEIGE (ALLEMAND)	001	TG, TGS
24	87565ZE2A01	MARQUE D'INDICATION D'ESSENCE (PICTOGRAPHIE)	001	TES, TGS
25	87565767A30	MARQUE D'INDICATION D'ESSENCE (FRANCAIS)	001	TE, TG, TH, TES, TGS
26	87594767A30	ETIQUETTE D'AVERTISSEMENT HUILE	001	TES, TGS
26	87594767A60	ETIQUETTE D'AVERTISSEMENT HUILE	001	TE, TG, TH

Pièces Box.fr

HS624 (767Z2 03,ext767Z2 03,767Z2 13,ext767Z2 13,767Z2 04,ext767Z2 04,767Z2 14,ext767Z2 14,767Z2 06,ext767Z2 06)

F-23 OUTILS

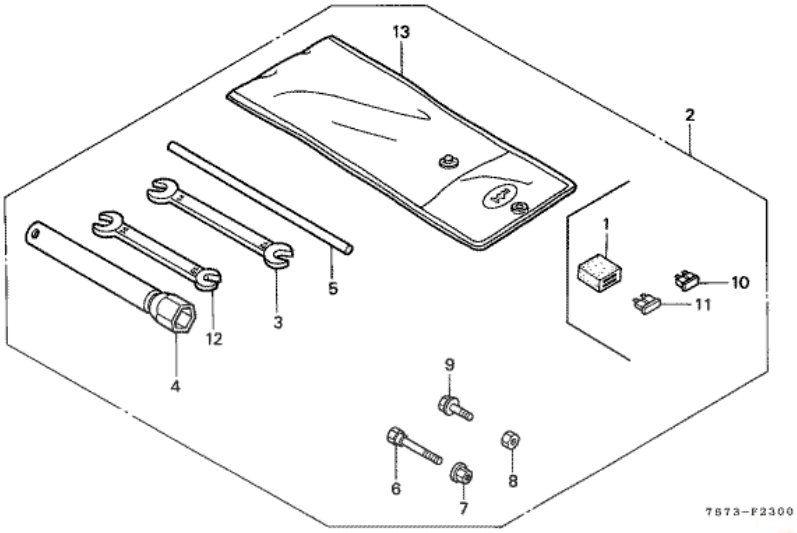

T.D.R	Description du TDR
aucun enregistrement trouvé	

n°de référence	référence	Description	Qte unitaire	Types
1	38306GE8008	CAOUTCHOUC D'AMORTISSEUR DE CENTRALE CLIGNOTANTE (DENSO)	001	TES, TGS
2	89000767000	TROUSSE A OUTILS	001	TE, TG, TH
2	89000767700	TROUSSE A OUTILS	001	TES, TGS
3	89216KB7000	CLE, 12X14	001	TE, TG, TH, TES, TGS
4	89216809000	CLE COMP. BOUGIE	001	TE, TG, TH, TES, TGS
5	89219805000	MANCHE DE CLE A DOUILLE	001	TE, TG, TH, TES, TGS
6	90102732010	BOULON BLOCAGE	001	TE, TG, TH, TES, TGS
7	90114SA0000	ECROU D'AUTO-BLOCANT, 6MM	001	TE, TG, TH, TES, TGS
8	94001060000S	ECROU HEX., 6MM	003	TE, TG, TH, TES, TGS
9	957010601600	BOULON DE BRIDE, 6X16	003	TE, TG, TH, TES, TGS
10	9820030500	FUSIBLE DE LAME (5A)	001	TES, TGS
11	9820032000	FUSIBLE DE LAME (20A)	001	TES, TGS
12	9900110140	CLE, 10X14	001	TE, TG, TH, TES, TGS
13	9900802000	SAC D'OUTILS, 200MM	001	TE, TG, TH, TES, TGS