HS1180K1 (V03Z2 03,extV03Z2 03,V03Z2 03A,extV03Z2 03A)

E-2 CULASSE

T.D.R	Description du TDR
aucun enregistrement trouvé	

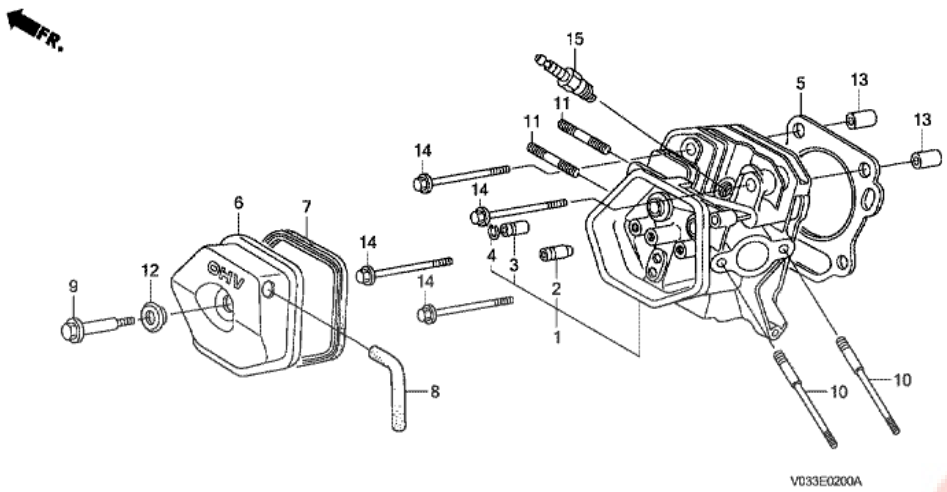

n°de référence	référence	Description	Qte unitaire	Types
1	12200ZF6406	CULASSE COMP.	001	ET/A
1	12200ZF6W01	CULASSE COMP.	001	ET
2	12204ZE2306	GUIDE DE SOUPAPE D'ADMISSION (O.S.)	(1)	ET, ET/A
3	12205ZE2305	GUIDE DE SOUPAPE D'ECHAPPEMENT (O.S.)	(1)	ET, ET/A
4	12216ZE2300	ATTACHE DE GUIDE SOUPAPE	001	ET, ET/A
5	12251ZE3W00	JOINT DE CULASSE	001	ET, ET/A
6	12310ZE2020	COUVERCLE COMP. CULASSE	001	ET, ET/A
7	12391ZE2020	JOINT DE COUVERCLE DE CULASSE	001	ET, ET/A
8	15721ZE3H00	TUYAU DE RESPIRATION	001	ET, ET/A
9	90014ZE2000	BOULON DE COUVERCLE DE CULASSE	001	ET, ET/A
10	90042ZE8000	GOUJON, 8X131.5	002	ET, ET/A
10	90043ZE8000	GOUJON, 8X134.5	002	ET/A
11	92900080320E	GOUJON, 8X32	002	ET, ET/A
12	90441ZE2010	RONDELLE COMP. COUVERCLE DE CULASSE	001	ET, ET/A
13	9430112200	GOUJON, 12X20	002	ET, ET/A
14	957011008000	BOULON DE BRIDE, 10X80	004	ET/A
14	957251008000	BOULON DE BRIDE, 10X80	004	ET, ET/A
15	9807955846	BOUGIE D'ALLUMAGE (BPR5ES) (NGK)	001	ET, ET/A
15	9807955855	BOUGIE D'ALLUMAGE (W16EPR-U) (DENSO)	001	ET, ET/A

HS1180K1 (V03Z2 03,extV03Z2 03,V03Z2 03A,extV03Z2 03A)

E-3 CORPS DE CYLINDRE

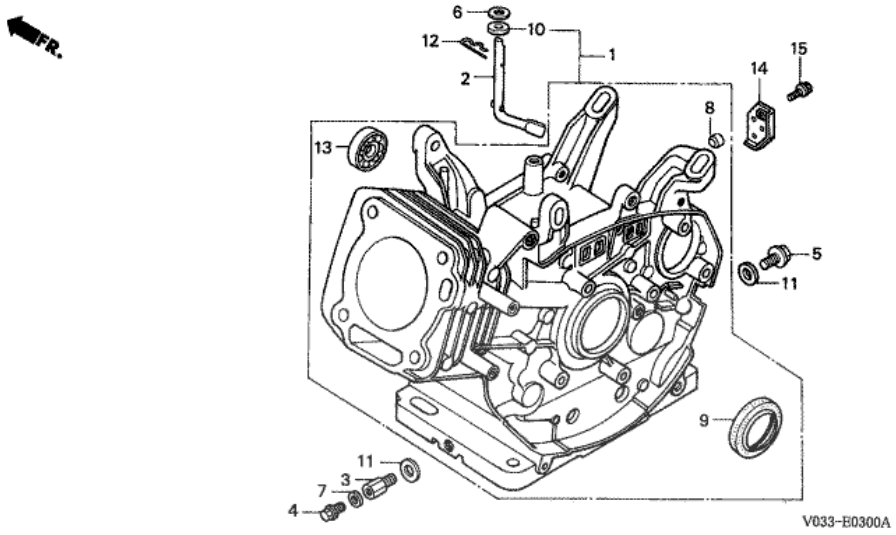

T.D.R	Description du TDR
aucun enregistrement trouvé	

n°de référence	référence	Description	Qte unitaire	Types
1	12000ZE3070	ENS. CORPS DE CYLINDRE (STD.)	001	ET
1	12000ZE3415	ENS. CORPS DE CYLINDRE (STD.)	001	ET/A
2	16541ZE3010	ARBRE DE BRAS DE REGULATEUR	001	ET, ET/A
3	19526ZE3H60	EXTENSION, VIDANGE D'HUILE	001	ET, ET/A
4	90131ZE1000	BOULON DE DRAINAGE	001	ET, ET/A
5	90131883000	BOULON DE DRAINAGE, 12X15	001	ET, ET/A
6	90446KE1000	RONDELLE, 8.2X17X0.8	001	ET, ET/A
7	90601ZE1000	RONDELLE DE BOUCHON DE DRAINAGE, 10.2MM	001	ET, ET/A
8	90801ZE2003	BOUCHON D'ETANCHEITE (CAOUTCHOUC 10 MM)	001	ET, ET/A
9	91201ZE3004	JOINT D'ETANCHEITE D'HUILE, 35X52X8	001	ET, ET/A
10	91203952771	JOINT D'ETANCHEITE D'HUILE, 8X14X5	001	ET, ET/A
11	9410912000	RONDELLE DE BOUCHON DE DRAINAGE, 12MM	002	ET, ET/A
12	9425110000	GOUPILLE DE BLOCAGE, 10MM	001	ET, ET/A
13	961006202000	ROULEMENT A BILLES RADIAL, 6202	001	ET, ET/A
14	32108ZE2P50	BASE DE CLIP DE FIL	001	ET, ET/A
15	90013883000	BOULON DE BRIDE, 6X12 (CT200)	001	ET, ET/A

HS1180K1 (V03Z2 03,extV03Z2 03,V03Z2 03A,extV03Z2 03A)

E-6 LOGEMENT DU CARTER-MOTEUR

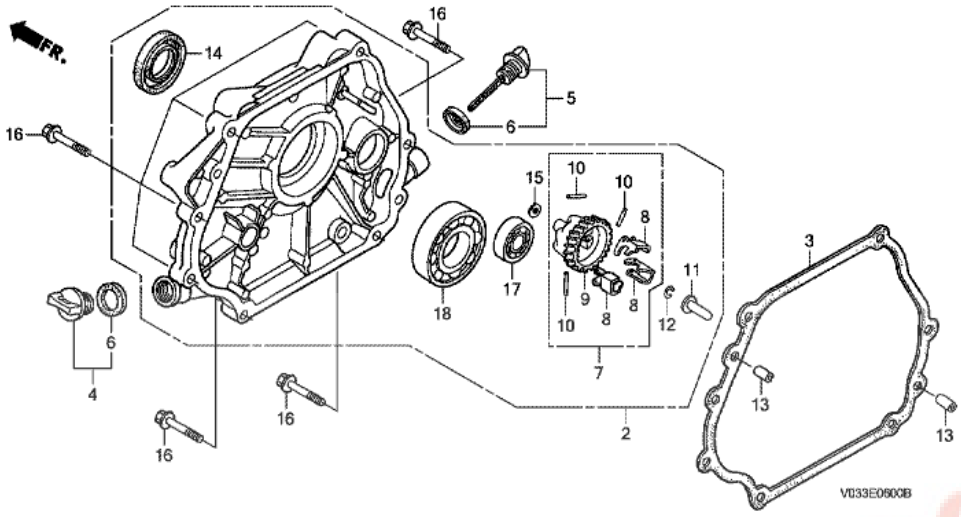

T.D.R	Description du TDR
aucun enregistrement trouvé	

n°de référence	référence	Description	Qte unitaire	Types
2	11300ZE3020	ENS. COUVERCLE DE CARTER	001	ET
2	11300ZE3040	ENS. COUVERCLE DE CARTER	001	ET, ET/A
3	11381ZE3801	JOINT DE COUVERCLE DE BOITIER	001	ET, ET/A
4	15600ZG4003	ENS. BOUCHON DE REMPLISSAGE HUILE	001	ET, ET/A
5	15600735003	ENS. BOUCHON DE REMPLISSAGE HUILE	001	ET, ET/A
6	15625ZE1003	JOINT DE CHAPEAU DE FILTRE A HUILE	002	ET, ET/A
7	16510ZE3000	ENS. REGULATEUR	001	ET, ET/A
8	16511ZE8000	POIDS DE REGULATEUR	003	ET, ET/A
9	16512ZE3000	SUPPORT DE POIDS DE REGULATEUR	001	ET, ET/A
10	16513ZE2000	AXE DE POIDS DE REGULATEUR	003	ET, ET/A
11	16531Z0A000	COULISSEAU DE REGULATEUR	001	ET, ET/A
11	16531ZE2000	COULISSEAU DE REGULATEUR	001	ET
12	90602ZE1000	AGRAFE DE SUPPORT DE REGULATEUR	001	ET, ET/A
13	90701HC4000	GOUJON, 8X12	002	ET, ET/A
14	91201ZE3004	JOINT D'ETANCHEITE D'HUILE, 35X52X8	001	ET, ET/A
15	9410106800	RONDELLE PLATE, 6MM	001	ET, ET/A
16	957010804000	BOULON DE BRIDE, 8X40	007	ET, ET/A
17	961006202000	ROULEMENT A BILLES RADIAL, 6202	001	ET, ET/A
18	961006207000	ROULEMENT A BILLES RADIAL, 6207	001	ET, ET/A

HS1180K1 (V03Z2 03,extV03Z2 03,V03Z2 03A,extV03Z2 03A)

E-7 VILEBREQUIN

T.D.R	Description du TDR
aucun enregistrement trouvé	

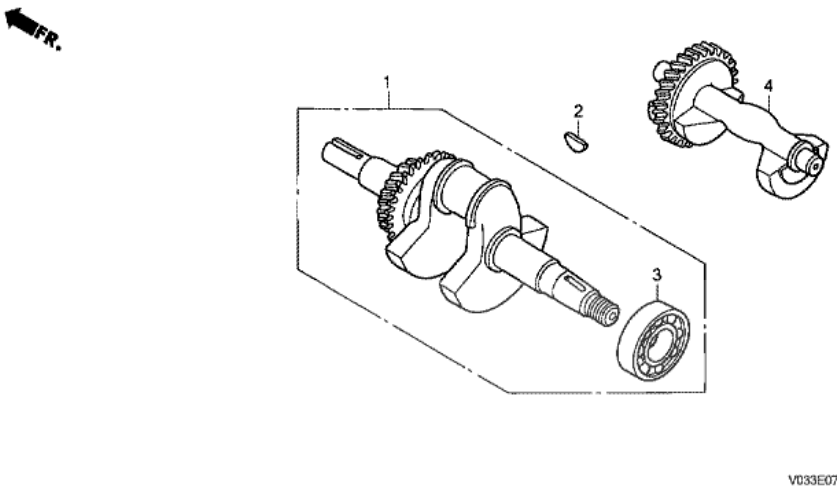

n°de référence	référence	Description	Qte unitaire	Types
1	13310ZE3010	VILEBREQUIN COMP.	001	ET, ET/A
1	13310ZE3020	VILEBREQUIN COMP.	001	ET/A
2	90741ZE2000	CLAVETTE DE WOODRUFF SPECIALE, 25X18	001	ET, ET/A
3	961006207000	ROULEMENT A BILLES RADIAL, 6207	001	ET, ET/A
4	13351ZE3010	POIDS DE BALANCIER	001	ET, ET/A

Pièces Box.fr

HS1180K1 (V03Z2 03,extV03Z2 03,V03Z2 03A,extV03Z2 03A)

E-8 PISTON/BIELLE

T.D.R	Description du TDR
aucun enregistrement trouvé	

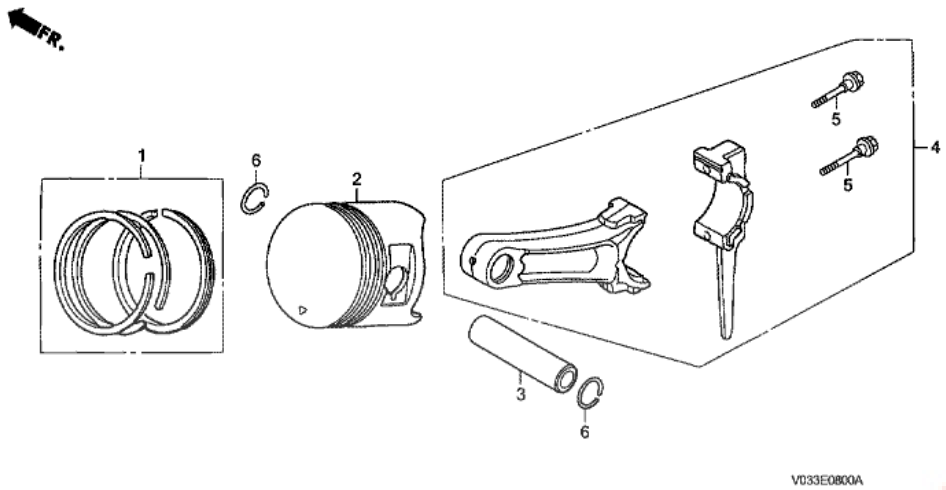

n°de référence	référence	Description	Qte unitaire	Types
1	13010Z5L004	JEU DE BAGUE DE PISTON (STD.) (TEIKOKU)	001	ET/A
1	13010ZE3003	JEU DE BAGUE DE PISTON (STD.) (NIPPON)	001	ET, ET/A
1	13010ZE3005	JEU DE BAGUE DE PISTON (STD.) (TEIKOKU)	001	ET, ET/A
1	13011Z5L004	JEU DE BAGUE DE PISTON (0.25) (TEIKOKU)	(1)	ET/A
1	13011ZE3003	JEU DE BAGUE DE PISTON (0.25) (NIPPON)	(1)	ET, ET/A
1	13011ZE3005	JEU DE BAGUE DE PISTON (0.25) (TEIKOKU)	(1)	ET, ET/A
1	13012Z5L004	JEU DE BAGUE DE PISTON (0.50) (TEIKOKU)	(1)	ET/A
1	13012ZE3003	JEU DE BAGUE DE PISTON (0.50) (NIPPON)	(1)	ET, ET/A
1	13012ZE3005	JEU DE BAGUE DE PISTON (0.50) (TEIKOKU)	(1)	ET, ET/A
1	13013Z5L004	JEU DE BAGUE DE PISTON (0.75) (TEIKOKU)	(1)	ET/A
1	13013ZE3003	JEU DE BAGUE DE PISTON (0.75) (NIPPON)	(1)	ET, ET/A
1	13013ZE3005	JEU DE BAGUE DE PISTON (0.75) (TEIKOKU)	(1)	ET, ET/A
2	13101ZE3W00	PISTON (STD.)	001	ET, ET/A
2	13101ZE3W01	PISTON (STD.)	001	ET/A
2	13102ZE3W00	PISTON (0.25)	(1)	ET, ET/A
2	13102ZE3W01	PISTON (0.25)	(1)	ET/A
2	13103ZE3W00	PISTON (0.50)	(1)	ET, ET/A
2	13103ZE3W01	PISTON (0.50)	(1)	ET/A
2	13104ZE3W00	PISTON (0.75)	(1)	ET, ET/A
2	13104ZE3W01	PISTON (0.75)	(1)	ET/A
3	13111ZF6000	AXE, PISTON	001	ET, ET/A
4	13200ZE3010	ENS. BIELLE (STD.)	001	ET
4	13200ZE3020	ENS. BIELLE (STD.)	001	ET, ET/A
5	90001ZE8000	BOULON DE BIELLE	002	ET, ET/A
6	90601ZE3000	ATTACHE D'AXE DE PISTON, 20MM	002	ET, ET/A

HS1180K1 (V03Z2 03,extV03Z2 03,V03Z2 03A,extV03Z2 03A)

E-9 ARBRE A CAMES

T.D.R	Description du TDR
aucun enregistrement trouvé	

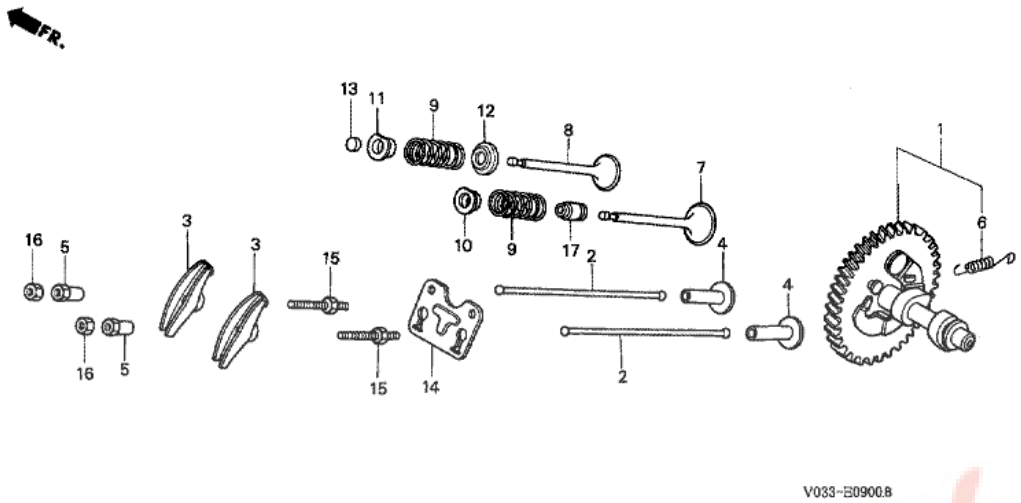

n°de référence	référence	Description	Qte unitaire	Types
1	14100ZE3020	ENS. ARBRE A CAMES	001	ET, ET/A
2	14410ZE3013	TIGE D'ENTRAINEMENT	002	ET, ET/A
3	14431ZE2010	CULBUTEUR	002	ET, ET/A
4	14441ZE2000	POUSSOIR DE SOUPAPE	002	ET, ET/A
5	14451ZE1013	PIVOT DE CULBUTEUR	002	ET, ET/A
6	14568ZE1000	RESSORT DE RAPPEL DE POIDS	001	ET, ET/A
7	14711ZE3000	SOUPAPE D'ADMISSION	001	ET, ET/A
8	14721ZE3000	SOUPAPE ECHAPPEMENT	001	ET, ET/A
9	14751ZE2003	RESSORT DE SOUPAPE	002	ET, ET/A
10	14771ZE2000	FIXATION DE RESSORT DE SQUPAPED'ADMISSION	001	ET, ET/A
11	14773ZE2000	FIXATION, RESSORT DE SOUPAPE D'ECHAPPEMENT	001	ET, ET/A
12	14775ZE2010	SIEGE DE RESSORT DE SOUPAPE	001	ET, ET/A
13	14781ZE2000	ROTOR DE SOUPAPE	001	ET, ET/A
14	14791ZE2010	GUIDE DE TIGE DE CULBUTEUR	001	ET, ET/A
15	90012ZE0010	BOULON DE PIVOT, 8MM	002	ET, ET/A
16	90206ZE1000	ECROU DE REGLAGE DE PIVOT	002	ET, ET/A
17	12209ZE8003	JOINT D'ETANCHEITE DE TIGE DE SOUPAPE	001	ET, ET/A

HS1180K1 (V03Z2 03,extV03Z2 03,V03Z2 03A,extV03Z2 03A)

E-11 DEMARREUR A ENROULEUR

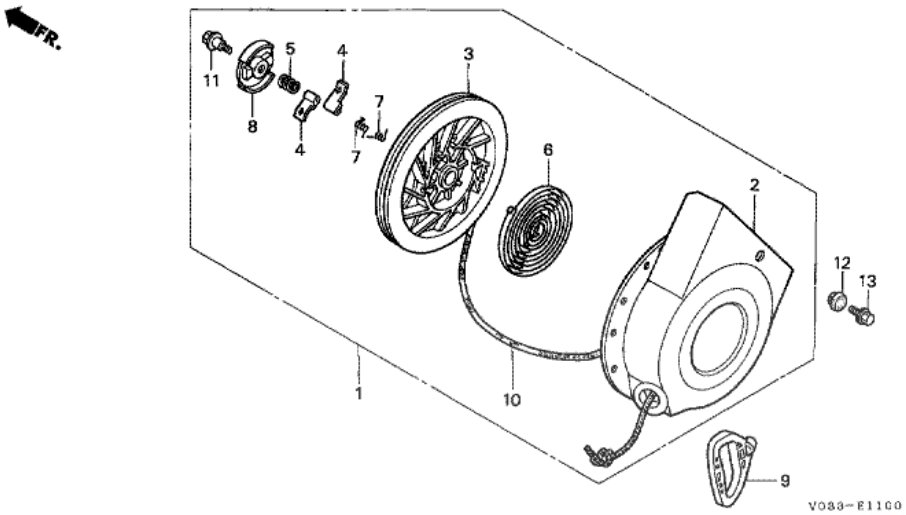

T.D.R	Description du TDR
aucun enregistrement trouvé	

n°de référence	référence	Description	Qte unitaire	Types
1	28400ZE3H61ZA	ENS. LANCEUR *R8 *	001	ET, ET/A
1	28400ZE3H61ZB	ENS. LANCEUR *R280 *	001	ET/A
2	28410ZE3H61ZA	BOITIER COMP. DE LANCEUR *R8 *	001	ET, ET/A
2	28410ZE3H61ZB	BOITIER COMP. DE LANCEUR *R280 *	001	ET/A
3	28421ZE8821	POULIE DE LANCEUR	001	ET, ET/A
4	28422ZE2W01	ROCHET DE DEMARREUR	002	ET, ET/A
5	28441ZE2W01	RESSORT DE FRICTION	001	ET, ET/A
6	28442ZE2W01	RESSORT DE RAPPEL DE DEMARREUR	001	ET, ET/A
7	28443ZE2W01	RESSORT DE CLIQUET	002	ET, ET/A
8	28444ZE2W01	FIXATION DE RESSORT	001	ET, ET/A
9	28461ZE2H21	POIGNEE DE DEMARREUR	001	ET, ET/A
9	28461ZE2H22	POIGNEE DE DEMARREUR	001	ET/A
10	28462ZE2H21	CORDON DE LANCEUR	001	ET, ET/A
11	90004ZE2W01	VIS CENTRALE	001	ET, ET/A
12	91618SA5000	ANNEAU B DE FIL DE COMMANDE 16MM	001	ET, ET/A
13	90008ZE2003	BOULON DE BRIDE, 6X10	003	ET, ET/A

HS1180K1 (V03Z2 03,extV03Z2 03,V03Z2 03A,extV03Z2 03A)

E-12 GAINE DE VENTILATEUR

T.D.R	Description du TDR
aucun enregistrement trouvé	

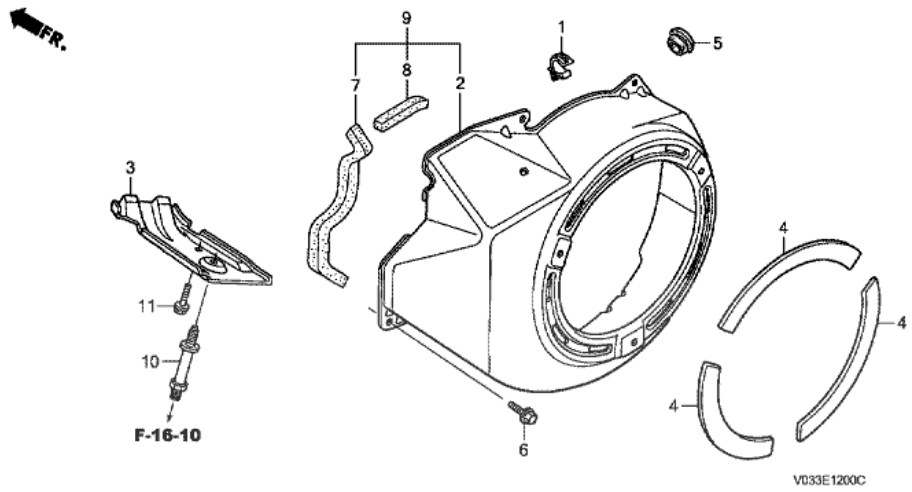

n°de référence	référence	Description	Qte unitaire	Types
1	16731ZE2003	AGRAFE DE TUYAU	001	ET, ET/A
2	19610ZE3010ZA	COUVERCLE COMP. DE VENTILATEUR *R8 *	001	ET, ET/A
2	19610ZE3010ZL	COUVERCLE COMP. DE VENTILATEUR *R280 *	001	ET/A
3	19631ZE3W00	BUSE	001	ET, ET/A
4	28403ZE3H60	JOINT DE LANCEUR	003	ET, ET/A
5	81329567020	ANNEAU D'ORIFICE DE VIDANGE	001	ET, ET/A
6	90013883000	BOULON DE BRIDE, 6X12 (CT200)	005	ET, ET/A
11	90013883000	BOULON DE BRIDE, 6X12 (CT200)	001	ET, ET/A

HS1180K1 (V03Z2 03,extV03Z2 03,V03Z2 03A,extV03Z2 03A)

E-14 CARBURATEUR

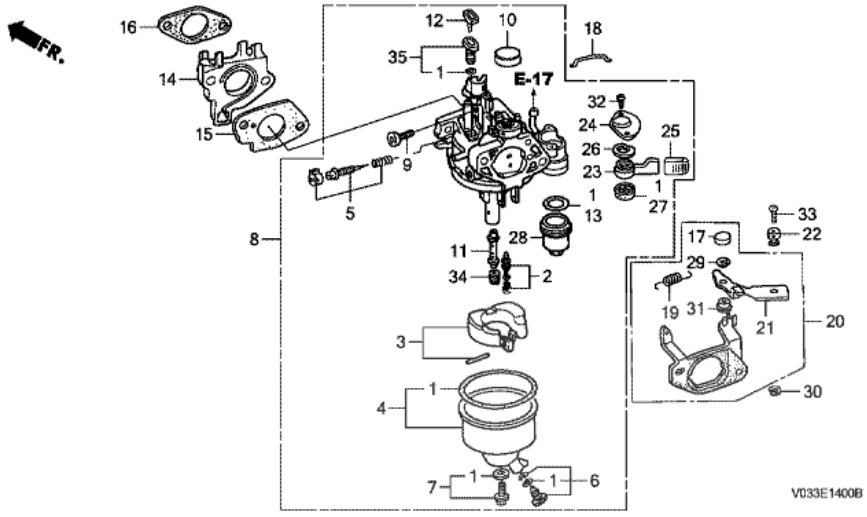

T.D.R	Description du TDR
aucun enregistrement trouvé	

n°de référence	référence	Description	Qte unitaire	Types
1	16010ZE2A20	JEU DE JOINTS (INCLUT 16173-001-004)	001	ET, ET/A
2	16011ZA0931	JEU DE SOUPAPE DE FLOTTEUR	001	ET, ET/A
3	16013ZA0931	JEU DE FLOTTEUR	001	ET, ET/A
4	16015ZE2A20	JEU CUVE FLOTTEUR	001	ET, ET/A
5	16016ZH7W01	JEU DE VIS DE PILOTE	001	ET, ET/A
6	16024ZH7A20	JEU DE VIS DE VIDANGE	001	ET, ET/A
7	16028ZE0005	JEU DE VIS	001	ET, ET/A
8	16100ZE3H61	ENS. CARBURATEUR (BE80E A)	001	ET, ET/A
9	16124ZE0005	VIS DE BUTEE DE PAPILLON	001	ET, ET/A
10	16148141881	CACHE-POUSSIERE DE STARTER	001	ET, ET/A
11	16166ZE3H61	GICLEUR PRINCIPAL	001	ET, ET/A
12	16172ZE3W10	COLLIER DE FIXATION	001	ET, ET/A
13	16173001004	JOINT DE CUVETTE DE FILTRE A CREPINE A ESSENCE	001	ET, ET/A
14	16211ZE3000	ISOLANT DE CARBURATEUR	001	ET, ET/A
15	16221ZE3800	JOINT DE CARBURATEUR	001	ET, ET/A
16	16223ZE3W00	JOINT D'ISOLANT	001	ET, ET/A
17	16252ZA1010	CHAPEAU DE LEVIER DE STARTER	001	ET, ET/A
18	16264ZE2780	TIGE DE STARTER	001	ET, ET/A
19	16562896000	RESSORT DE RAPPEL DE PAPILLON	001	ET, ET/A
20	16590ZE2772	ENS. APPUI DE COMMANDE DE STARTER (A DISTANCE)	001	ET, ET/A
21	16610ZE2780	LEVIER DE STARTER	001	ET, ET/A
22	16617ZE3H00	SUPPORT DE CABLE	001	ET, ET/A
23	16953ZE1712	LEVIER DE ROBINET	001	ET, ET/A
24	16954ZE1812	PLAQUE D'INSTALLATION DE LEVIER	001	ET, ET/A
25	16955ZE2H21	CHAPEAU DE LEVIER	001	ET, ET/A
26	16956ZE1811	RESSORT DE LEVIER DE ROBINET	001	ET, ET/A
27	16957ZE1812	JOINT DE ROBINET D'ESSENCE	001	ET, ET/A
28	16967ZE0811	CUVETTE, FILTRE A ESSENCE	001	ET, ET/A
29	38689680960	ANNEAU EN E, 4MM	001	ET, ET/A
30	90605230000	CIRCLIP, 5MM	001	ET, ET/A
31	91502ZA0310	BAGUE DE LEVIER DE STARTER	001	ET, ET/A
32	93500030061H	VIS A TETE CYLINDRIQUE, 3X6	002	ET, ET/A
33	93500040060H	VIS A TETE CYLINDRIQUE, 4X6	001	ET, ET/A
34	99101ZH70920	GICLEUR PRINCIPAL, #92	(1)	ET, ET/A
34	99101ZH70950	GICLEUR PRINCIPAL, #95	(1)	ET, ET/A
34	99101ZH70980	GICLEUR PRINCIPAL, #98	001	ET, ET/A
35	99204ZE00350	JEU DE GICLEUR DE PILOTE, #35	001	ET, ET/A

HS1180K1 (V03Z2 03,extV03Z2 03,V03Z2 03A,extV03Z2 03A)

E-15 FILTRE A AIR

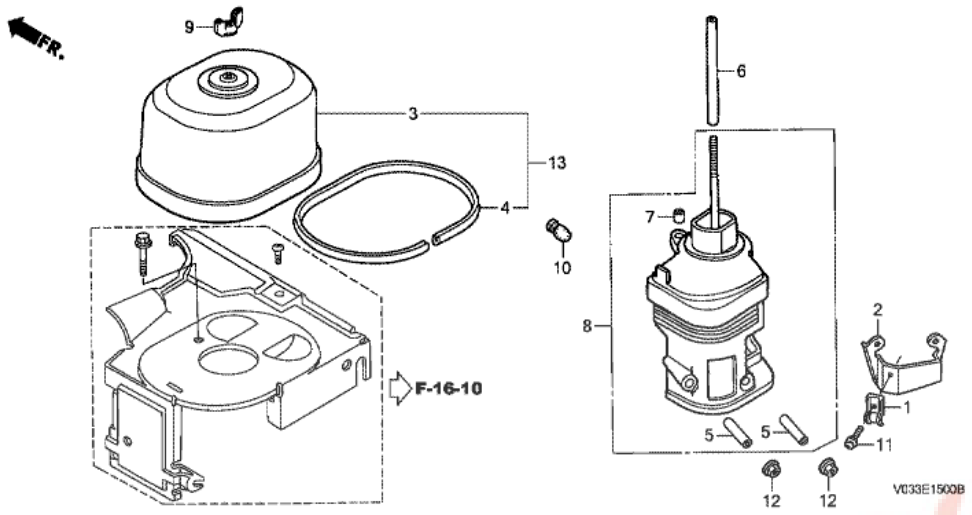

T.D.R	Description du TDR
aucun enregistrement trouvé	

n°de référence	référence	Description	Qte unitaire	Types
1	16582883300	SUPPORT DE CABLE DE COMMANDE	001	ET, ET/A
2	16597ZE2780	APPUI COMP. PORTE-CABLE	001	ET, ET/A
3	17230ZE3000	COUVERCLE DE FILTRE A AIR (STD.)	001	ET, ET/A
4	17233ZE3H60	CAOUTCHOUC DE COUVERCLE DE FILTRE A AIR	001	ET, ET/A
5	17238ZE2310	COLLIER DE FILTRE A AIR	002	ET, ET/A
6	17238ZE3H00	COLLIER DE FILTRE A AIR	001	ET, ET/A
7	17239ZE1000	COLLIER B DE FILTRE A AIR	001	ET, ET/A
8	17410ZE3010	COUDE COMP. FILTRE A AIR	001	ET, ET/A
9	90325044000	ECROU DE FIXATION DE BOITIER OUTILS	001	ET, ET/A
10	90899422610	BOUCHON DE CONE	001	ET, ET/A
11	938920501600	VIS A TETE A RONDELLE, 5X16	001	ET, ET/A
12	9405006000	ECROU DE BRIDE, 6MM	002	ET, ET/A
13	17230ZE3H50	COUVERCLE DE FILTRE A AIR	001	ET, ET/A

HS1180K1 (V03Z2 03,extV03Z2 03,V03Z2 03A,extV03Z2 03A)

E-16 SILENCIEUX

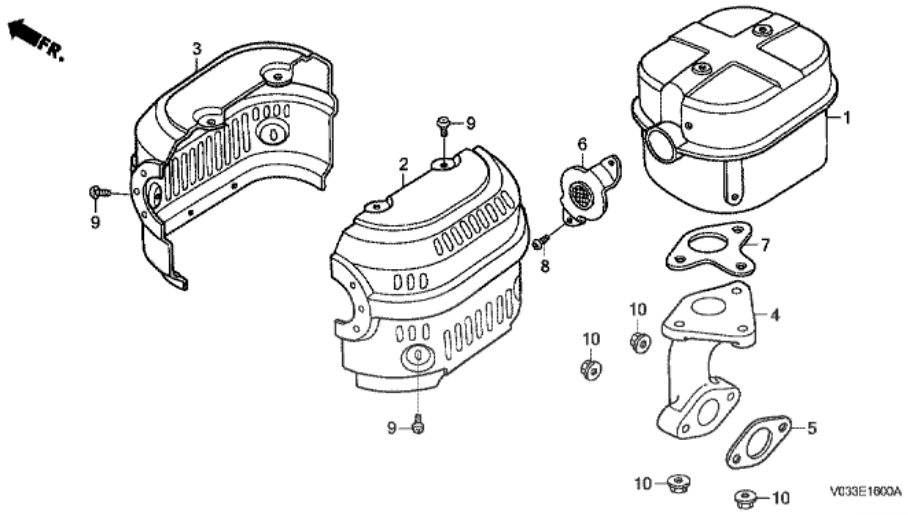

T.D.R	Description du TDR
aucun enregistrement trouvé	

n°de référence	référence	Description	Qte unitaire	Types
1	18310ZE3003	TUYAU D'ECHAPPEMENT COMP.	001	ET, ET/A
2	18320ZE3H00	PROTECTEUR POT D'ECHAPPEMENT D.	001	ET, ET/A
3	18325ZE3H30	PROTECTEUR POT D'ECHAPPEMENT G.	001	ET, ET/A
4	18330ZE2000	TUYAU D'ECHAPPEMENT	001	ET, ET/A
5	18333ZE3800	JOINT DE TUYAU D'ECHAPPEMENT	001	ET, ET/A
6	18336ZE3000	BRIDE COMP. FERMETURE	001	ET, ET/A
7	18381ZE2800	JOINT DE POT D'ECHAPPEMENT (NIPPON LEAKLESS)	001	ET, ET/A
8	90050ZE1000	VIS AUTO-TARAUDEUSE, 5X8	002	ET, ET/A
9	90050ZE3H00	VIS AUTO-TARAUDEUSE, 5X8	006	ET, ET/A
10	9405008000	ECROU DE BRIDE, 8MM	005	ET, ET/A

HS1180K1 (V03Z2 03,extV03Z2 03,V03Z2 03A,extV03Z2 03A)

E-17 RESERVOIR A CARBURANT

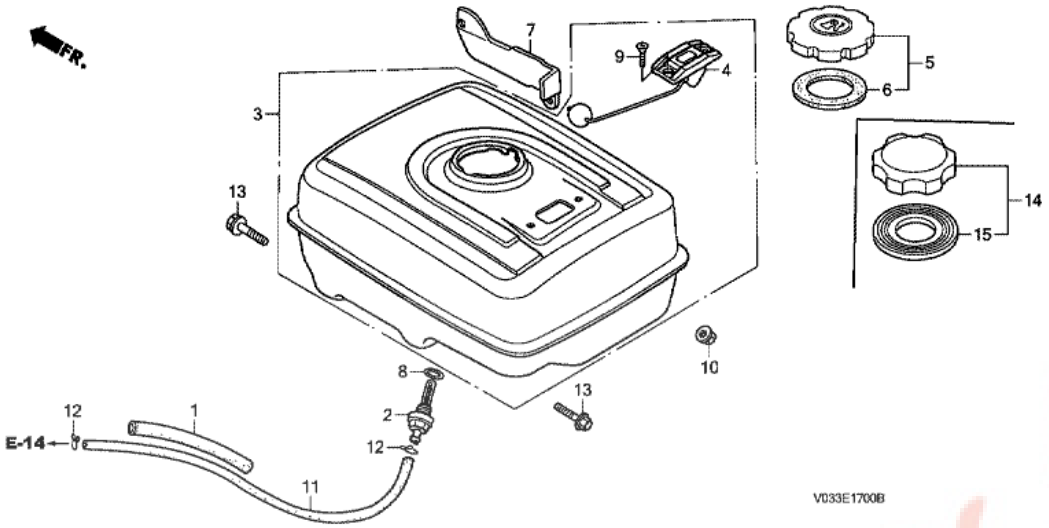

T.D.R	Description du TDR
aucun enregistrement trouvé	

n°de référence	référence	Description	Qte unitaire	Types
1	16854ZH8000	CAOUTCHOUC DE SUPPORT (107MM)	001	ET, ET/A
2	16955ZE1000	RACCORD DE RESERVOIR D'ESSENCE	001	ET, ET/A
3	17500ZE3811ZD	ENS. RESERVOIR D'ESSENCE (JAUGE) *R8 *	001	ET, ET/A
3	17500ZE3811ZF	ENS. RESERVOIR D'ESSENCE (JAUGE) *R280 *	001	ET/A
3	17500ZE3812ZF	ENS. RESERVOIR D'ESSENCE (JAUGE) *R280 *	001	ET/A
3	17500ZE3813ZF	ENS. RESERVOIR D'ESSENCE (JAUGE) *R280 *	001	ET/A
4	17505ZE2013	ENS. JAUGE D'ESSENCE	001	ET, ET/A
5	17620ZH7023	BOUCHON COMP. REMPLISSAGE ESSENCE (NOIR)	001	ET, ET/A
6	17631ZH7003	JOINT DE BOUCHON DE REMPLISSAGE D'ESSENCE (39X58X3)	001	ET, ET/A
7	19718ZE3H60	CACHE DE PLAQUE DE NEIGE	001	ET, ET/A
8	91353671004	JOINT TORIQUE, 14MM (NOK)	001	ET, ET/A
9	93600050100A	VIS A TETE PLATE, 5X10	002	ET, ET/A
10	9405008000	ECROU DE BRIDE, 8MM	002	ET, ET/A
11	950014523540	TUYAU D'ESSENCE, 4.5X235 (95001-45001-60M)	001	ET, ET/A
12	9500202080	AGRAFE DE TUYAU (B8)	002	ET, ET/A
13	957010802800	BOULON DE BRIDE, 8X28	002	ET, ET/A
14	17620Z0T305	BOUCHON COMP. REMPLISSAGE ESSENCE (CHROME)	001	ET/A
15	17631Z0T812	JOINT DE BOUCHON DE REMPLISSAGE D'ESSENCE (39X62X3) (TOUYOUSYA)	001	ET/A

HS1180K1 (V03Z2 03,extV03Z2 03,V03Z2 03A,extV03Z2 03A)

E-19 VOLANT

T.D.R	Description du TDR
aucun enregistrement trouvé	

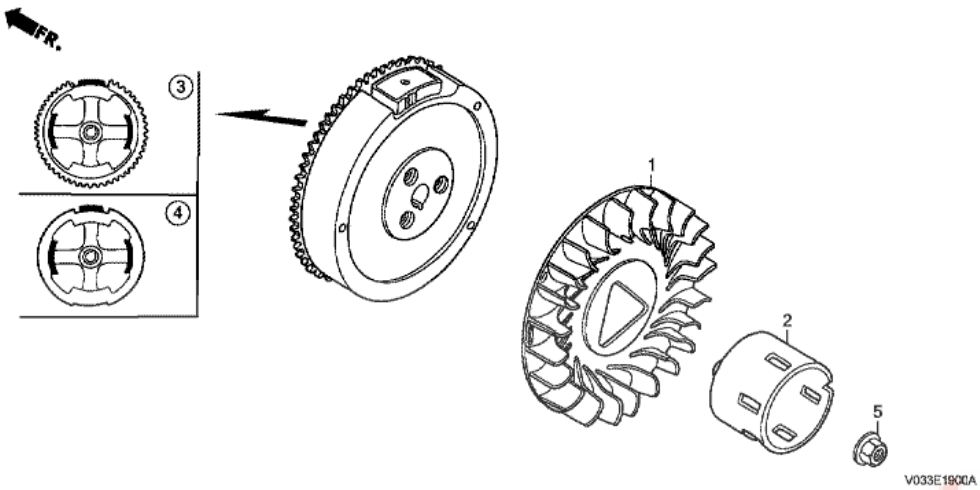

n°de référence	référence	Description	Qte unitaire	Types
1	19511ZE3000	VENTILATEUR DE REFROIDISSEMENT	001	ET, ET/A
2	28451ZE3W01	POULIE DE DEMARREUR	001	ET, ET/A
4	31100ZE3712	VOLANT COMP. (LAMPE)	001	ET, ET/A
5	90201ZE3790	ECROU SPECIAL, 16MM	001	ET, ET/A

Pièces Box.fr

HS1180K1 (V03Z2 03,extV03Z2 03,V03Z2 03A,extV03Z2 03A)

E-20 BOBINE D'ALLUMAGE

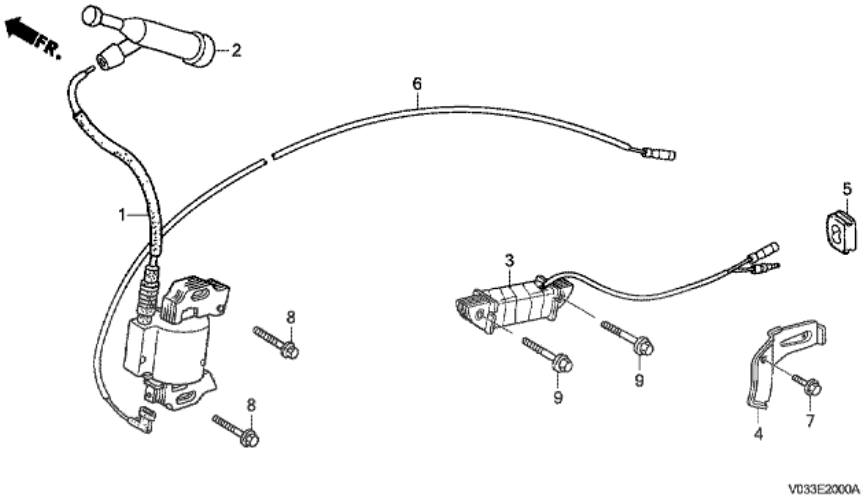

T.D.R	Description du TDR
aucun enregistrement trouvé	

n°de référence	référence	Description	Qte unitaire	Types
1	30500ZF6W02	ENS. BOBINE, ALLUMAGE	001	ET, ET/A
1	30500ZF6W03	ENS. BOBINE, ALLUMAGE	001	ET/A
2	30700ZE1013	ENS. CHAPEAU D'ANTI-PARASITE (NICHIWA Y-EZ RTFM256)	001	ET, ET/A
3	31510ZE1003	ENS. BOBINE DE LAMPE (12V/15W)	001	ET, ET/A
4	31511ZE3000	AGRAFE DE FIL	001	ET, ET/A
5	31512ZE2000	ANNEAU DE FIL	001	ET, ET/A
6	36101ZE2701	FIL D'INTERRUPTEUR D'ARRET (430MM)	001	ET, ET/A
7	90013883000	BOULON DE BRIDE, 6X12 (CT200)	001	ET, ET/A
8	90015883000	BOULON DE BRIDE, 6X28 (CT200)	002	ET, ET/A
9	90017883000	BOULON DE BRIDE, 6X32	002	ET, ET/A

HS1180K1 (V03Z2 03,extV03Z2 03,V03Z2 03A,extV03Z2 03A)

E-22 CONNEXION

T.D.R	Description du TDR
aucun enregistrement trouvé	

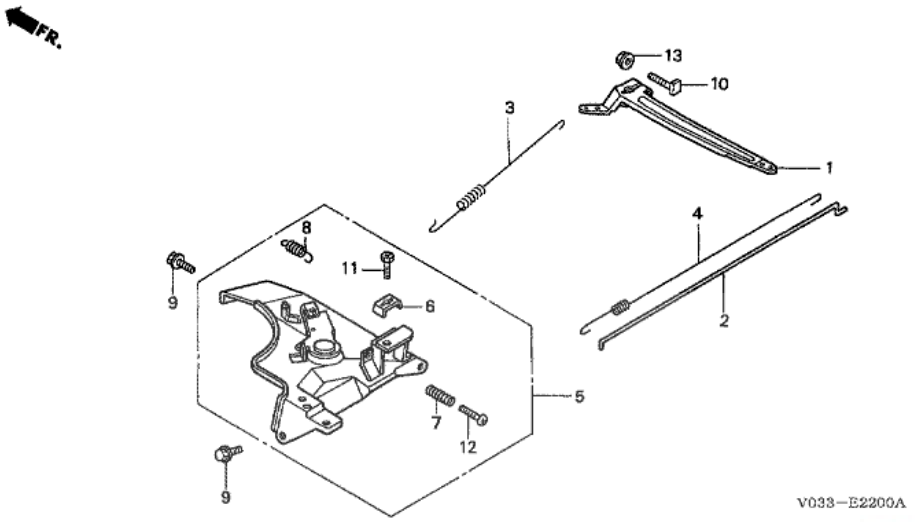

n°de référence	référence	Description	Qte unitaire	Types
1	16551ZE3000	BRAS DE REGULATEUR	001	ET, ET/A
2	16555ZE3000	TIGE DE REGULATEUR	001	ET, ET/A
3	16561ZE3000	RESSORT DE REGULATEUR (L=137.5MM)	001	ET, ET/A
4	16562ZE3000	RESSORT DE RAPPEL DE PAPILLON	001	ET, ET/A
5	16570ZE3H60	ENS. COMMANDE	001	ET, ET/A
6	16576891000	SUPPORT DE CABLE	001	ET, ET/A
7	16584883300	RESSORT DE REGLAGE DE COMMANDE	001	ET, ET/A
8	16593ZG1700	RESSORT DE RAPPEL DE LEVIER DECOMMANDE	001	ET, ET/A
9	90013883000	BOULON DE BRIDE, 6X12 (CT200)	002	ET, ET/A
10	90015ZE5010	BOULON DE BRAS DE REGULATEUR	001	ET, ET/A
11	92301050160A	BOULON CREUX, 5X16	001	ET, ET/A
12	93500050320A	VIS A TETE CYLINDRIQUE, 5X32	001	ET, ET/A
13	9405006000	ECROU DE BRIDE, 6MM	001	ET, ET/A

HS1180K1 (V03Z2 03,extV03Z2 03,V03Z2 03A,extV03Z2 03A)

EOP-1 TROUSSE DE JOINT

T.D.R	Description du TDR
aucun enregistrement trouvé	

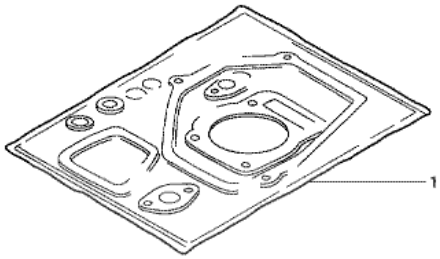

ENG-X0003

n°de référence	référence	Description	Qte unitaire	Types
1	06111ZE3H61	TROUSSE DE JOINT	001	ET, ET/A

Pièces Box.fr

HS1180K1 (V03Z2 03,extV03Z2 03,V03Z2 03A,extV03Z2 03A)

F-1 TUYAU DE GUIDON

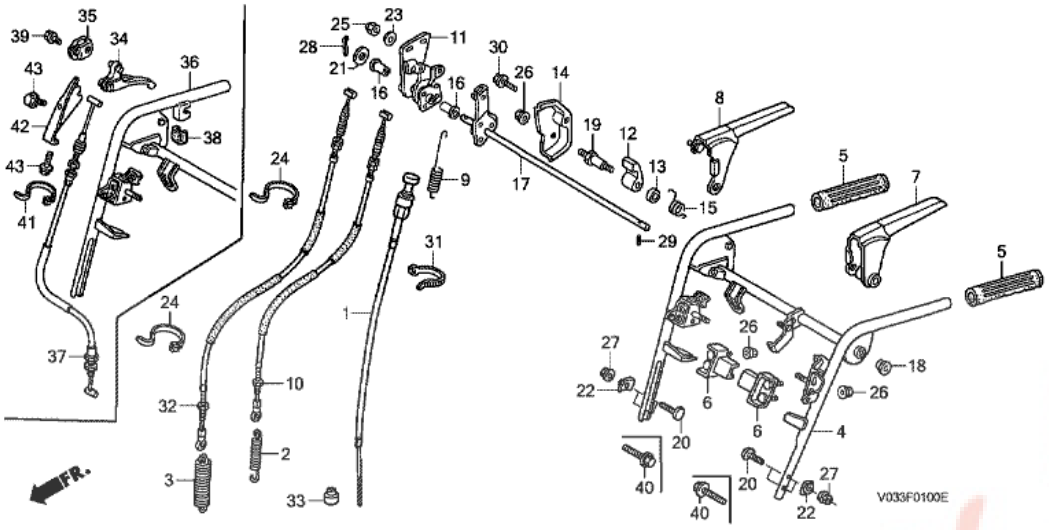

T.D.R	Description du TDR
aucun enregistrement trouvé	

n°de référence	référence	Description	Qte unitaire	Types
1	17950V03C30	CABLE COMP. STARTER	001	ET, ET/A
2	24468736A01	RESSORT, GALET DE TENDEUR	001	ET, ET/A
3	24469736A00	RESSORT, GALET DE TENDEUR (TARIERE)	001	ET, ET/A
5	53321708000	POIGNEE	002	ET, ET/A
6	54325767000	BUTEE COMP. DE LEVIER DE CHANGEMENT DE VITESSE	002	ET, ET/A
7	54415738E02	LEVIER COMP. D'EMBRAYAGE	001	ET, ET/A
7	54415738E03	LEVIER COMP. D'EMBRAYAGE	001	ET/A
8	54416736A03	LEVIER COMP. EMBRAYAGE DE CHENILLE	001	ET, ET/A
8	54416736A04	LEVIER COMP. EMBRAYAGE DE CHENILLE	001	ET/A
9	54418738A00	RESSORT DE LEVIER D'EMBRAYAGE	001	ET, ET/A
10	54510V03C30	CABLE COMP. EMBRAYAGE	001	ET
10	54510V03C31	CABLE COMP. EMBRAYAGE	001	ET, ET/A
11	54520736A01	BUTEE COMP. BLOCAGE DE CAME	001	ET, ET/A
12	54531732003	ROCHET DE LEVIER	001	ET, ET/A
13	54533732000	COLLIER DE ROCHET	001	ET, ET/A
14	54535767000	COUVERCLE DE ROCHET	001	ET, ET/A
15	54536736A00	RESSORT DE CLIQUET	001	ET, ET/A
16	54538736A01	BAGUE, 13X22.5 (GRIS)	002	ET, ET/A
17	54550738E00	ARBRE COMP. LEVIER D'EMBRAYAGE	001	ET, ET/A
18	54554732000	BAGUE, 14MM	001	ET, ET/A
19	90105732000	BOULON DE PIVOT, 6MM	001	ET, ET/A
21	90412329000	RONDELLE DE BUTEE, 10MM	001	ET, ET/A
22	90501898000	RONDELLE DE RACCORD DE CADRE	004	ET, ET/A
23	90539836000	RONDELLE, 6MM	002	ET, ET/A
24	90650KV6003	BANDE, CABLE 95MM	002	ET, ET/A
25	94021060200S	ECROU DE CHAPEAU, 6MM	002	ET, ET/A
26	9405006000	ECROU DE BRIDE, 6MM	005	ET, ET/A
27	9405008000	ECROU DE BRIDE, 8MM	004	ET, ET/A
28	9420130180	GOUPILLE FENDUE, 3.0X18	001	ET, ET/A
29	9430540162	GOUPILLE DE RESSORT, 4X16	001	ET, ET/A
30	957010601000	BOULON DE BRIDE, 6X10	001	ET, ET/A
31	90651KV6003	BANDE, CABLE 165MM (NOIR)	001	ET, ET/A
32	54520V03C31	CABLE COMP. EMBRAYAGE DE CHENILLE	001	ET, ET/A
33	80107766003	CHAPEAU DE CABLE	001	ET, ET/A
34	42961767L01	LEVIER, REGLAGE DE HAUTEUR	001	ET, ET/A
35	51118767L00	PLAQUE A, POIGNEE	001	ET, ET/A
36	53110V03C30	TUYAU COMP. DE GUIDON SUPERIEUR	001	ET
36	53110V03C31	TUYAU COMP. DE GUIDON SUPERIEUR	001	ET, ET/A
37	54620V04A30	CABLE, REGLAGE HAUTEUR	001	ET, ET/A
38	81214MT3300	CAOUTCHOUC DE PROTECTION	001	ET, ET/A
39	957010600807	BOULON DE BRIDE, 6X8	001	ET, ET/A
40	957010805000	BOULON DE BRIDE, 8X50	004	ET, ET/A
41	90650KV6003	BANDE, CABLE 95MM	001	ET, ET/A

Pièces Box.fr

HS1180K1 (V03Z2 03,extV03Z2 03,V03Z2 03A,extV03Z2 03A)

F-2 TABLEAU DE COMMANDE

T.D.R	Description du TDR
aucun enregistrement trouvé	

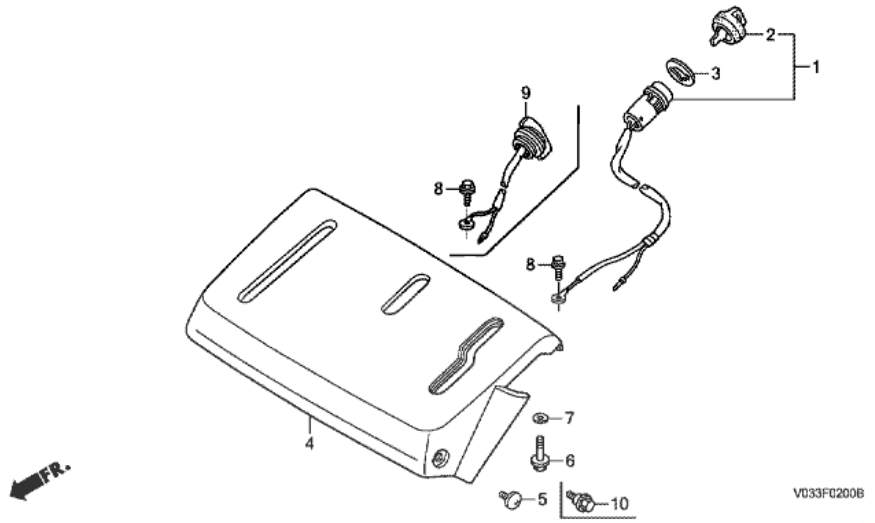

n°de référence	référence	Description	Qte unitaire	Types
4	54221767A10ZA	PANNEAU DE COMMANDE *NH296 *	001	ET, ET/A
5	90123750000	VIS DE FIXATION DE VISIERE COMPTEUR	002	ET, ET/A
6	90101P4V010	BOULON DE BRIDE, 5X12	002	ET/A
6	92101050120A	BOULON HEX., 5X12	002	ET, ET/A
7	9410105000	RONDELLE PLATE, 5MM	002	ET, ET/A
8	957010601000	BOULON DE BRIDE, 6X10	001	ET, ET/A
9	35120V04A31	ENS. INTERRUPTEUR D'ARRET MOTEUR	001	ET, ET/A
10	90123V15000	BOULON, PANNEAU DE COMMANDE	002	ET/A

HS1180K1 (V03Z2 03,extV03Z2 03,V03Z2 03A,extV03Z2 03A)

F-3 LEVIER DE CHANGEMENT

T.D.R	Description du TDR
aucun enregistrement trouvé	

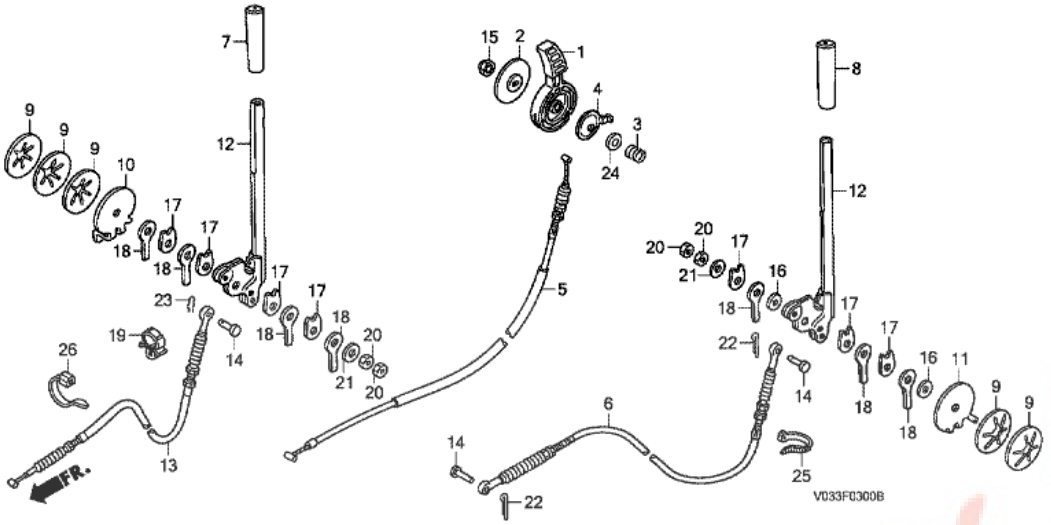

n°de référence	référence	Description	Qte unitaire	Types
1	17851767000	LEVIER D'ACCELERATEUR	001	ET, ET/A
2	17857V03000	PLAQUE DE LEVIER DE GAZ	001	ET, ET/A
3	17858VA4000	RESSORT DE LEVIER DE GAZ	001	ET, ET/A
4	17859VA4000	SIEGE DE RESSORT	001	ET, ET/A
5	17910V03C30	CABLE COMP. ACCELERATEUR	001	ET, ET/A
6	24150V13000	CABLE COMP. CHANGEMENT	001	ET, ET/A
7	24411719000	POIGNEE DE LEVIER DE CHANGEMENT	001	ET, ET/A
8	24411734A00	POIGNEE DE LEVIER DE CHANGEMENT	001	ET, ET/A
9	42915959000	RESSORT DE BRAS DE REGLAGE	005	ET, ET/A
10	50326767000	PLAQUE DE BUTEE D.	001	ET, ET/A
11	50338767000	PLAQUE DE BUTEE G.	001	ET, ET/A
12	54311767000	LEVIER DE CHANGEMENT	002	ET, ET/A
13	54580V03C30	CABLE COMP. GUIDE DE COULOIR	001	ET, ET/A
14	68331876000	GOUPILLE DE FIXATION DE BOITIER DE COMMANDE	003	ET, ET/A
15	90308SA0981	ECROU D'AUTO-BLOCANT, 6MM	001	ET, ET/A
16	90401MA1000	RONDELLE BLOCAGE	002	ET, ET/A
17	90501767000	RONDELLE DE FRICTION	007	ET, ET/A
18	90502767000	RONDELLE DE REGLAGE DE FROTTEMENT	007	ET, ET/A
19	91451768S00	AGRAFE DE CABLE	001	ET, ET/A
20	94001080000S	ECROU HEX., 8MM	004	ET, ET/A
21	9410108000	RONDELLE PLATE, 8MM	002	ET, ET/A
22	9420120120	GOUPILLE FENDUE, 2.0X12	002	ET, ET/A
23	9425106000	GOUPILLE DE BLOCAGE, 6MM	001	ET, ET/A
24	90401430000	RONDELLE, 10.2MM	001	ET, ET/A
24	9410210000	RONDELLE PLATE, 10MM	001	ET/A
25	90679SG9E01	BANDE DE TUYAU D'ASPIRATION (NOIR)	001	ET, ET/A
26	90650KV6003	BANDE, CABLE 95MM	001	ET, ET/A

HS1180K1 (V03Z2 03,extV03Z2 03,V03Z2 03A,extV03Z2 03A)

F-5 TENDEUR

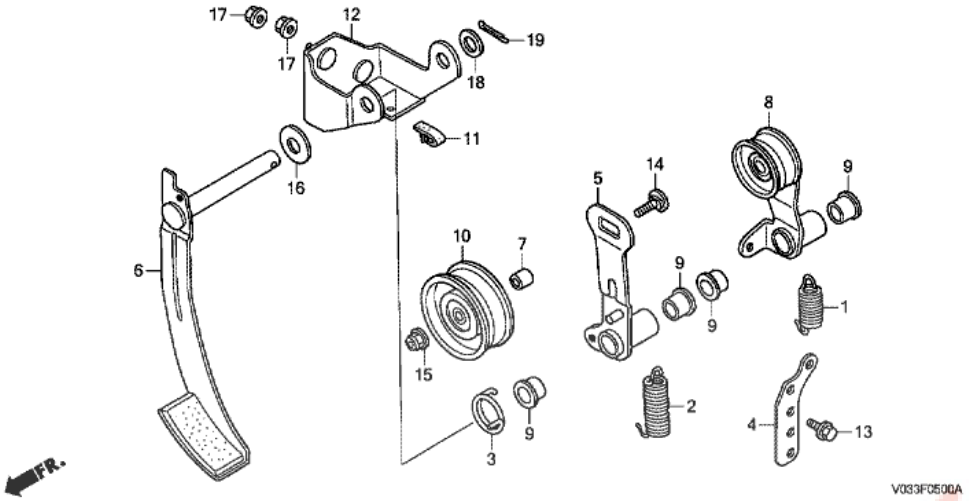

T.D.R	Description du TDR
aucun enregistrement trouvé	

n°de référence	référence	Description	Qte unitaire	Types
1	22437767000	RESSORT DE RETOUR DE TENSION DE ROUE	001	ET, ET/A
2	22438738A00	RESSORT DE RETOUR DE TENDEUR DE TARIERE	001	ET, ET/A
3	22439736A00	RESSORT DE BRAS DE FREIN	001	ET, ET/A
4	22455767000	APPUI DE RESSORT DE TENDEUR	001	ET, ET/A
5	22511738A00	BRAS COMP. TENDIEUR DE TARIERE	001	ET, ET/A
6	22512767A10	BRAS COMP. FREIN DE TARIERE	001	ET, ET/A
7	22514736000	COLLIER DE ROULEAU	001	ET, ET/A
8	22520767000	BRAS COMP. TENDEUR DE ROUE	001	ET, ET/A
9	22524730000	BAGUE DE BRAS DE TENSION	004	ET, ET/A
10	22530736A00	ROULEAU COMP.	001	ET, ET/A
11	50319736A00	CAOUTCHOUC DE BUTEE	001	ET, ET/A
12	51176767000	ETRIER, BRAS DE TENSION	001	ET, ET/A
13	90013883000	BOULON DE BRIDE, 6X12 (CT200)	002	ET, ET/A
14	90101736000	BOULON DE ROULEAU	001	ET, ET/A
15	90115659003	ECROU D'AUTO-BLOCANT, 8MM	001	ET, ET/A
16	90501736A00	RONDELLE DE BRAS DE FREIN	001	ET, ET/A
17	9405008000	ECROU DE BRIDE, 8MM	002	ET, ET/A
18	9410212800	RONDELLE PLATE, 12MM	001	ET, ET/A
19	9420130180	GOUPILLE FENDUE, 3.0X18	001	ET, ET/A

HS1180K1 (V03Z2 03,extV03Z2 03,V03Z2 03A,extV03Z2 03A)

F-6 POULIE MENEE

T.D.R	Description du TDR
aucun enregistrement trouvé	

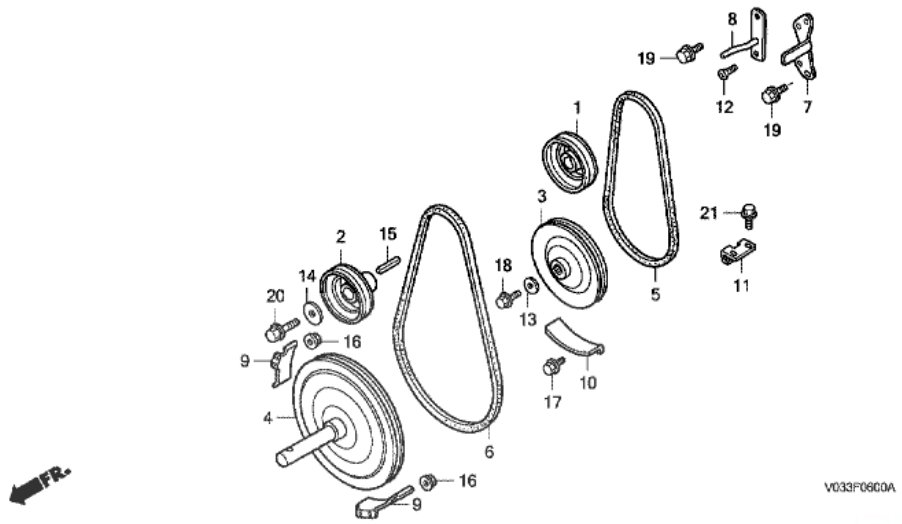

n°de référence	référence	Description	Qte unitaire	Types
1	22411738000	POULIE MENEE DE ROUE	001	ET, ET/A
2	22412738700	POULIE DE COMMANDE DE TARIERE	001	ET, ET/A
3	22423767000	POULIE MENEE DE ROUE (133MM)	001	ET, ET/A
4	22424768010	POULIE MENEE DE TARIERE (198MM)	001	ET, ET/A
5	22431768003	COURROIE EN V (SA-29)	001	ET, ET/A
6	22432V03000	COURROIE EN V (SB-35)	001	ET, ET/A
7	22441767000	BUTEE DE COURROIE D.	001	ET, ET/A
8	22442738A00	BUTEE DE COURROIE G.	001	ET, ET/A
9	22444768000	BUTEE DE COURROIE DE RAMASSEUSE	002	ET, ET/A
10	22451767000	PROTECTION DE COURROIE (WHEEL)	001	ET, ET/A
11	22453767C30	GUIDE DE COUPROIE	001	ET, ET/A
12	75556605010	BOULON DE TAQUE DE VERROU	001	ET, ET/A
13	90417115000	RONDELLE LATERALE D'ARBRE A CAMES	001	ET, ET/A
14	90534706010	RONDELLE BLOCAGE, 8MM	001	ET, ET/A
15	90741805000	CLAVETTE, 7X7X33	001	ET, ET/A
16	9405006000	ECROU DE BRIDE, 6MM	004	ET, ET/A
17	957010601200	BOULON DE BRIDE, 6X12	002	ET, ET/A
18	957010601608	BOULON DE BRIDE, 6X16	001	ET, ET/A
19	957010801600	BOULON DE BRIDE, 8X16	003	ET, ET/A
20	957010802800	BOULON DE BRIDE, 8X28	001	ET, ET/A
21	957010601200	BOULON DE BRIDE, 6X12	002	ET, ET/A
21	957010601400	BOULON DE BRIDE, 6X14	002	ET/A

HS1180K1 (V03Z2 03,extV03Z2 03,V03Z2 03A,extV03Z2 03A)

F-7 TRANSMISSION HYDRAULIQUE

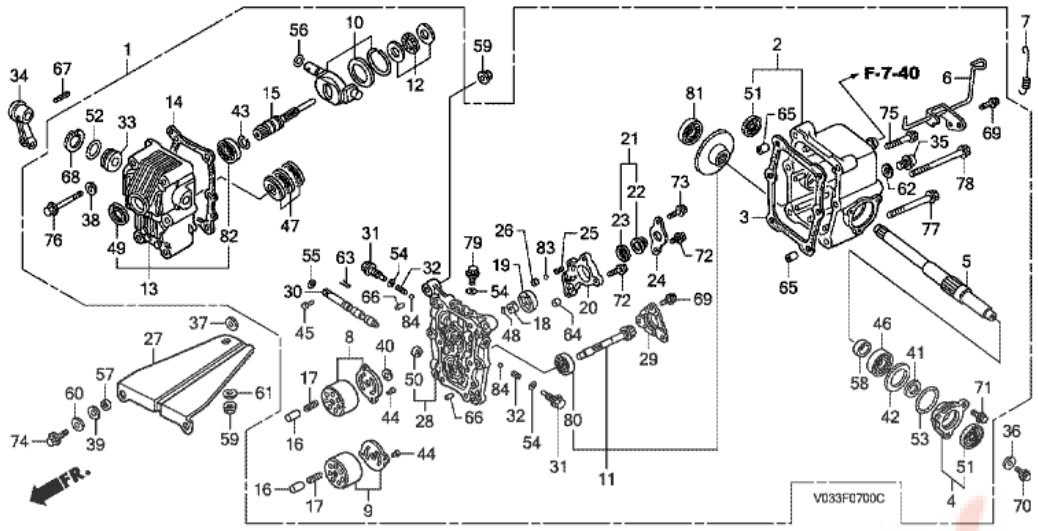

T.D.R	Description du TDR
aucun enregistrement trouvé	

n°de référence	référence	Description	Qte unitaire	Types
1	20001VD6859	ENS. BOITE DE VITESSES	001	ET, ET/A
2	21210VD6854	ENS. DE BOITIER, TRANSMISSION AR.	001	ET, ET/A
3	21215VD6851	GARNITURE DE CARTER DE BOITE DE VITESSES AR.	001	ET, ET/A
4	21225VD6853	SUPPORT COMP. DE JIONT D'HUILE	001	ET, ET/A
5	23236VD6853	ARBRE TRANSVERSAL	001	ET, ET/A
6	24176VD6852	BRAS COMP. DE SOUPAPE DE POINTMORT	001	ET, ET/A
7	24178VD6851	RESSORT DE SOUPAPE DE POINT MORT	001	ET, ET/A
8	25010VD6851	JEU DE PLAQUE DE CYLINDRE DE POMPE	001	ET, ET/A
9	25011VD6851	JEU DE PLAQUE DE CYLINDRE MOTEUR	001	ET, ET/A
10	25012773000	JEU DE CUVETTE DE COMMANDE	001	ET, ET/A
11	25013VD6850	ENSEMBLE ENGRENAGE, AXE MOTEURET BISEAU	001	ET, ET/A
12	25014VD6850	JEU DE ROULEMENT A AIGUILLES DE POUSSEE	001	ET, ET/A
13	25310VD6851	CARTER COMP. DE POMPE	001	ET, ET/A
14	25312VD6851	GARNITURE DE CARTER DE POMPE	001	ET, ET/A
15	25321VD6852	ARBRE DE POMPE	001	ET, ET/A
16	25342773003	PISTON DE POMPE (HOLE DEPTH=18MM)	014	ET, ET/A
17	25343773000	RESSORT DE PISTON (5.8X34.5)	014	ET, ET/A
18	25411VD6852	ROTOR TROCHOIDE	001	ET, ET/A
19	25415VD6851	VANNE TROCHOIDE	001	ET, ET/A
20	25416VD6853	CARTER DE TROCHOIDE	001	ET, ET/A
21	25420VD6852	ENS. FILTRE D'ASPIRATION	001	ET, ET/A
22	25421VD6852	FILTRE DE SUCCION	001	ET, ET/A
23	25422VD6851	JOINT CAOUTCHOUC	001	ET, ET/A
24	25425VD6852	PLAQUE DE CAPUCHON DE FILTRE	001	ET, ET/A
25	25431VD6851	RESSORT DE SOUPAPE DE SURETE	001	ET, ET/A
26	25437VD6852	SIEGE DE SOUPAPE DE SURETE	001	ET, ET/A
27	25505V03000	PLAQUE DE MONTAGE DE MISSION	001	ET, ET/A
28	25510VD6854	PLAQUE COMP. DE DISTRIBUTEUR	001	ET, ET/A
29	25518VD6850	SUPPORT DE ROULEMENT	001	ET, ET/A
30	25521VD6850	TAMBOUR DE SOUPAPE DE POINT MORT	001	ET, ET/A
31	25525773000	BOULON DE CLAPET DE REFOULEMENT	002	ET, ET/A
32	25526VD6851	RESSORT DE SOUPAPE DE RETENUE	002	ET, ET/A
33	25813773000	BAGUE DE CUVETTE DE COMMANDE (B)	001	ET, ET/A
34	40311767000	BRAS D'EMBRAYAGE	001	ET, ET/A
35	90081MC7000	BOULON DE BOUCHON, 14MM	001	ET, ET/A
36	90474704000	RONDELLE, 6X17	001	ET, ET/A
37	90485GB4790	RONDELLE, 8MM	002	ET, ET/A
38	90503VD6850	RONDELLE ETANCHEITE, 9X16X1.5	006	ET, ET/A
39	90503767000	RONDELLE DE ONDE, 12MM	002	ET, ET/A
40	90504VD6851	RONDELLE DE BUTEE, 8MM	001	ET, ET/A
41	90508VD6850	RONDELLE PLATE, 15MM	001	ET, ET/A
42	90565VD6852	CALE A D'ENGRENAGE CONIQUE (1.5MM)	001	ET, ET/A
42	90566VD6852	CALE B D'ENGRENAGE CONIQUE (1.55MM)	001	ET, ET/A
42	90567VD6852	CALE C D'ENGRENAGE CONIQUE (1.6MM)	001	ET, ET/A

42	90568VD6852	CALE D D'ENGRENAGE CONIQUE (1.65MM)	001	ET, ET/A
42	90569VD6851	CALE E D'ENGRENAGE CONIQUE (1.7MM)	001	ET, ET/A
42	90570VD6852	CALE F D'ENGRENAGE CONIQUE (1.75MM)	001	ET, ET/A
43	90663VD6850	CLIP DE ROULEMENT	001	ET, ET/A
44	90755VD6900	GOUJON, 3X5.8	004	ET, ET/A
45	90759VD6850	TIGE DE SOUPAPE DE POINT MORT	001	ET, ET/A
46	91007MN5003	ROULEMENT A BILLES RADIAL, 6904 (NTN)	001	ET, ET/A
47	91069VD6851	ROULEMENT A BILLES DE POUSSEE 51204	001	ET, ET/A
48	91151VD6851	ROULEAU, 2.5X11.8	001	ET, ET/A
49	91202722003	JOINT D'ETANCHEITE D'HUILE, 17X30X6	001	ET, ET/A
50	91255VD6851	CACHE-POUSSIERE, 9X15X5	001	ET, ET/A
51	91272733931	JOINT D'ETANCHEITE D'HUILE, 15X28X7	002	ET, ET/A
52	91304GB1900	JOINT TORIQUE, 25X2.4	001	ET, ET/A
53	91352VD6851	JOINT TORIQUE, 34.6X1.9	001	ET, ET/A
54	91355VD6852	JOINT TORIQUE, 11X1.9	004	ET, ET/A
55	91360VD6851	JOINT TORIQUE, 5.8X1.9	001	ET, ET/A
56	91361VD6901	JOINT TORIQUE, 11.8X1.9	001	ET, ET/A
57	91501767000	COLLIER DE MONTAGE DE BOITE DEVITESSES 8X12X4.7	002	ET, ET/A
58	91589VD6851	COLLIER DE ROULEMENT CONIQUE	001	ET, ET/A
59	9405008000	ECROU DE BRIDE, 8MM	003	ET, ET/A
60	9410108000	RONDELLE PLATE, 8MM	002	ET, ET/A
61	9410308000	RONDELLE PLATE, 8MM	001	ET, ET/A
62	9410914000	RONDELLE DE BOUCHON DE DRAINAGE, 14MM	001	ET, ET/A
63	9425104000	GOUPILLE DE BLOCAGE, 4MM	001	ET, ET/A
64	9430108100	GOUJON, 8X10	002	ET, ET/A
65	9430110120	GOUJON, 10X12	002	ET, ET/A
66	9430205080	GOUJON D'ASSEMBLAGE B, 5X8	002	ET, ET/A
67	9430540282	GOUPILLE DE RESSORT, 4X28	001	ET, ET/A
68	9452030000	CIRCLIP INTERIEUR, 30MM	001	ET, ET/A
69	957010601208	BOULON DE BRIDE, 6X12	004	ET, ET/A
70	957010601600	BOULON DE BRIDE, 6X16	001	ET, ET/A
71	957010601608	BOULON DE BRIDE, 6X16	003	ET, ET/A
72	957010602508	BOULON DE BRIDE, 6X25	002	ET, ET/A
73	957010603200	BOULON DE BRIDE, 6X32	001	ET, ET/A
74	957010804000	BOULON DE BRIDE, 8X40	002	ET, ET/A
75	957010804508	BOULON DE BRIDE, 8X45	002	ET, ET/A
76	957010806500	BOULON DE BRIDE, 8X65	006	ET, ET/A
77	957010807008	BOULON DE BRIDE, 8X70	002	ET, ET/A
78	957010809008	BOULON DE BRIDE, 8X90	002	ET, ET/A
79	957011001600	BOULON DE BRIDE, 10X16	002	ET, ET/A
80	961006001000	ROULEMENT A BILLES RADIAL, 6001	001	ET, ET/A
81	961006002000	ROULEMENT A BILLES RADIAL, 6002	001	ET, ET/A
82	961006003000	ROULEMENT A BILLES RADIAL, 6003	001	ET, ET/A
83	9621106000	BILLE D'ACIER, #6 (3/16)	001	ET, ET/A
84	9621108000	BILLE D'ACIER, #8 (1/4)	002	ET, ET/A

HS1180K1 (V03Z2 03,extV03Z2 03,V03Z2 03A,extV03Z2 03A)

F-7-40 RESERVOIR D'HUILE

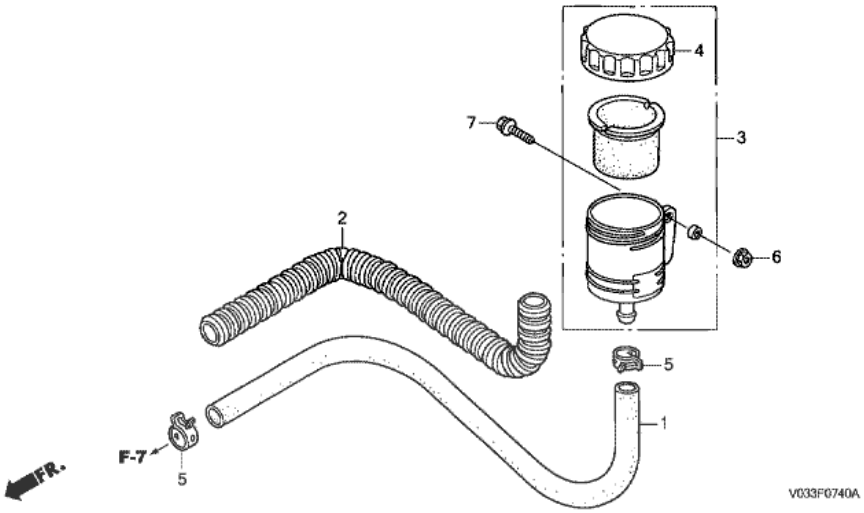

T.D.R	Description du TDR
aucun enregistrement trouvé	

n°de référence	référence	Description	Qte unitaire	Types
1	15422767000	TUYAU D'HUILE	001	ET, ET/A
2	15428767000	PROTECTEUR DE TUYAU D'HUILE	001	ET, ET/A
3	56850767000	ENS. RESERVOIR D'HUILE	001	ET, ET/A
4	56862767300	CORPS DE CHAPEAU D'HUILE	001	ET, ET/A
5	91462SA5950	AGRAFE D, 19MM	002	ET, ET/A
6	9405006000	ECROU DE BRIDE, 6MM	001	ET, ET/A
7	957010601600	BOULON DE BRIDE, 6X16	001	ET, ET/A

HS1180K1 (V03Z2 03,extV03Z2 03,V03Z2 03A,extV03Z2 03A)

F-8 BOITE DE VITESSES

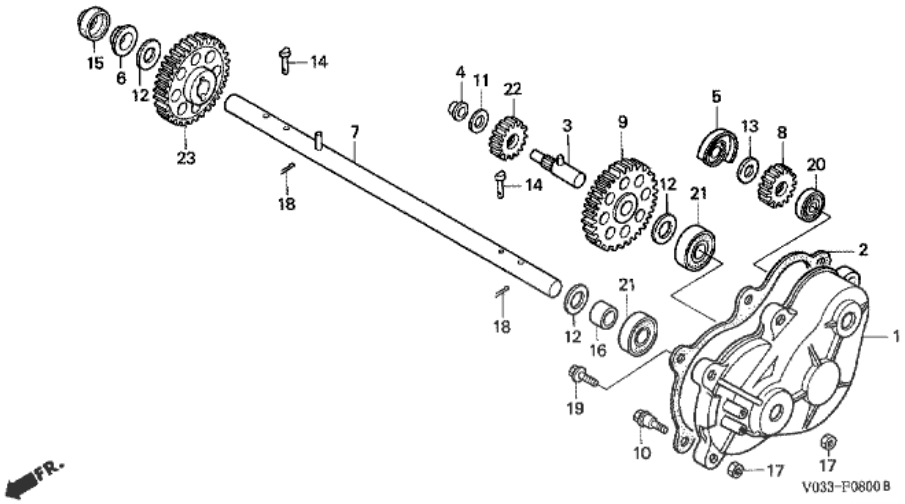

T.D.R	Description du TDR
aucun enregistrement trouvé	

n°de référence	référence	Description	Qte unitaire	Types
1	21111767000	CARTER DE TRANSMISSION D.	001	ET, ET/A
2	21115767C30	JOINT DE CARTER DE TRANSMISSION	001	ET, ET/A
3	23220767000	ARBRE DE RENVOI COMP.	001	ET, ET/A
4	23222767A11	BAGUE D'ARBRE DE RENVOI	001	ET, ET/A
5	23234767000	BAGUE D'ARRBRE TRANSVERSAL	001	ET, ET/A
6	23252767003	BAGUE D'ARBRE FINAL	001	ET, ET/A
7	23370767010	ARBRE COMP. ROUE	001	ET
7	23370767020	ARBRE COMP. ROUE	001	ET, ET/A
8	23421767003	PIGNON DE COMMANDE (19T)	001	ET, ET/A
9	23431767003	PIGNON MENE (48T)	001	ET, ET/A
10	90004732000	BOULON DE FIXATION DE TRANSMISSION	002	ET, ET/A
11	90461GJ5000	RONDELLE DE BUTEE, 12MM	001	ET, ET/A
12	90525750000	RONDELLE DE PIGNON DIFFERENTIEL	003	ET, ET/A
13	90599767000	RONDELLE DE BUTEE, 15X24X2	001	ET, ET/A
14	90702743000	GOUPILLE, 6MM	002	ET, ET/A
15	91251767C31	CACHE-POUSSIERE, 20X34X7.5	001	ET, ET/A
16	91551767000	COLLIER D'ARBRE DE ROUE	001	ET, ET/A
17	94001060000S	ECROU HEX., 6MM	006	ET, ET/A
18	9420130250	GOUPILLE FENDUE, 3.0X25	002	ET, ET/A
19	957010601800	BOULON DE BRIDE, 6X18	004	ET, ET/A
20	961506002010	ROULEMENT A BILLES RADIAL, 6002UU	001	ET, ET/A
21	961506004010	ROULEMENT A BILLES RADIAL, 6004UU	002	ET, ET/A
22	23414767000	PIGNON DE COMMANDE FINAL (15T)	001	ET, ET/A
22	23421767003	PIGNON DE COMMANDE (19T)	001	ET
23	23431767003	PIGNON MENE (48T)	001	ET
23	23442767000	PIGNON MENE FINAL (38T)	001	ET, ET/A

HS1180K1 (V03Z2 03,extV03Z2 03,V03Z2 03A,extV03Z2 03A)

F-10 CHENILLE

T.D.R	Description du TDR
aucun enregistrement trouvé	

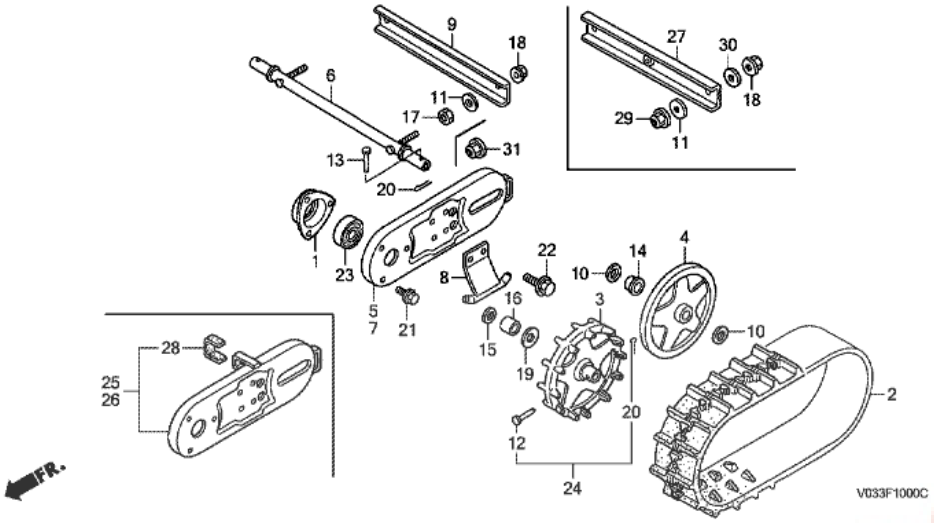

n°de référence	référence	Description	Qte unitaire	Types
1	42316767000	SUPPORT DE ROULEMENT D'ARBRE DE ROUE	002	ET, ET/A
2	42755768003	CHENILLE (12-60X21)	002	ET, ET/A
2	42755768013	CHENILLE (12-60X21)	002	ET/A
3	42756768000	PIGNON DE CHENILLE	002	ET, ET/A
4	42757768000	ROULEAU DE CHENILLE	002	ET, ET/A
6	42770768010	TUYAU COMP. CHENILLE	001	ET, ET/A
8	42772768000	GUIDE DE CHENILLE	002	ET, ET/A
10	90403952770	RONDELLE PLATE, 22MM	004	ET, ET/A
11	90503819000	RONDELLE PLATE, 10MM	002	ET, ET/A
12	90701732000	GOUPILLE, 6MM	002	ET, ET/A
13	90702743000	GOUPILLE, 6MM	002	ET, ET/A
14	91553768000	COLLIER DE TUYAU DE CHENILLE	002	ET, ET/A
15	91555767000	COLLIER, ARBRE DE ROUE D.	002	ET, ET/A
16	91559767000	COLLIER DE PIGNON DE CHENILLE	002	ET, ET/A
18	9405010000	ECROU DE BRIDE, 10MM	002	ET, ET/A
19	9410120000	RONDELLE PLATE, 20MM	002	ET, ET/A
20	9420130180	GOUPILLE FENDUE, 3.0X18	004	ET, ET/A
21	957010601200	BOULON DE BRIDE, 6X12	006	ET, ET/A
22	957010801400	BOULON DE BRIDE, 8X14	004	ET, ET/A
23	961506004010	ROULEMENT A BILLES RADIAL, 6004UU	002	ET, ET/A
24	06907732000	ENSEMBLE GOUPILLE, CHENILLE	(1)	ET, ET/A
25	42761768V00	PLAQUE DE CHENILLE D.	001	ET, ET/A
26	42771768V00	PLAQUE DE CHENILLE G.	001	ET, ET/A
27	42783767L00	BARRE DE PLAQUE DE CHENILLE	001	ET, ET/A
28	76259767L00	JOINT DE PROTECTION	002	ET, ET/A
29	90002S10000	ECROU DE BRIDE, 10MM	002	ET, ET/A
30	9410310000	RONDELLE PLATE, 10MM	002	ET, ET/A
30	9410310700	RONDELLE PLATE, 10MM	002	ET/A

HS1180K1 (V03Z2 03,extV03Z2 03,V03Z2 03A,extV03Z2 03A)

F-11 PROTECTEUR SILENCIEUX

T.D.R	Description du TDR
aucun enregistrement trouvé	

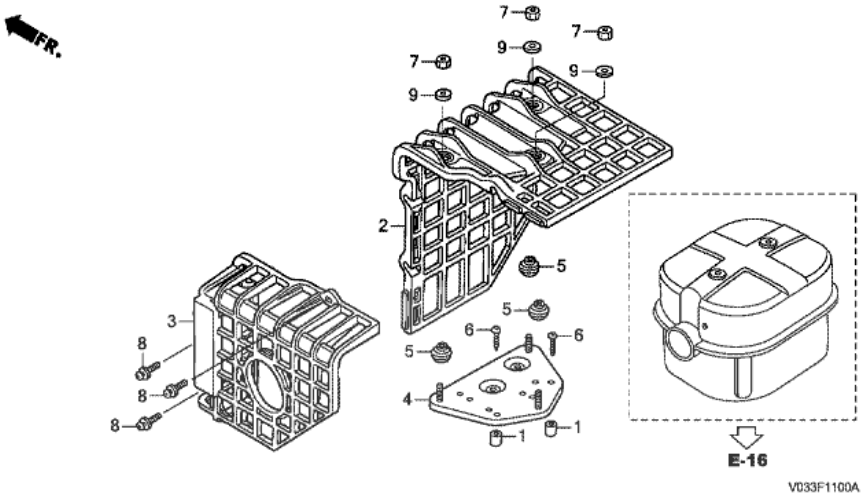

n°de référence	référence	Description	Qte unitaire	Types
1	17233896701	COLLIER DE BOITIER DE FILTRE AAIR	002	ET, ET/A
2	18433ZF6W40	COMP DE COUVERCLE, SILENCIEUX	001	ET, ET/A
3	18434ZF6W40	COUVERCLE COMP. POT D'ECHAPPEMENT AR.	001	ET, ET/A
4	18436ZH8W40	CASE, REVETEMENT DE SILENCIEUX	001	ET, ET/A
5	18466ZH8W40	ENTRETOISE, REVETEMENT SILENCIEUX	003	ET, ET/A
6	90050ZH8W40	VIS AUTO-TARAUDEUSE, 5X25	002	ET, ET/A
7	90302KF9900	ECROU HEX., 5MM	003	ET, ET/A
8	938910602007	VIS A TETE A RONDELLE, 6X20	003	ET, ET/A
9	9410305700	RONDELLE PLATE, 5MM	003	ET, ET/A

HS1180K1 (V03Z2 03,extV03Z2 03,V03Z2 03A,extV03Z2 03A)

F-14 PROJECTEUR

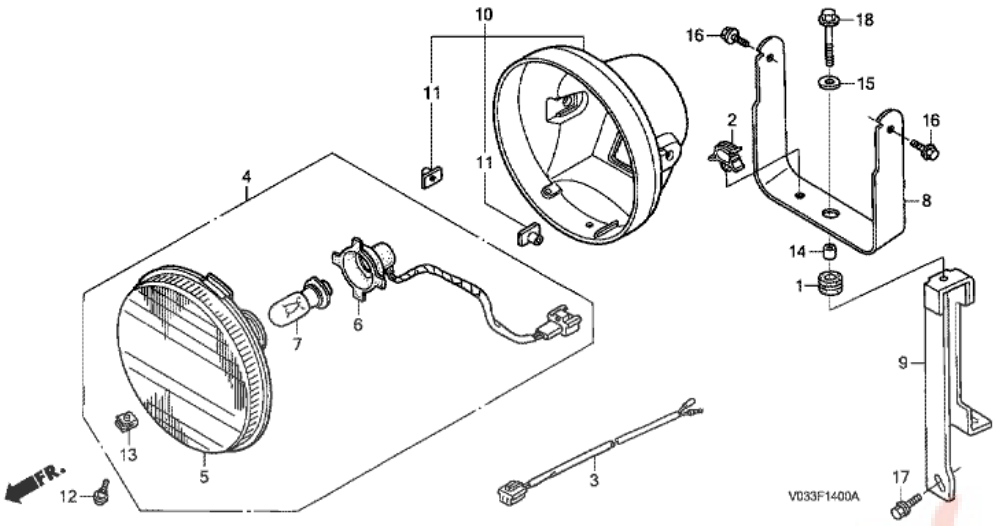

T.D.R	Description du TDR
aucun enregistrement trouvé	

n°de référence	référence	Description	Qte unitaire	Types
1	15604MG7000	ANNEAU DE RADIATEUR D'HUILE	001	ET, ET/A
2	32171GJ1003	AGRAFE DE FAISCEAU ELECTRIQUE	001	ET, ET/A
3	32171767A40	ENS. CORDON DE PROJECTEUR DE TRAVAIL	001	ET, ET/A
4	33120766003	ENS. PHARE	001	ET, ET/A
5	33122766003	UNITE DE PHARE	001	ET, ET/A
6	33130766003	ENS. DOUILLE DE PHARE	001	ET, ET/A
7	34901GS9003	AMPOULE DE PHARE (12V 15/15W)	001	ET, ET/A
8	36201767700	SUPPORT DE PHARE	001	ET, ET/A
9	36202767C30	APPUI DE PHARE	001	ET, ET/A
10	61301GS9003	ENS. BOITE DE PHARE	001	ET, ET/A
11	61304958003	ECROU SPECIAL, 6X7	002	ET, ET/A
12	90102GB2720	VIS A TETE CYLINDRIQUE, 5X16	001	ET, ET/A
13	90320GC3000	ECROU DE RESSORT, 5MM	001	ET, ET/A
14	90324303000	COLLIER DE MONTAGE DE CLIGNOTANT AR.	001	ET, ET/A
15	9410308000	RONDELLE PLATE, 8MM	001	ET, ET/A
16	957010601207	BOULON DE BRIDE, 6X12	002	ET, ET/A
17	957010601600	BOULON DE BRIDE, 6X16	002	ET, ET/A
18	957010803000	BOULON DE BRIDE, 8X30	001	ET, ET/A

HS1180K1 (V03Z2 03,extV03Z2 03,V03Z2 03A,extV03Z2 03A)

F-16-10 LOGEMENT DE COMMANDE

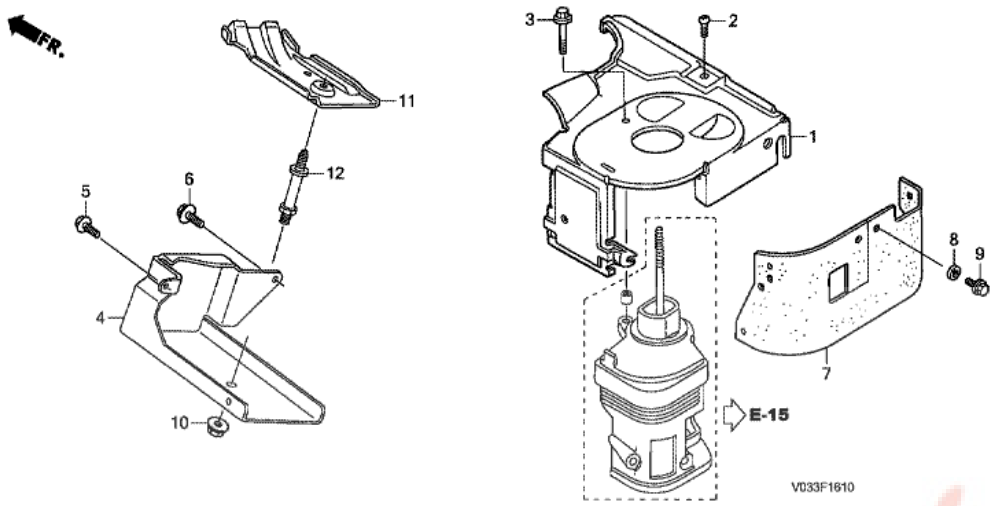

T.D.R	Description du TDR
aucun enregistrement trouvé	

n°de référence	référence	Description	Qte unitaire	Types
1	16591ZE3H60	COUVERCLE DE COMMANDE (HS)	001	ET, ET/A
2	93500060080G	VIS A TETE CYLINDRIQUE, 6X8	001	ET, ET/A
3	957010603508	BOULON DE BRIDE, 6X35	001	ET, ET/A

Pièces BOX.fr

HS1180K1 (V03Z2 03,extV03Z2 03,V03Z2 03A,extV03Z2 03A)

F-17 BANC DE MOTEUR

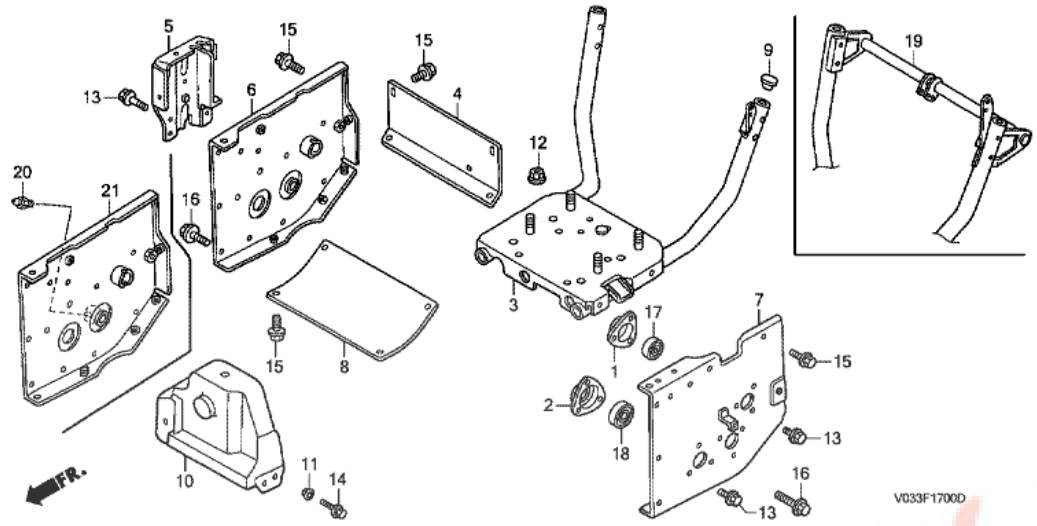

T.D.R	Description du TDR
aucun enregistrement trouvé	

n°de référence	référence	Description	Qte unitaire	Types
1	23384767000	SUPPORT DE ROULEMENT	001	ET, ET/A
2	42316767000	SUPPORT DE ROULEMENT D'ARBRE DE ROUE	001	ET, ET/A
4	51113767A10	APPUI DE BERCEAU DE MOTEUR	001	ET, ET/A
5	51125768000	SUPPORT DE CABLE	001	ET, ET/A
6	51170767A10	APPUI COMP. DE BRECEAU DE MOTEUR D.	001	ET, ET/A
7	51180767000	APPUI COMP. DE BERCEAU DE MOTEUR G.	001	ET, ET/A
8	51181767000	APPUI DE BERCEAU DE MOTEUR (B)	001	ET, ET/A
9	53115732000	CHAPEAU DE POIGNEE INFERIEURE	002	ET, ET/A
10	63610768010	COUVERCLE COMP. COURROIE	001	ET, ET/A
10	63610768020	COUVERCLE COMP. COURROIE	001	ET/A
10	63610768030	COUVERCLE COMP. COURROIE	001	ET/A
11	90522028000	RONDELLE DE FIXATION CARTER DE CHAINE	004	ET, ET/A
12	9405010000	ECROU DE BRIDE, 10MM	004	ET, ET/A
13	957010601200	BOULON DE BRIDE, 6X12	008	ET, ET/A
14	957010601400	BOULON DE BRIDE, 6X14	004	ET, ET/A
15	957010801200	BOULON DE BRIDE, 8X12	012	ET, ET/A
16	957010801600	BOULON DE BRIDE, 8X16	010	ET, ET/A
17	961506004010	ROULEMENT A BILLES RADIAL, 6004UU	001	ET, ET/A
18	961506201010	ROULEMENT A BILLES RADIAL, 6201UU	001	ET, ET/A
19	51110V03C30	SOCLE COMP. MOTEUR	001	ET, ET/A
20	9620110000	GRAISSEUR (A.T6) (M6X1.0)	001	ET/A
21	51170V04620	APPUI COMP. DE BRECEAU DE MOTEUR D.	001	ET/A

HS1180K1 (V03Z2 03,extV03Z2 03,V03Z2 03A,extV03Z2 03A)

F-17-10 VERROUILLAGE REGLAGE LIBRE HAUTEUR

T.D.R	Description du TDR
aucun enregistrement trouvé	

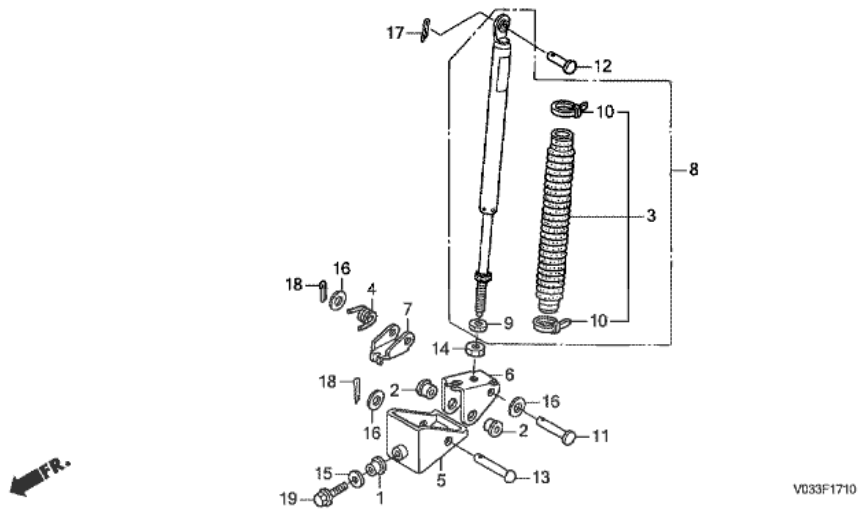

n°de référence	référence	Description	Qte unitaire	Types
1	23222767A11	BAGUE D'ARBRE DE RENVOI	001	ET, ET/A
2	24621921010	BAGUE D'ARBRE	002	ET, ET/A
3	42010767L01	KIT SOUFFLET	001	ET, ET/A
4	42768767L00	RESSORT DE REGLAGE D'HAUTEUR	001	ET, ET/A
5	42769767L02	SUPPORT, ROULEAU	001	ET, ET/A
6	42784767L00	SUPPORT, VERROUILLAGE LIBRE	001	ET, ET/A
7	42786767L00	BRAS, TIGE POUSSOIR	001	ET, ET/A
8	42919V04A31	VERROUILLAGE, REGLAGE LIBRE HAUTEUR	001	ET, ET/A
9	42921767L01	ECROU	001	ET, ET/A
10	42924767L01	BANDE DE SOUFFLET	002	ET, ET/A
11	50603GW6000	GOUPILLE DE JOINT DE REPOSE- PIEDS	001	ET, ET/A
12	90755740000	GOUPILLE, LEVIER D'EMBRAYAGE LATERAL	001	ET, ET/A
13	90762752800	GOUPILLE, 10X46.5	001	ET, ET/A
14	94002100000S	ECROU HEX., 10MM	001	ET, ET/A
15	9410108000	RONDELLE PLATE, 8MM	001	ET, ET/A
16	9410110000	RONDELLE PLATE, 10MM	003	ET, ET/A
17	9420120150	GOUPILLE FENDUE, 2.0X15	001	ET, ET/A
18	9420125180	GOUPILLE FENDUE, 2.5X18	002	ET, ET/A
19	957010802000	BOULON DE BRIDE, 8X20	001	ET, ET/A

HS1180K1 (V03Z2 03,extV03Z2 03,V03Z2 03A,extV03Z2 03A)

F-19 LOGEMENT D'TARIERE

T.D.R	Description du TDR
aucun enregistrement trouvé	

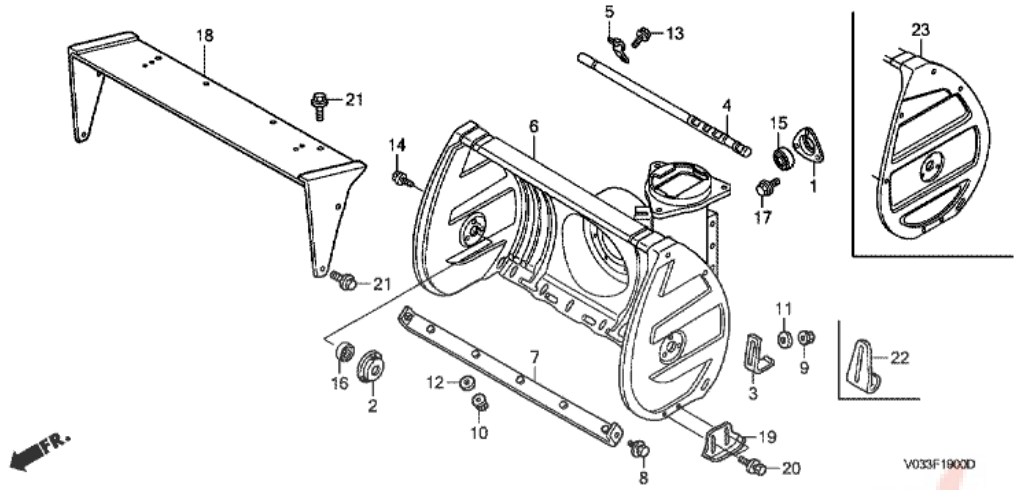

n°de référence	référence	Description	Qte unitaire	Types
1	42316767000	SUPPORT DE ROULEMENT D'ARBRE DE ROUE	001	ET, ET/A
2	73256732000	PORTE-ROULEMENT DE CHENILLE	002	ET, ET/A
4	76211743000	BARRE DE CHUTE DE NEIGE	001	ET, ET/A
5	76212738E00	SUPPORT DE BARRE DE CHUTE DE NEIGE	002	ET, ET/A
6	76710V03B00	BOITE COMP. TARIERE	001	ET, ET/A
6	76710V03B01	BOITE COMP. TARIERE	001	ET/A
7	76713V03000	GARDE DE BOITE DE TARIERE	001	ET, ET/A
8	934040801600	RONDELLE A BOULON, 8X16	002	ET, ET/A
9	9405006000	ECROU DE BRIDE, 6MM	004	ET, ET/A
10	9405008000	ECROU DE BRIDE, 8MM	005	ET, ET/A
11	9410306000	RONDELLE PLATE, 6MM	004	ET, ET/A
12	9410308000	RONDELLE PLATE, 8MM	005	ET, ET/A
13	957010600800	BOULON DE BRIDE, 6X8	002	ET, ET/A
14	957010601000	BOULON DE BRIDE, 6X10	006	ET/A
14	957010601200	BOULON DE BRIDE, 6X12	006	ET, ET/A
15	961506004010	ROULEMENT A BILLES RADIAL, 6004UU	001	ET, ET/A
16	961506203010	ROULEMENT A BILLES RADIAL, 6203UU	002	ET, ET/A
17	90118958003	BOULON DE BRIDE, 6X12	003	ET, ET/A
18	76716V03B00	COUVERCLE DE BOITE DE TARIERE	001	ET, ET/A
19	76153736010	DERAPAGE DE TARIERE	002	ET, ET/A
20	934040801600	RONDELLE A BOULON, 8X16	004	ET, ET/A
21	957010601200	BOULON DE BRIDE, 6X12	008	ET, ET/A
23	76710V03B02	BOITE COMP. TARIERE	001	ET/A

HS1180K1 (V03Z2 03,extV03Z2 03,V03Z2 03A,extV03Z2 03A)

F-19-20 TRANSMISSION D'TARIERE

T.D.R	Description du TDR
aucun enregistrement trouvé	

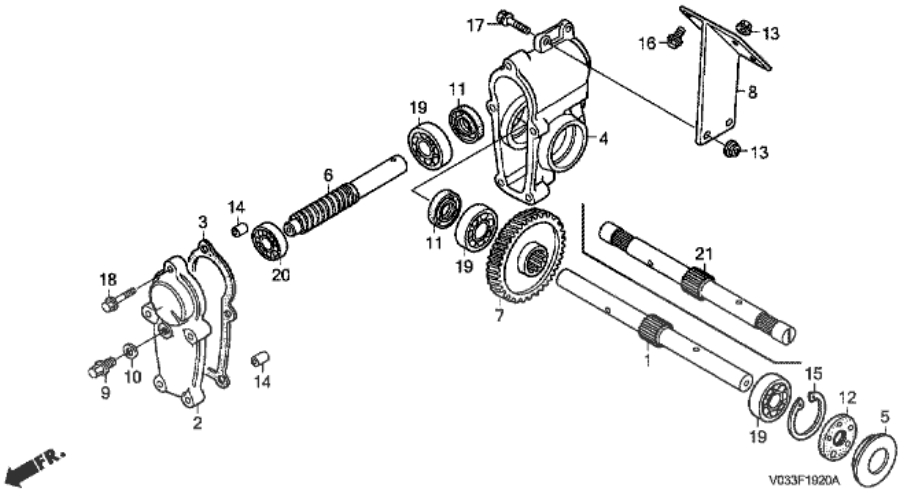

n°de référence	référence	Description	Qte unitaire	Types
2	71211743000	COUVERCLE DE TRANSMISSION DE CHENILLE	001	ET, ET/A
3	71212743640	JOINT DE TRANSMISSION DE RAMAS-SEUSE	001	ET, ET/A
4	71221743020	CARTER DE TRANSMISSION DE RA- MASSEUSE	001	ET, ET/A
5	71222743010	CHAPEAU DE BOITE DE CHENILLE	001	ET, ET/A
6	73251767000	PIGNON DE COMMANDE	001	ET, ET/A
7	73551767000	PIGNON MENE (55T)	001	ET, ET/A
8	76714V03000	SUPPORT, LOGEMENT DE TARIERE	001	ET, ET/A
9	90131ZE1000	BOULON DE DRAINAGE	001	ET, ET/A
10	90601ZE1000	RONDELLE DE BOUCHON DE DRAINAGE, 10.2MM	001	ET, ET/A
11	91201732003	JOINT D'ETANCHEITE D'HUILE, 20X32X7	002	ET, ET/A
12	91201743000	JOINT D'ETANCHEITE D'HUILE, 20X42X8	001	ET, ET/A
13	9405008000	ECROU DE BRIDE, 8MM	006	ET, ET/A
14	9430108140	GOUJON, 8X14	002	ET, ET/A
15	9452042000	CIRCLIP INTERIEUR, 42MM	001	ET, ET/A
16	957010801400	BOULON DE BRIDE, 8X14	004	ET, ET/A
17	957010802500	BOULON DE BRIDE, 8X25	002	ET, ET/A
18	958010603200	BOULON DE BRIDE, 6X32	005	ET, ET/A
19	961006004000	ROULEMENT A BILLES RADIAL, 6004	003	ET, ET/A
20	961006202000	ROULEMENT A BILLES RADIAL, 6202	001	ET, ET/A
21	23377767030	ARBRE DE CHENILLE	001	ET, ET/A

HS1180K1 (V03Z2 03,extV03Z2 03,V03Z2 03A,extV03Z2 03A)

F-20 TARIERE

T.D.R	Description du TDR
aucun enregistrement trouvé	

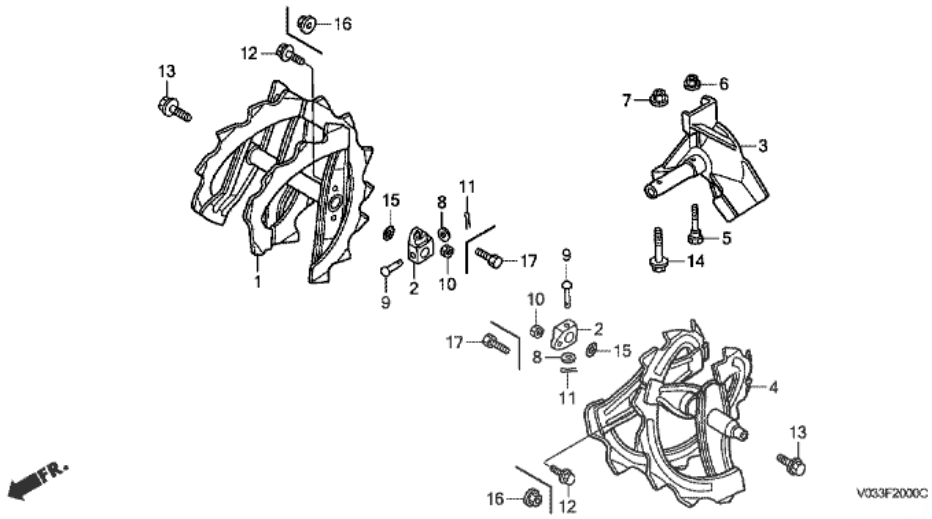

n°de référence	référence	Description	Qte unitaire	Types
1	72410V03010	CHENILLE COMP. D.	001	ET, ET/A
2	72419767013	BOSSAGE DE BOULON DE VERROUILLAGE	002	ET, ET/A
3	72440768000	SOUFFLEUR COMP.	001	ET, ET/A
4	72450V03010	CHENILLE COMP. G.	001	ET, ET/A
5	90102732010	BOULON BLOCAGE	001	ET, ET/A
6	90114SA0000	ECROU D'AUTO-BLOCANT, 6MM	001	ET, ET/A
7	90309428731	ECROU DE BRIDE, (AUTO-VERROUILLAGE) (M8X1.25)	001	ET, ET/A
8	90501KV6670	RONDELLE PLATE, 7MM	002	ET, ET/A
9	90757767000	GOUPILLE, 7X40	002	ET, ET/A
11	9420130200	GOUPILLE FENDUE, 3.0X20	002	ET, ET/A
13	957010801600	BOULON DE BRIDE, 8X16	002	ET, ET/A
14	957010803500	BOULON DE BRIDE, 8X35	001	ET, ET/A
15	91308PA9003	JOINT TORIQUE, 19.8X1.9 (ARAI)	002	ET, ET/A
16	90114SA0000	ECROU D'AUTO-BLOCANT, 6MM	002	ET, ET/A
17	92101060160A	BOULON HEX., 6X16	002	ET, ET/A

HS1180K1 (V03Z2 03,extV03Z2 03,V03Z2 03A,extV03Z2 03A)

F-21 GOULOTTE

T.D.R	Description du TDR
aucun enregistrement trouvé	

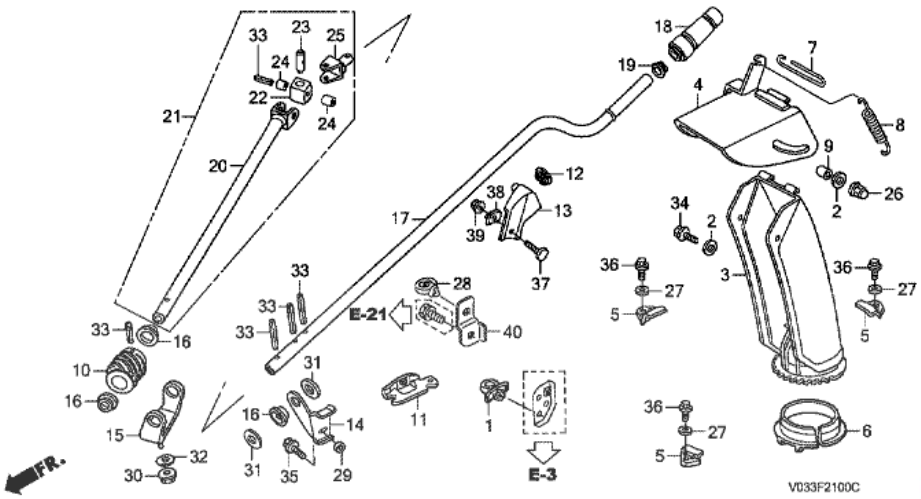

n°de référence	référence	Description	Qte unitaire	Types
1	17706SC3003	AGRAFE DE TUYAU D'ESSENCE	001	ET, ET/A
2	17812634670	RONDELLE DE PEDALE D'ACCELERATEUR	004	ET, ET/A
3	76310V03B00	COULOIR COMP.	001	ET, ET/A
3	76310V03B01	COULOIR COMP.	001	ET/A
4	76320738E00	GUIDE COMP. COULOIR	001	ET, ET/A
5	76321767A10	PLAQUE DE FIXATION DE COULOIR	003	ET, ET/A
6	76325738E00	BAGUE DE COULOIR	001	ET, ET/A
7	76326738E00	AXE DE GUIDE DE COULOIR	001	ET, ET/A
8	76328738E00	RESSORT DE COULOIR	001	ET, ET/A
9	76329738E00	COLLIER DE GUIDE DE COULOIR	002	ET, ET/A
10	76331730000	PIGNON DE COMMANDE DE COULOIR	001	ET, ET/A
11	76335V03000	PORTE-SUPPORT DE POIGNEE	001	ET, ET/A
12	76336730000	BAGUE DE POIGNEE DE COULOIR	001	ET, ET/A
13	76337V04A30	SUPPORT A DE POIGNEE DE COULOIR	001	ET, ET/A
14	76338V03000	SUPPORT B DE POIGNEE DE COULOIR	001	ET, ET/A
15	76341767A10	APPUI DE PIGNON DE COMMANDE	001	ET, ET/A
16	76343732000	BAGE DE PIGNON DE COMMANDE	003	ET, ET/A
17	76350767C30	POIGNEE SUPERIEURE DE COULOIR	001	ET, ET/A
18	76351730000	PRISE DE POIGNEE DE COULOIR	001	ET, ET/A
19	76352730000	BAGUE A DE POIGNEE DE COULOIR	001	ET, ET/A
20	76355738E00	POIGNEE, INFERIEURE DE COULOIR	001	ET, ET/A
21	76360738E00	POIGNEE COMP. INFERIEURE DE COULOIR	001	ET, ET/A
22	76361736000	PIECE DE RACCORD	001	ET, ET/A
23	76362736000	AXE A DE JOINT	001	ET, ET/A
24	76363736000	AXE B DE JOINT	002	ET, ET/A
25	76365736000	CORPS COMP.	001	ET, ET/A
26	90201415000	ECROU DE CHAPEAU, 6MM	002	ET, ET/A
27	90412738E00	RONDELLE DE FIXATION DE COULOIR	003	ET, ET/A
29	91502ZE2M90	COLLIER, 6.6X13.8X6	001	ET, ET/A
30	9405008000	ECROU DE BRIDE, 8MM	001	ET, ET/A
31	9410216000	RONDELLE PLATE, 16MM	002	ET, ET/A
32	9410308000	RONDELLE PLATE, 8MM	001	ET, ET/A
33	9430540282	GOUPILLE DE RESSORT, 4X28	005	ET, ET/A
34	957010601400	BOULON DE BRIDE, 6X14	002	ET, ET/A
35	957010601800	BOULON DE BRIDE, 6X18	001	ET, ET/A
36	957010801200	BOULON DE BRIDE, 8X12	003	ET, ET/A

HS1180K1 (V03Z2 03,extV03Z2 03,V03Z2 03A,extV03Z2 03A)

F-22 ETIQUETTE

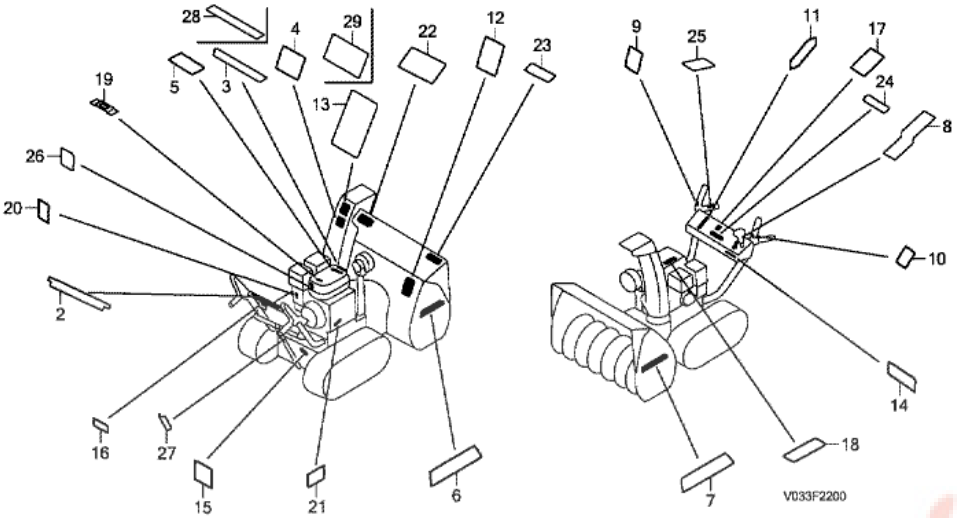

T.D.R	Description du TDR
aucun enregistrement trouvé	

n°de référence	référence	Description	Qte unitaire	Types
2	87101767G30	MARQUE, FONCTIONNEMENT	001	ET, ET/A
3	87110767A40	EMBLEME (HONDA)	001	ET, ET/A
5	87106ZB3G60	MARQUE D'AVERTISSEMENT D'ESSENCE	001	ET, ET/A
6	87145V03B00	REPERE DE RAYARE D.	001	ET, ET/A
6	87145V03B01	REPERE DE RAYARE D.	001	ET/A
7	87146V03B00	REPERE DE RAYARE G.	001	ET, ET/A
7	87146V03B01	REPERE DE RAYARE G.	001	ET/A
8	87201767G30	REPERE D'INDICATION DE CHANGE-MENT	001	ET, ET/A
9	87202767G30	MARQUE D'EMBRAYAGE DE CHENILLE	001	ET, ET/A
10	87203767G30	ETIQUETTE D'EMBRAYAGE	001	ET, ET/A
11	87205767A30	REPERE DE FONCTION. DE COMMANDE DE RAMPE D'EVACUTION (FRANCAIS)	001	ET, ET/A
15	87317767A30	MARQUE D'INDICATION (H.S.T.) (FRANCAIS)	001	ET, ET/A
17	87532V03620	MARQUE DE GAZ	001	ET, ET/A
19	87565ZE2A01	MARQUE D'INDICATION D'ESSENCE (PICTOGRAPHIE)	001	ET, ET/A
20	87565767A30	MARQUE D'INDICATION D'ESSENCE (FRANCAIS)	001	ET, ET/A
21	87594767A60	ETIQUETTE D'AVERTISSEMENT HUILE	001	ET, ET/A
22	87122767G31	ETIQUETTE D'AVERTISSEMENT	001	ET, ET/A
23	87207767G30	MARQUE DANGER DE BOITIER	001	ET, ET/A
24	87135ZE2010	ETIQUETTE, SPEC. E (EPA STANDARD) (15.5X60.0)	001	ET
24	87135ZE2020	ETIQUETTE, SPEC. E (15.5X27.5)	001	ET/A
25	87138V04A30	MARQUE, REGLAGE DE HAUTEUR	001	ET, ET/A
25	87138V04A31	MARQUE, REGLAGE DE HAUTEUR	001	ET/A
26	87616768B30	ETIQUETTE DE LEVIER DE NEZ (104) (EU)	001	ET/A
28	87531777611	REPERE, EMBLEME HONDA (135) (ROUGE/BLANC)	001	ET/A
29	87208767G30	MARQUE DANGER DE DECHARGE	001	ET, ET/A

HS1180K1 (V03Z2 03,extV03Z2 03,V03Z2 03A,extV03Z2 03A)

F-23 OUTIL

T.D.R	Description du TDR
aucun enregistrement trouvé	

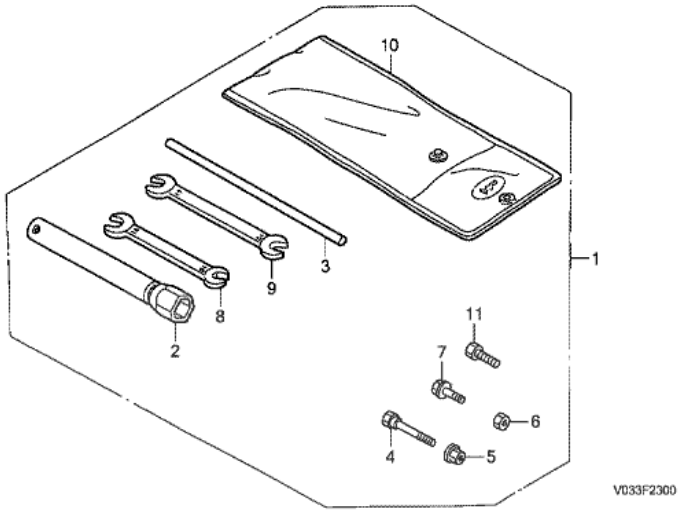

n°de référence	référence	Description	Qte unitaire	Types
1	89000V03010	TROUSSE A OUTILS	001	ET, ET/A
2	89216809000	CLE COMP. BOUGIE	001	ET, ET/A
3	89219805000	MANCHE DE CLE A DOUILLE	001	ET, ET/A
4	90102732010	BOULON BLOCAGE	001	ET, ET/A
5	90114SA0000	ECROU D'AUTO-BLOCANT, 6MM	004	ET, ET/A
8	9900110140	CLE, 10X14	001	ET, ET/A
9	9900112170	CLE, 12X17	001	ET, ET/A
10	9900802000	SAC D'OUTILS, 200MM	001	ET, ET/A
11	92101060160A	BOULON HEX., 6X16	003	ET, ET/A

Pièces Box.fr