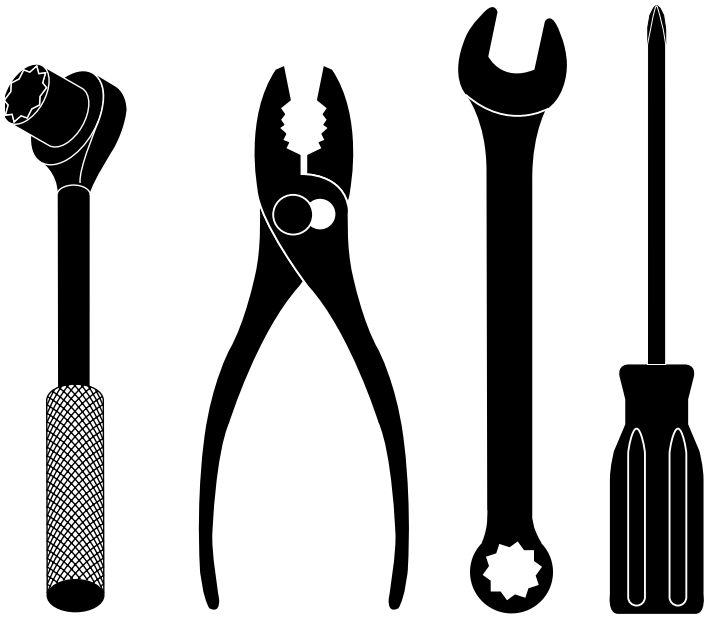

REPAIR PARTS MANUAL
MODEL NO. BM6TGR31F
LAWN MOWER

MANUEL DES PIÈCES DE RECHANGE
NO. DE MODÈLE BM6TGR31F
TONDEUSE À GAZON

BESTGREEN

Machine: .....
Type: .....

Moteur: .....
Type: .....

N° de série: .....
Constructeur: .....
Date de vente: ___/___/___/
Nom du Propriétaire: .....
Addresse: .....
CP: __/__/__/__/__/
Ville: .....

Cachet du Vendeur:

532 18 74-13 Rev. 1 04.05.04 BY

Printed in U.S.A.

ROTARY LAWN MOWER - - MODEL NUMBER BM6TGR31F (PRODUCT NUMBER 964 79 74-00)

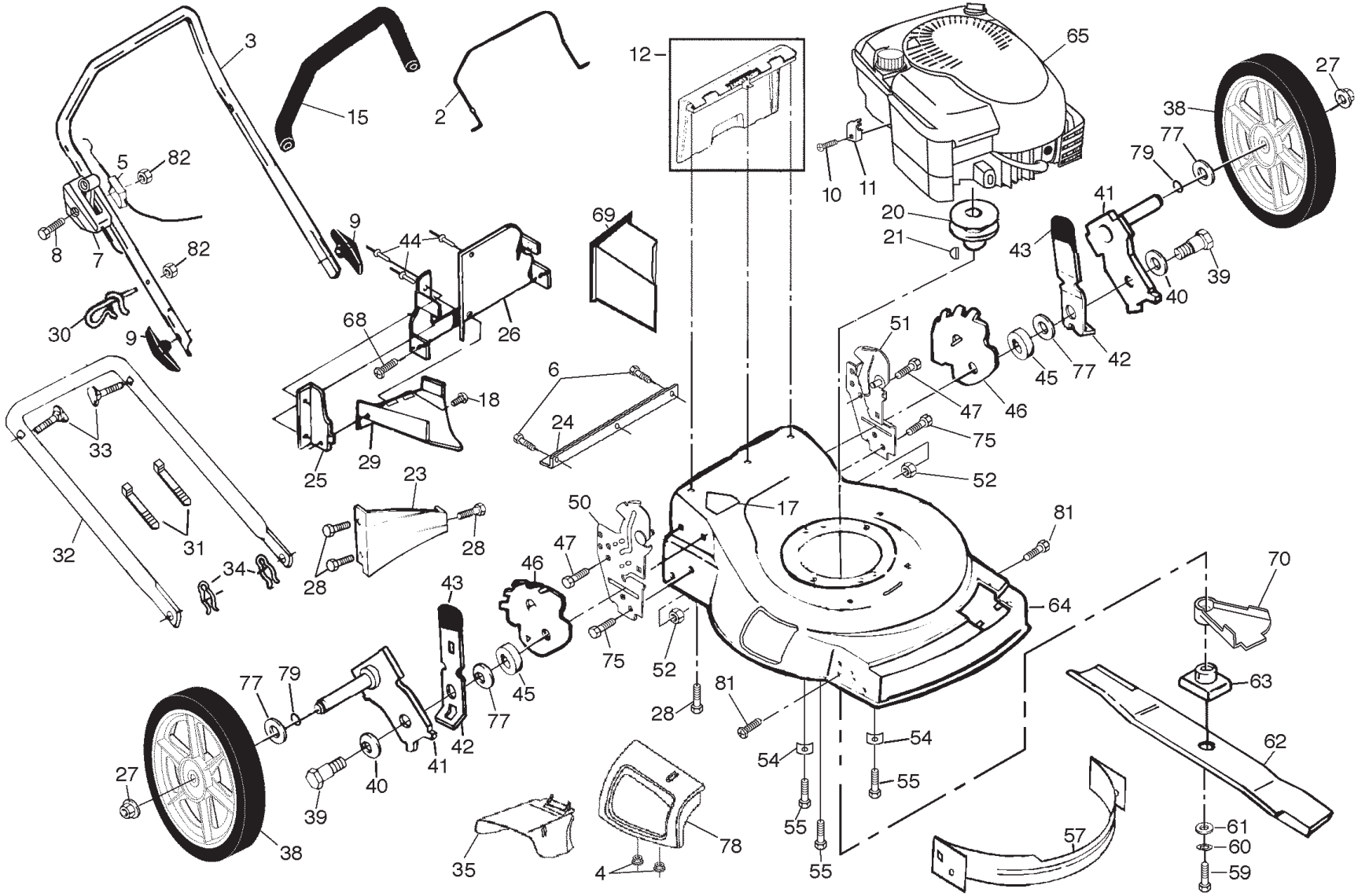

ROTARY LAWN MOWER - - MODEL NUMBER BM6TGR31F (PRODUCT NUMBER 964 79 74-00)

KEY NO.	PART NO.	DESCRIPTION
2	**532 18 99-03**	Control Bar
3	532 16 71-63	Upper Handle
4	873 80 04-00	Locknut
5	532 13 08-61	Engine Zone Control Cable
6	532 14 66-94	Screw, Foot Guard
7	532 70 04-17	Throttle Control
8	532 18 33-65	Hex Washer Head Screw 1/4-20 x 2-1/4
9	532 13 63-76	Handle Knob
10	532 08 38-16	Screw #10 x 5/8
11	532 11 11-90	Cable Clamp, Engine
12	532 15 10-23	Rear Door Kit
15	532 16 42-65	Foam Grip
17	532 18 21-66	Danger Decal
18	532 15 00-50	Screw
20	532 18 49-41	Engine Pulley
21	532 18 77-23	Hi-Pro Key
23	**532 12 53-48**	Baffle, Rear
24	**532 14 76-25**	Foot Guard
25	**532 13 88-60**	Side Baffle
26	**532 16 68-00**	Back Plate
27	532 08 39-23	Flanged Locknut
28	532 05 45-83	Screw, Hex Head 1/4-20 x 1/2
29	**532 18 08-57**	Discharge Baffle
30	532 17 95-85	Rope Guide
31	532 06 64-26	Wire Tie
32	**532 15 36-05**	Lower Handle
33	532 13 19-59	Handle Bolt
34	532 05 17-93	Hairpin Cotter
35	532 14 52-85	Discharge Deflector
38	532 18 63-10	Wheel & Tire Assembly
39	532 14 27-48	Shoulder Bolt
40	532 06 16-51	Spring Washer
41	**532 16 22-33**	Axle Arm
42	**532 14 17-30**	Selector Spring
43	532 08 78-77	Selector Knob
44	532 12 84-15	Pop Rivet

KEY NO.	PART NO.	DESCRIPTION
45	532 14 66-30	Spacer
46	**532 15 50-47**	Wheel Adjusting Bracket
47	532 15 00-78	Self-Tapping Screw 5/16-18 x 3/4
50	**532 16 23-53**	Handle Bracket, RH
51	**532 16 23-54**	Handle Bracket, LH
52	532 75 15-92	Locknut, Hex 3/8-16
54	**532 12 50-78**	Engine Washer
55	532 15 04-06	Hex Head Thread Rolling Screw 3/8-16 x 1-1/8
57	532 17 06-17	Front Baffle Kit
59	532 85 10-84	Hex Head Machine Screw 3/8-24 x 1-3/8 Grade 8
60	532 85 02-63	Helical Lock Washer
61	532 85 10-74	Hardened Washer
62	532 15 71-01	Blade, 22"
63	532 18 45-90	Blade Adapter
64	532 18 63-65	Kit, Lawn Mower Housing (Includes Key Number 17)
65	- - -	Engine, Briggs & Stratton, Model Number 123K02 (Order parts from engine manufacturer)
68	532 08 86-52	Hinge Screw
69	532 16 66-49	Mulcher Plug
70	532 18 20-02	Debris Shield
75	874 76 06-12	Bolt
77	532 08 83-48	Washer, Flat 3/8
78	532 14 77-38	Mulcher Door
79	532 18 81-52	O-Ring
81	817 60 04-06	Screw
82	532 13 20-04	Nut, Hex
- -	532 18 21-34	Warning Decal (not shown)
- -	532 18 67-45	Operator's Manual, European
- -	532 18 67-46	Operator's Manual, Portuguese
- -	532 18 67-47	Operator's Manual, Polish
- -	532 18 74-13	Repair Parts Manual, English / French

NOTE: All component dimensions given in U.S. inches.
1 inch = 25.4 mm

ROTARY LAWN MOWER - - MODEL NUMBER BM6TGR31F (PRODUCT NUMBER 964 79 74-00)

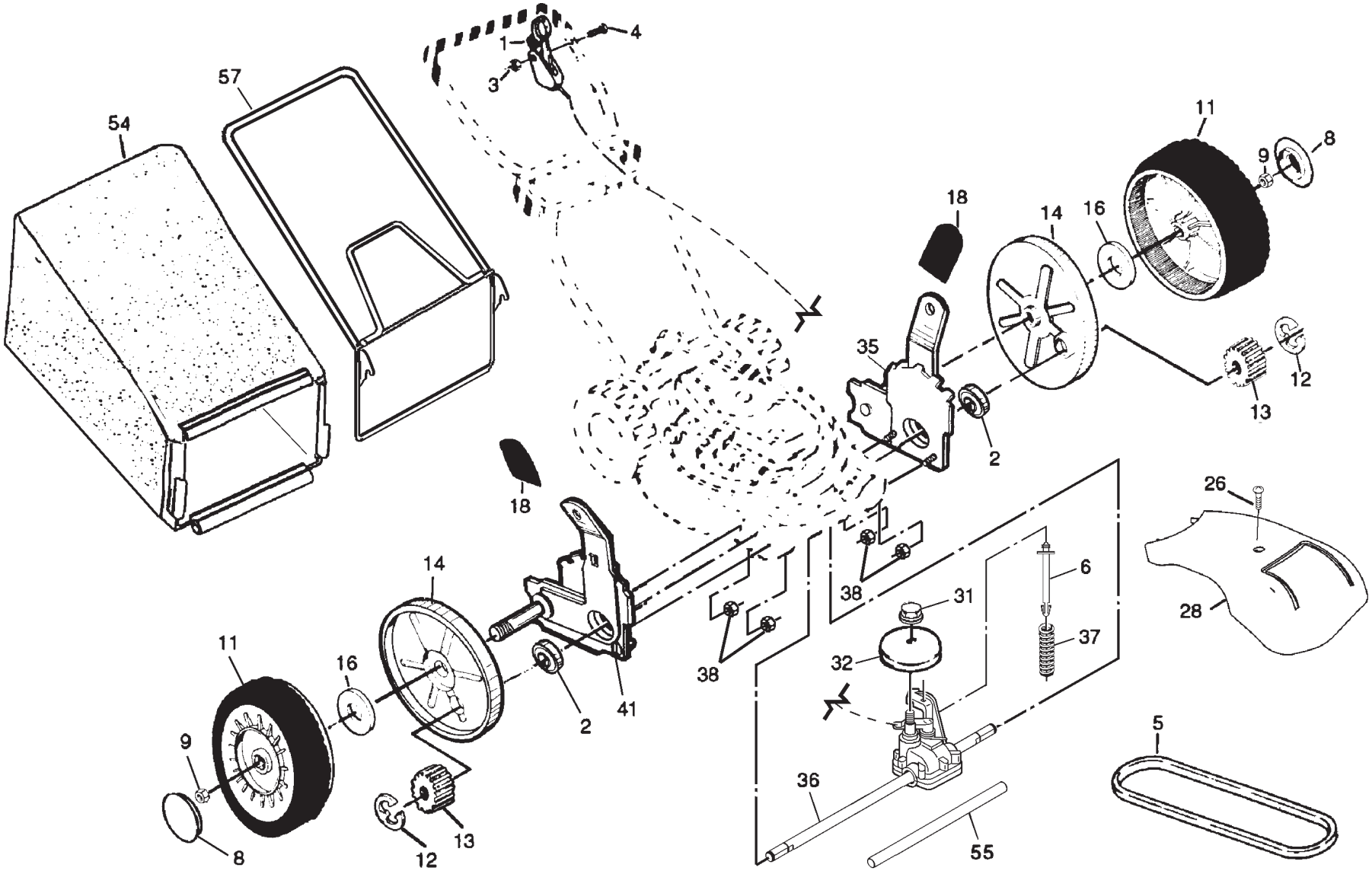

ROTARY LAWN MOWER - - MODEL NUMBER BM6TGR31F (PRODUCT NUMBER 964 79 74-00)

KEY NO.	PART NO.	DESCRIPTION
1	532 18 45-96	Drive Control
2	532 16 73-87	Bearing, Wheel Adjuster
3	**532 19 17-30**	Nut, Hex, Flanged 1/4-20
4	532 15 87-55	Hex Washer Head Screw #10-24 x 2-1/8
5	532 14 65-27	V-Belt
6	532 15 04-95	Spring Retainer
7	532 14 97-46	Pan Head Tapping Screw #10-24 x 1-3/4
8	532 18 63-06	Hubcap
9	532 14 52-12	Flanged Locknut
11	532 18 07-67	Wheel & Tire Assembly
12	812 00 00-58	E-ring
13	532 13 70-54	Pinion
14	532 18 05-04	Dust Cover
16	532 06 77-25	Washer 1/2 x 1-1/2 x .134
18	532 08 78-77	Selector Knob
26	532 14 60-72	Pan Head Tapping Screw #10-24 x 2-3/4

KEY NO.	PART NO.	DESCRIPTION
28	532 13 70-81	Drive Cover
31	532 13 20-10	Locknut, Hex
32	532 18 94-07	Drive Pulley
35	532 15 15-21	Kit, Wheel Adjuster, LH (Includes Knob and Bearing)
36	532 18 72-11	Gear Case Assembly (See Breakdown)
37	532 13 70-90	Spring
38	873 80 04-00	Locknut, Hex
41	532 15 15-20	Kit, Wheel Adjuster, RH (Includes Knob and Bearing)
54	532 18 98-73	Grassbag
55	532 08 60-12	Drive Cover
57	532 14 95-55	Frame, Grassbag

NOTE: All component dimensions given in U.S. inches.
1 inch = 25.4 mm

CONGRATULATIONS on your purchase of a new lawn mower. Your lawn mower has been designed, engineered and manufactured to give you the best possible dependability and performance.

LIMITED WARRANTY

The Manufacturer warrants to the original consumer purchaser that this product as manufactured is free from defects in materials and workmanship. For a period of two (2) years from date of purchase by the original consumer purchaser, we will repair or replace, at our option, without charge for parts or labor incurred in replacing parts, any part which we find to be defective due to materials or workmanship. This Warranty is subject to the following limitations and exclusions.

1. This warranty does not apply to the engine. Please contact your nearest Bricomarché dealer where they will send the machine to the engine manufacturer.
2. Transportation charges for the movement of any power equipment unit or attachment are the responsibility of the purchaser. Transportation charges for any parts submitted for replacement under this warranty must be paid by the purchaser unless such return is requested by Bricomarché.
3. Battery Warranty: On products equipped with a Battery, we will replace, without charge to you, any battery which we find to be defective in manufacture, during the first ninety (90) days of ownership. After ninety (90) days, we will exchange the Battery, charging you 1/12 of the price of a new Battery for each full month from the date of the original sale. Battery must be maintained in accordance with the instructions furnished.
4. The Warranty period for any products used for rental or commercial purposes is limited to 45 days from the date of original purchase.
5. This Warranty applies only to products which have been properly assembled, adjusted, operated, and maintained in accordance with the instructions furnished. This Warranty does not apply to any product which has been subjected to alteration, misuse, abuse, improper assembly or installation, delivery damage, or to normal wear of the product.
6. Exclusions: Excluded from this Warranty are belts, blades, blade adapters, normal wear, normal adjustments, standard hardware and normal maintenance.
7. In the event you have a claim under this Warranty, please contact your nearest Bricomarché dealer.

Should you have any unanswered questions concerning this Warranty, please contact:

SERVICE CONSOMMATEURS
BP443
91164 LONGJUMEAU cedex
France

giving the model number, serial number and date of purchase of your product and the name and address of the authorized dealer from whom it was purchased.
THIS WARRANTY DOES NOT APPLY TO INCIDENTAL OR CONSEQUENTIAL DAMAGES. ANY IMPLIED WARRANTIES ARE LIMITED TO THE SAME TIME PERIODS STATED HEREIN.

This is a limited Warranty within the meaning of that term as defined in the Magnuson-Moss Act of 1975.

ROTARY LAWN MOWER - - MODEL NUMBER BM6TGR31F (PRODUCT NUMBER 964 79 74-00) GEAR CASE ASSEMBLY - PART NUMBER 187211

TONDEUSE À GAZON ROTATIVE - - NUMÉRO DE MODÈLE BM6TGR31F (NUMÉRO DE PRODUIT 964 79 74-00) ENSEMBLE DE LA BOÎTE DE VITESSE - NUMÉRO DE PIÈCE 187211

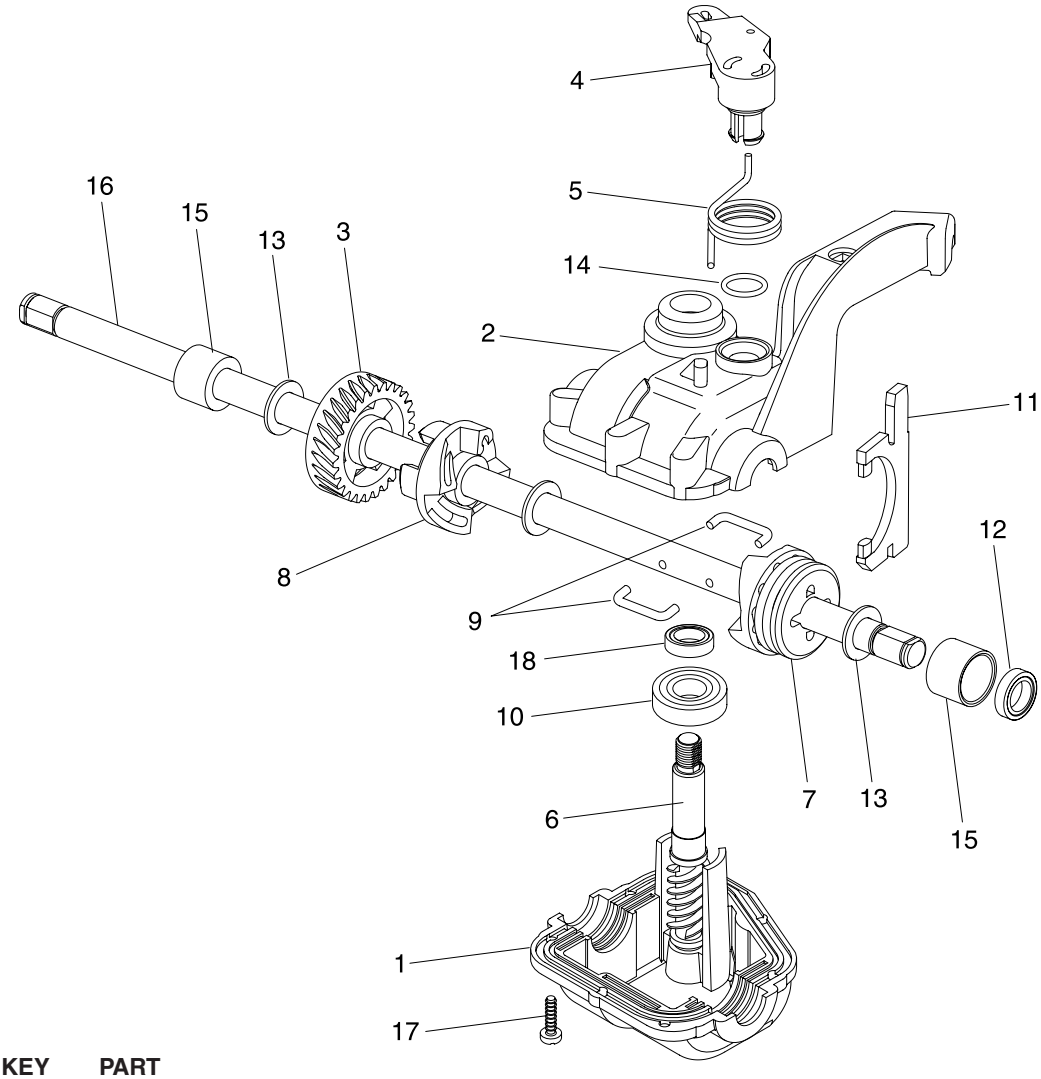

KEY NO.	PART NO.	DESCRIPTION	DESCRIPTION
1	532 18 34-97	Case, Lower	Boîte, Inférieur
2	532 18 34-98	Case, Upper	Boîte, Supérieur
3	532 18 34-99	Gear, 27 Teeth	Engrenage, 27 Dents
4	532 18 35-00	Lever, Clutch	Levier d'embrayage
5	532 18 35-01	Spring, Return	Ressort de Rappel
6	532 18 35-02	Shaft, Input	Arbre d'entrée
7	532 18 35-03	Dog, Movable	Griffe, Amovible
8	532 18 35-04	Dog, Fixed	Griffe, Fixe
9	532 18 35-05	Wire, Formed	Fil à Pince
10	532 18 35-06	Bearing, Ball	Palier
11	532 18 35-07	Fork, Shift	Fourchette de Changement de Vitesse
12	532 18 35-08	Seal, Output Shaft	Sceau, Arbre de Sortie
13	532 18 35-09	Washer	Rondelle
14	532 18 35-10	Seal, Case	Sceau, Boîte
15	532 18 35-11	Bushing	Douille
16	532 18 75-21	Shaft, Output	Arbre de Sortie
17	532 18 35-13	Screw	Vis
18	532 18 35-14	Seal, Input Shaft	Sceau, Arbre d'entrée

NOTE: Use Dow Corning #709 to reseal Gear Case Halves.

REMARQUE: Utilizer Dow Corning #709 pour Sceau les Boîtes.

TONDEUSE À GAZON ROTATIVE - - NO. DE MODÈLE BM6TGR31F (NO. DE PRODUIT 964 79 74-00)

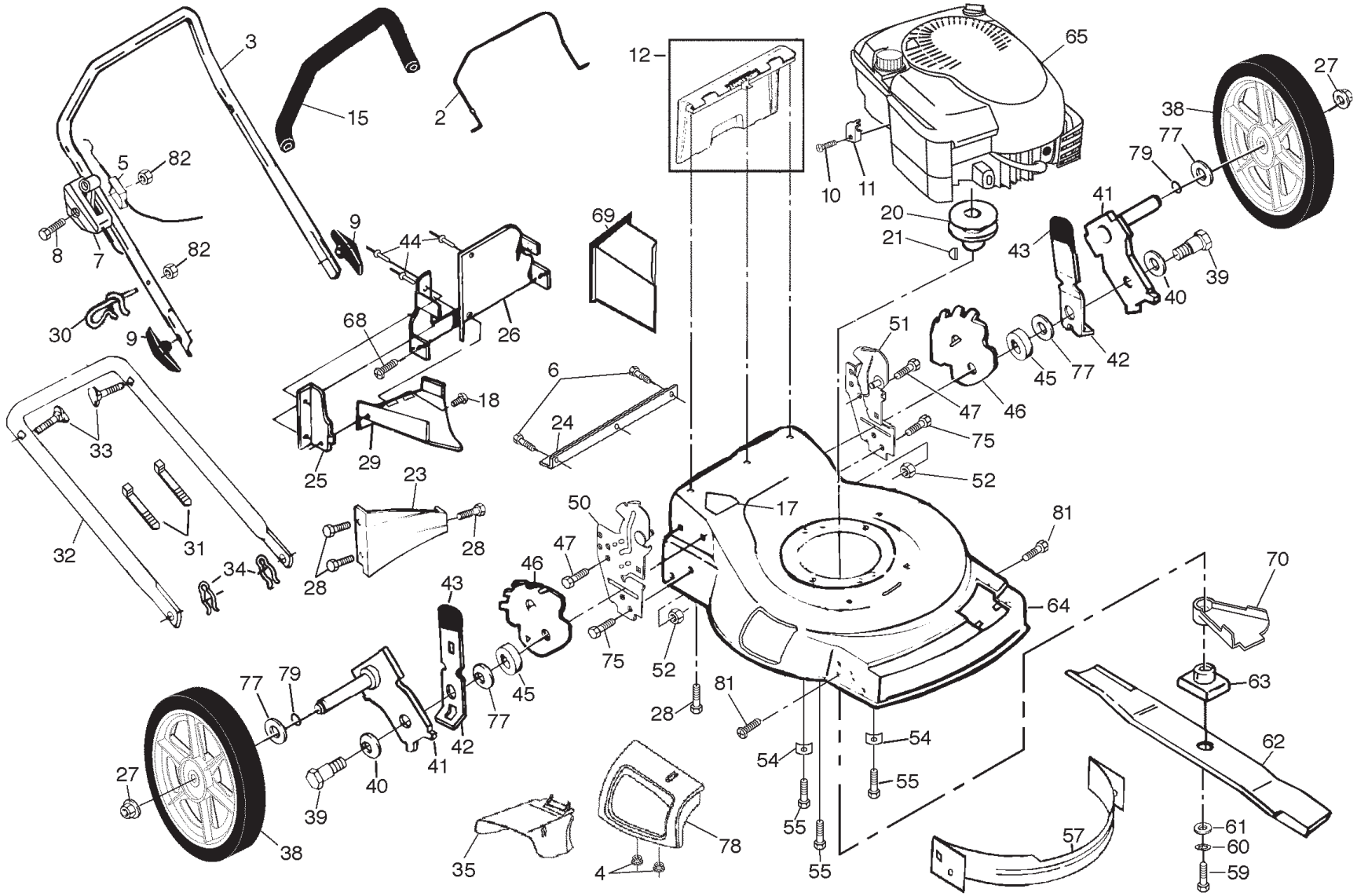

TONDEUSE À GAZON ROTATIVE - - NO. DE MODÈLE BM6TGR31F (NO. DE PRODUIT 964 79 74-00)

NO. DE RÉF.	NO. DE PIÈCE	DESCRIPTION
2	**532 18 99-03**	Barre de Commande
3	532 16 71-63	Guidon Supérieur
4	873 80 04-00	Écrou Frein
5	532 13 08-61	Contrôle du Moteur
6	532 14 66-94	Vis, Pprotecteur de Pied
7	532 70 04-17	Commande des Gaz
8	532 18 33-65	Vis H 1/4-20 x 2-1/4
9	532 13 63-76	Bouton de Guidon
10	532 08 38-16	Vis #10 x 5/8
11	532 11 11-90	Bride de Serrage du Câble (Moteur)
12	532 15 10-23	Ensemble de la porte Arrière
15	532 16 42-65	Couverture de Guidon
17	532 18 21-66	Décalcomanie de Danger
18	532 15 00-50	Vis
20	532 18 49-41	Poulie de Moteur
21	532 18 77-23	Clé, “Hi-Pro”
23	**532 12 53-48**	Chicane Arrière
24	**532 14 76-25**	Protecteur de Pied
25	**532 13 88-60**	Chicane Latérale
26	**532 16 68-00**	Plaque Arrière
27	532 08 39-23	Écrou Frein à Collet
28	532 05 45-83	Vis H 1/4-20 x 1/2
29	**532 18 08-57**	Chicane de Décharge
30	532 17 95-85	Guide du Câble de Démarrage
31	532 06 64-26	Attache Plastique
32	**532 15 36-05**	Guidon Inférieur
33	532 13 19-59	Boulon de Guidon
34	532 05 17-93	Goupille en Épingle à Cheveux
35	532 14 52-85	Déflecteur de Décharge
38	532 18 63-10	Ensemble de la Roue et du Pneu
39	532 14 27-48	Boulon à Épaulement
40	532 06 16-51	Rondelle à Ressort
41	**532 16 22-33**	Ensemble du Bras d’essieu
42	**532 14 17-30**	Levier à Ressort du Dispositif de Relevage des Roues
43	532 08 78-77	Manchon du Dispositif de Relevage des Roues

NO. DE RÉF.	NO. DE PIÈCE	DESCRIPTION
44	532 12 84-15	Rivet
45	532 14 66-30	Entretoise
46	**532 15 50-47**	Support du Dispositif de Relevage des Roues
47	532 15 00-78	Vis 5/16-18 x 3/4
50	**532 16 23-53**	Support de Guidon, C.D.
51	532 16 23-54	Support de Guidon, C.G.
52	532 75 15-92	Écrou Frein 3/8-16
54	**532 12 50-78**	Rondelle du Moteur
55	532 15 04-06	Vis H 3/8-16 x 1-1/8
57	532 17 06-17	Chicane Antérieure
59	532 85 10-84	Vis H 3/8-24 x 1-3/8 Grade 8
60	532 85 02-63	Rondelle Frein
61	532 85 10-74	Rondelle
62	532 15 71-01	Lame, 22"
63	532 18 45-90	Adaptateur de Lame
64	532 18 63-65	Jeu de Boîtier de la Tondeuse (Y Compris le Numéro de Réf. 17)
65	- - -	Moteur, Briggs & Stratton, Numèro de Modèle 123K02 (Commandez les piéces par suite du fabricant du moteur)
68	532 08 86-52	Vis de Charniére
69	532 16 66-49	Plaque de Broyeuse
70	532 18 20-02	Déflecteur de Débris
75	874 76 06-12	Boulon
77	532 08 83-48	Rondelle Plate 3/8
78	532 14 77-38	Déflecteur de Déchargement
79	532 18 81-52	Joint Turique
81	817 60 04-06	Vis
82	532 13 20-04	Ecrou
- -	532 18 21-34	Décalcomanie d’avertissement (n’est pas maontrée)
- -	532 18 67-45	Manuel d’utilisation, European
- -	532 18 67-46	Manuel d’utilisation, Portugeuse
- -	532 18 67-47	Manuel d’utilisation, Polish
- -	532 18 74-13	Manuel des pièces de rechange, Français / Anglais

REMARQUE: Toutes les dimensions de composant sont données en pouces É.-U. 1 pouce = 25,4 mm.

TONDEUSE À GAZON ROTATIVE - - NO. DE MODÈLE BM6TGR31F (NO. DE PRODUIT 964 79 74-00)

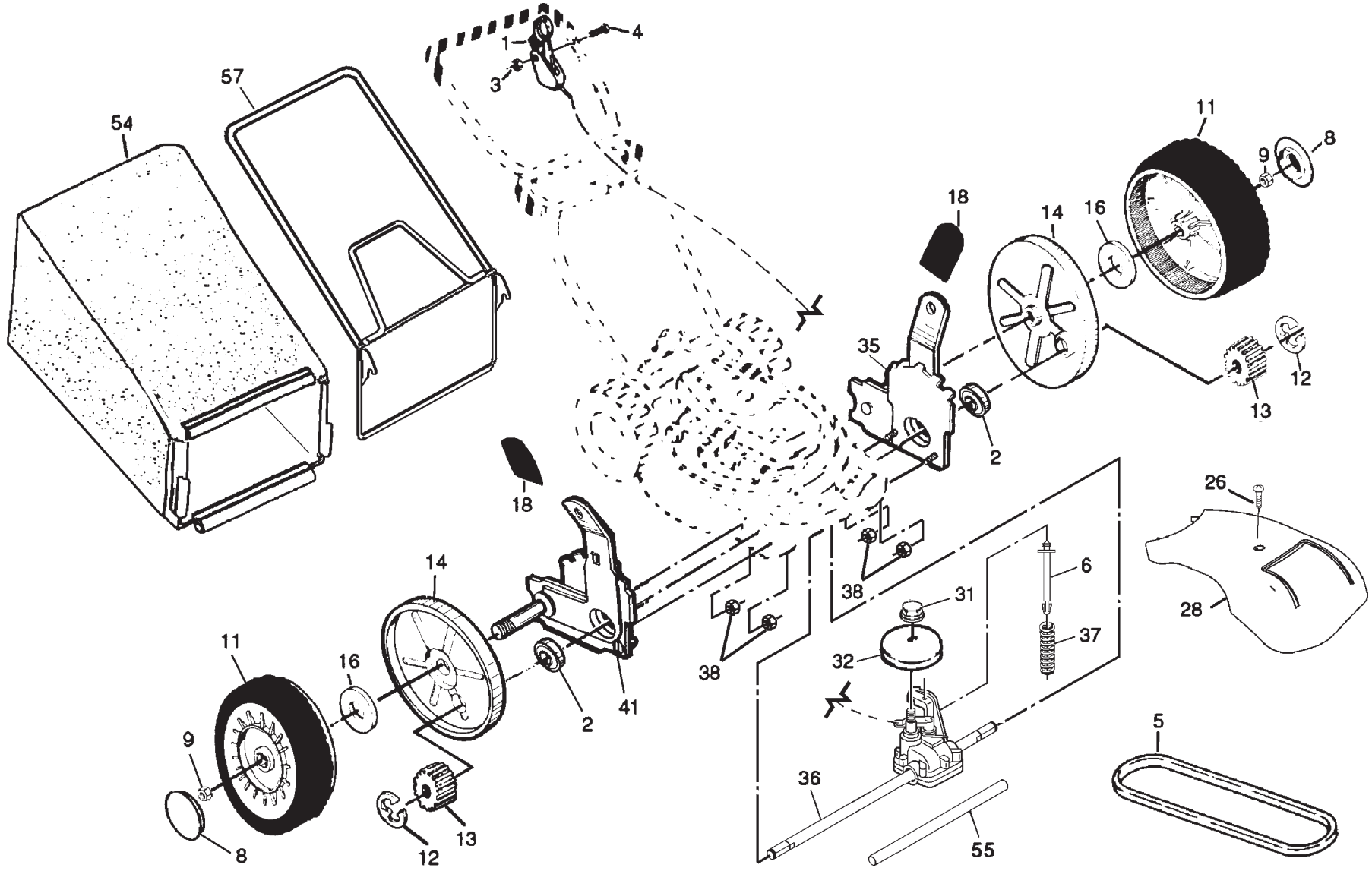

TONDEUSE À GAZON ROTATIVE - - NO. DE MODÈLE BM6TGR31F (NO. DE PRODUIT 964 79 74-00)

NO. DE RÉF.	NO. DE PIÈCE	DESCRIPTION
1	532 18 45-96	Commande de traction
2	532 16 73-87	Palier
3	**532 19 17-30**	Écrou Frein 1/4-20
4	532 15 87-55	Vis H 1/4-20 x 1-1/8
5	532 14 65-27	Courroie Trapézoïdale
6	532 15 04-95	Ressort de Retenue
7	532 14 97-46	Vis Taraudée à Tôle #10-24 x 1-3/4
8	532 18 63-06	Chapeau de Moyeu
9	532 14 52-12	Ressort de Retenue
11	532 18 07-67	Ensemble de la Roue et du Pneu
12	812 00 00-58	Bague en E
13	532 13 70-54	Pignon
14	532 18 05-04	Cache-poussière
16	532 06 77-25	Rondelle 1/2 x 1-1/2 x 0,134
18	532 08 78-77	Manchon du Dispositif de Relevage des Roues
26	532 14 60-72	Vis taraudée à tôle #10-24 x 2-3/4
28	532 13 70-81	Couverture d'entraînement

NO. DE RÉF.	NO. DE PIÈCE	DESCRIPTION
31	532 13 20-10	Écrou Frein
32	532 18 94-07	Poulie d'entraînement
35	532 15 15-21	Jeu, Ensemble de Dispositif de Relevage des Roues, C.G. (Y compris le Manchon et le Palier)
36	532 18 72-11	Ensemble de la Boîte de Vitesses (Voir la Boîte de Vitesses)
37	532 13 70-90	Ressort
38	873 80 04-00	Écrou Frein
41	532 15 15-20	Jeu, Ensemble de Dispositif de Relevage des Roues, C.D. (Y compris le Manchon et le Palier)
54	532 18 98-73	Sac de Décharge
55	532 08 60-12	Couverture de l'arbre Moteur
57	532 14 95-55	Cadre de Ramasse-herbe

REMARQUE: Toutes les dimensions de composant sont données en pouces É.-U. 1 pouce = 25,4 mm.

Félicitations de votre achat d'une tondeuse à gazon. Elle a été conçue, perfectionnée, et fabriquée pour assurer le meilleur rendement et la sûreté maximum.

GARANTIE LIMITÉE

Le Fabricant garantit son produit à l'acheteur initial comme exempt de tout défaut de matière et de fabrication. Pendant deux (2) ans, à compter de la date d'achat de la part de l'acheteur initial, nous réparerons où remplacerons à notre choix, gratuitement, toute pièce, sur laquelle nous estimerons qu'il existe un défaut de matière ou de fabrication. Cette garantie est soumise aux limitations suivantes et exceptions:

1. Cette garantie ne couvre pas le moteur. Veuillez consulter votre point de vente Bricomarché qui dirigera la machine chez le fabricant du moteur.
2. L'acheteur est responsable du coût du transport de tous les équipements actionnés par moteur ou les accessoires. L'acheteur est responsable du coût aussi du transport de toutes les pièces (couvertes par cette garantie) soumis pour le remplacement à moins que Bricomarché demande à l'acheteur de renvoyer les pièces.
3. Garantie de la batterie: Pour les produits équipés d'une batterie, nous remplacerons, gratuitement, toute batterie estimée défectueuse pendant les quatre-vingt-dix (90) jours initiaux suivant l'achat. Après quatre-vingt-dix (90) jours, nous échangerons la batterie, le coût pour vous être 1/12 du prix d'une nouvelle batterie pour chaque mois complet à compter de la date d'achat initiale. La batterie doit être entretenue selon les directives données dans la documentation appropriée.
4. La période de garantie applicable aux produits proposés en location ou à des fins commerciales est limitée à quarante-cinq (45) jours à compter de la date d'achat initiale.
5. Cette garantie ne s'applique qu'aux produits correctement montés, règlés, utilisés et entretenus conformément aux instructions données dans la documentation appropriée. Cette garantie ne s'applique pas aux produits qui ont été modifiés, utilisés incorrectement, abusés, mal assemblés, mal installés ou avariés lors de la livraison ou usage normal.
6. Exclusions: Les courroies, les lames, les adaptateurs de lame, l'usage normal, les réglages normaux, la visserie standard, et l'entretien normal sont exclus de cette garantie.
7. En cas de problème entrant dans le cadre de cette garantie, veuillez contacter votre point de vente Bricomarché.

Pour toute question à ce sujet, veuillez-vous communiquer avec:

en nous donnant le numéro du modèle, le numéro de série, la date d'achat de votre machine ainsi que l'adresse du concessionnaire autorisé chez qui vous l'avez acheté.

SERVICE CONSOMMATEURS
BP443
91164 LONGJUMEAU cedex
France

CETTE GARANTIE NE S'APPLIQUE PAS AUX DOMMAGES ACCIDENTELS. TOUTES GARANTIES IMPLICITES SONT LIMITÉES AUX MEMES PERIODES DE TEMPS. Ceci est une garantie limitée telle que définie dans la loi américaine Magnuson-Moss de 1975

BESTGREEN