DESSIN DÉTAILLÉ DES PIÉCES

BERNARD LOISIR
13 C.V. TRACTEUR
NO. DE MODÉL BL1342LTD (BL1342LTDE)
954-21-00-04

532162619 10.24.97 KFSW
IMPRIMÉ AUX É.-U

PIÈCES DE RECHANGE SUPPLÉMENT

POUR LE TRACTEUR AVEC LE NUMÉRO DE MODÈLE BL1342LTDE

LES PIÈCES DE RECHANGE DE L'ENSEMBLE DE L'EMBRAYAGE SONT DIFFENTES QUE CELLES INCRITÉES DANS VOTRE LISTE DES PIÈCES DE RECHANGE. LA LISTE CORRECTE DES PIÈCES SE TROUVE ICI-BAS. **POUR LA RÉFÉRENCE D'AVENIR, GARDEZ CE SUPPLÉMENT AVEC VOTRE MANUEL DU TRACTEUR.**

NO. DE REF.	NO. DE PIÈCE	DESCRIPTION
67	532106932	Bouton rod
78	532154809	Ensemble du bras d'embrayage principal

Imprimé Aux É.U. 11.05.97

PIÈCES DE RECHANGE SUPPLÉMENT

POUR LE TRACTEUR AVEC LE NUMÉRO DE MODÈLE BL1342LTDE

LES PIÈCES DE RECHANGE DE L'ENSEMBLE DE L'EMBRAYAGE SONT DIFFENTES QUE CELLES INCRITÉES DANS VOTRE LISTE DES PIÈCES DE RECHANGE. LA LISTE CORRECTE DES PIÈCES SE TROUVE ICI-BAS. **POUR LA RÉFÉRENCE D'AVENIR, GARDEZ CE SUPPLÉMENT AVEC VOTRE MANUEL DU TRACTEUR.**

NO. DE REF.	NO. DE PIÈCE	DESCRIPTION
67	532106932	Bouton rod
78	532154809	Ensemble du bras d'embrayage principal

Imprimé Aux É.U. 11.05.97

PIÈCES DE RECHANGE

TRACTEUR - NO. DE MODÈLE BL1342LTD (BL1342LTDE), NO. DE PRODUIT 954 21 00-04

ÉLECTRIQUE

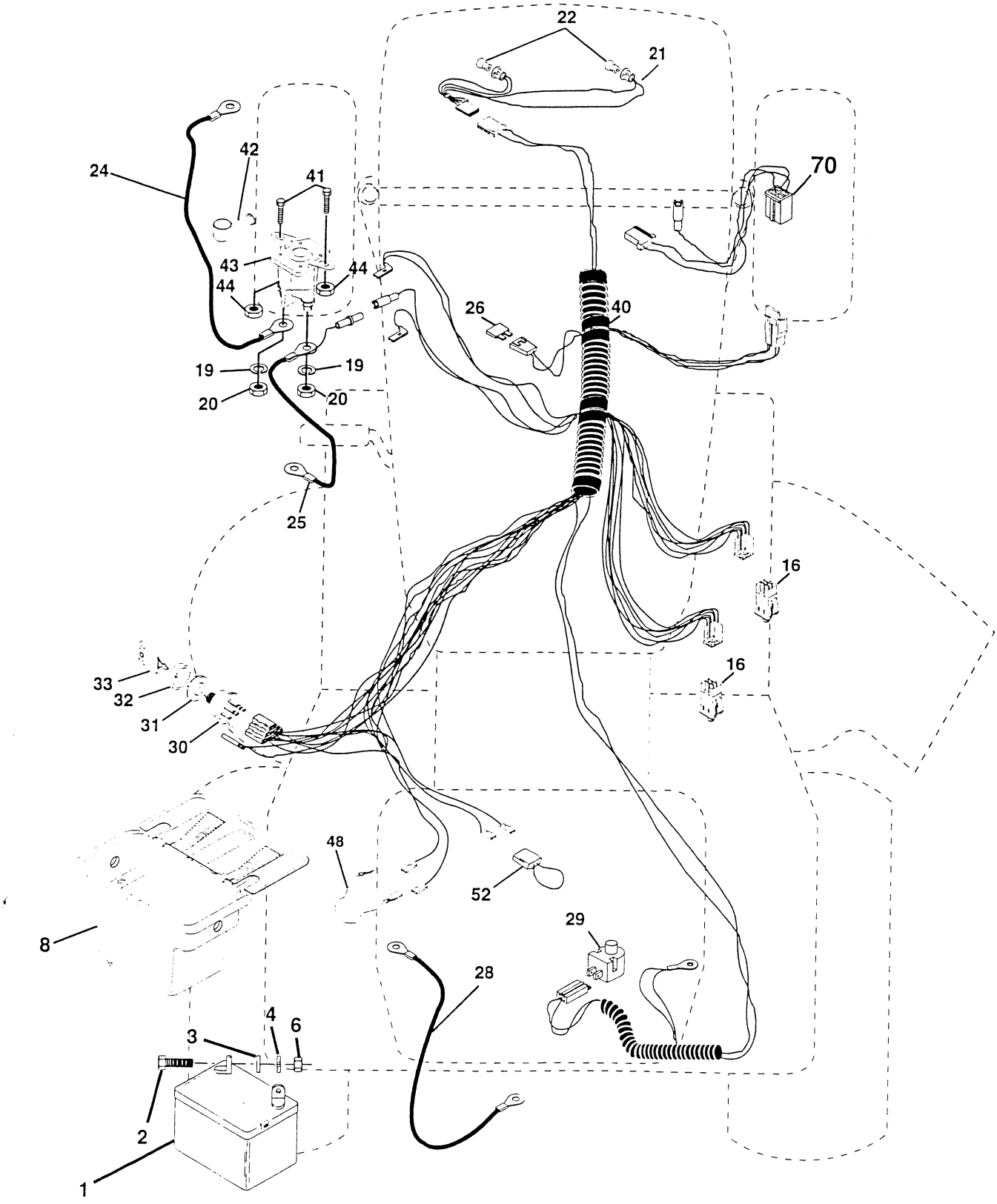

PIÈCES DE RECHANGE

TRACTEUR - NO. DE MODÈLE BL1342LTD (BL1342LTDE), NO. DE PRODUIT 954 21 00-04

ÉLECTRIQUE

NO. DE RÉF.	NO DE PIÈCE	DESCRIPTION
1	532144925	Batterie de 12 Volts de 25 AMP
2	874760412	Boulon H 1/4-20unc x 3/4
3	819091016	Rondelle 9/32 x 5/8 x 16 Ja.
4	810040400	Rondelle frein hélicoïdale 1/4
6	873220400	Écrou H 1/4-20 Unc
8	532156417	Bac de batterie articulé avec couvercle
16	532153664	Interrupteur de verrouillage
19	810090400	Rondelle frein 1/4
20	873350400	Contre-écrou H 1/4-20 Unc
21	532136850	Harnais de l'ensemble des phares
22	532004152	Ampoule n°1156
24	532124780	Câble de la batterie de 6 Ja. de 11 po.
25	532146147	Câble de la batterie de 6 Ja. de 44 po.
26	532108824	Fusible de 30 AMP
28	532124773	Câble de masse de 6 Ja. de 12 po.
29	532121305	Interrupteur du plongeur
30	532140301	Contacteur d'allumage des 4 positions avec phares
31	532124211	Écrou d'allumage
32	532141226	Couverture du contacteur d'allumage
33	532122147	Clé de contact moulée
40	532156442	Harnais du châssis
41	871110408	Boulon H 1/4-20 UNC x 1/2
42	532131563	Couverture de la borne
43	532145673	Solénoïde
44	873640400	Écrou à taquets 1/4-20 unc x 1/2
48	532140844	Ampèremètre rectangulaire
52	532141940	Boucle protecteur
70	532140413	Harnais du moteur

REMARQUE: Toutes les dimensions de composant sont données en pouces É.-U. --1 pouce = 25,4 mm

PIÈCES DE RECHANGE

TRACTEUR - NO. DE MODÈLE BL1342LTD (BL1342LTDE), NO. DE PRODUIT 954 21 00-04

CHÂSSIS ET ENCEINTES

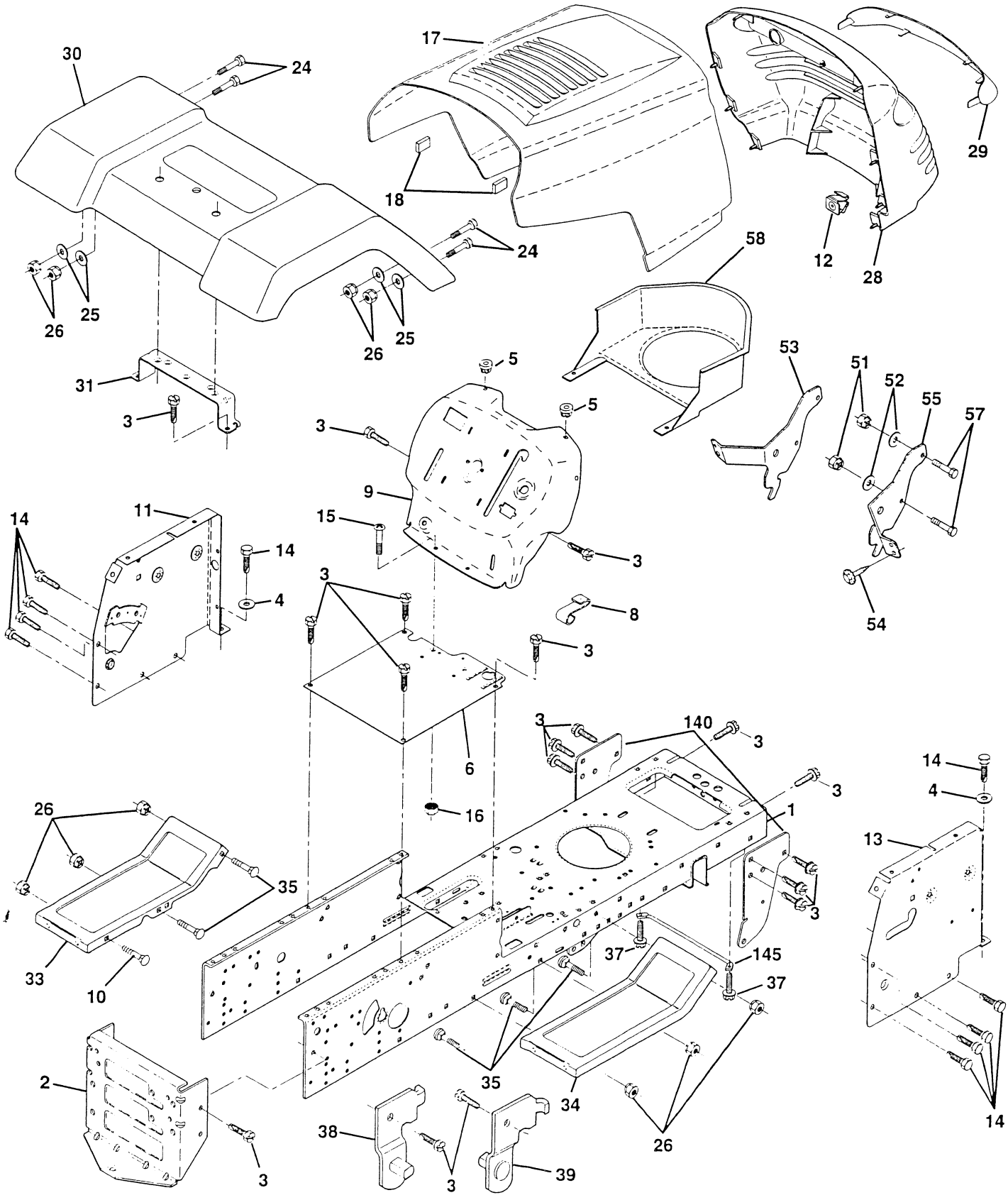

PIÈCES DE RECHANGE

TRACTEUR - NO. DE MODÈLE BL1342LTD (BL1342LTDE), NO. DE PRODUIT 954 21 00-04

CHÂSSIS ET ENCEINTES

NO. DE RÉF.	NO DE PIÈCE	DESCRIPTION
1	532160393	Châssis
2	532140356	Barre d'attelage d'extension
3	817490612	Vis à filets laminés 3/8-16x3/4 Ty-tt
4	819131216	Rondelle 13/32 x 3/4 x 16 Ja.
5	532155272	Paare-chocs
6	532155923	Selle du changement de vitesse de l'aile
8	532155138	Pince isolée
9	532162717	Tableau de bord
10	872140608	Boulon de chariot 3/8-16 x 1
11	532155927	Panneau du tableau de bord C.G.
12	532145660	Collier de Tinnerman de la calandre
13	532157262	Panneau du tableau de bord C.D.
14	817490608	Vis à filets laminés 3/8-16x1/2 Ty-tt
15	874180512	Vis 5/16-18 UNC x 3/4
16	873510500	Écrou à taquets
17	532160382	Capot d'acier
18	532126938	Pare-chocs du capot
24	874780616	Boulon H 3/8-16unc x 1 Cat. 5
25	819131312	Rondelle 13/32 x 13/16 x 12 Ja.
26	873800600	Écrou frein H avec insert 3/8-16 Unc
28	532152617	Calandre
29	532157051	Lentille de la calandre
30	532162718	Aile
31	532136619	Support de l'aile
33	532147203	Repose-pieds C.G.
34	532147202	Repose-pieds C.D.
35	872110606	Boulon de chariot 3/8-16 X3/4
37	817490508	Vis 5/16-18 x 1/2
38	532139886	Support de l'ensemble de pivot C.G. de la tondeuse arrière
39	532139887	Support de l'ensemble de pivot C.D. de la tondeuse arrière
51	873800400	Écrou frein H avec insert 1/4-20
52	819091416	Rondelle 9/32 x 7/8 x 16 Ja.
53	532144697	Support de la calandre C.G.
54	532161464	Vis 8-18 x 7/8
55	532144696	Support de la calandre C.D.
57	874780412	Vis H 1/4-20 x 3/4
58	532150127	Conduit d'air du moteur
140	532158418	Support
145	532156524	Tige
- -	532005479	Bouchon de bouto

REMARQUE: Toutes les dimensions de composant sont données en pouces É.-U. --1 pouce = 25,4 mm

PIÈCES DE RECHANGE

TRACTEUR - NO. DE MODÈLE BL1342LTD (BL1342LTDE), NO. DE PRODUIT 954 21 00-04

ENTRAÎNEMENT

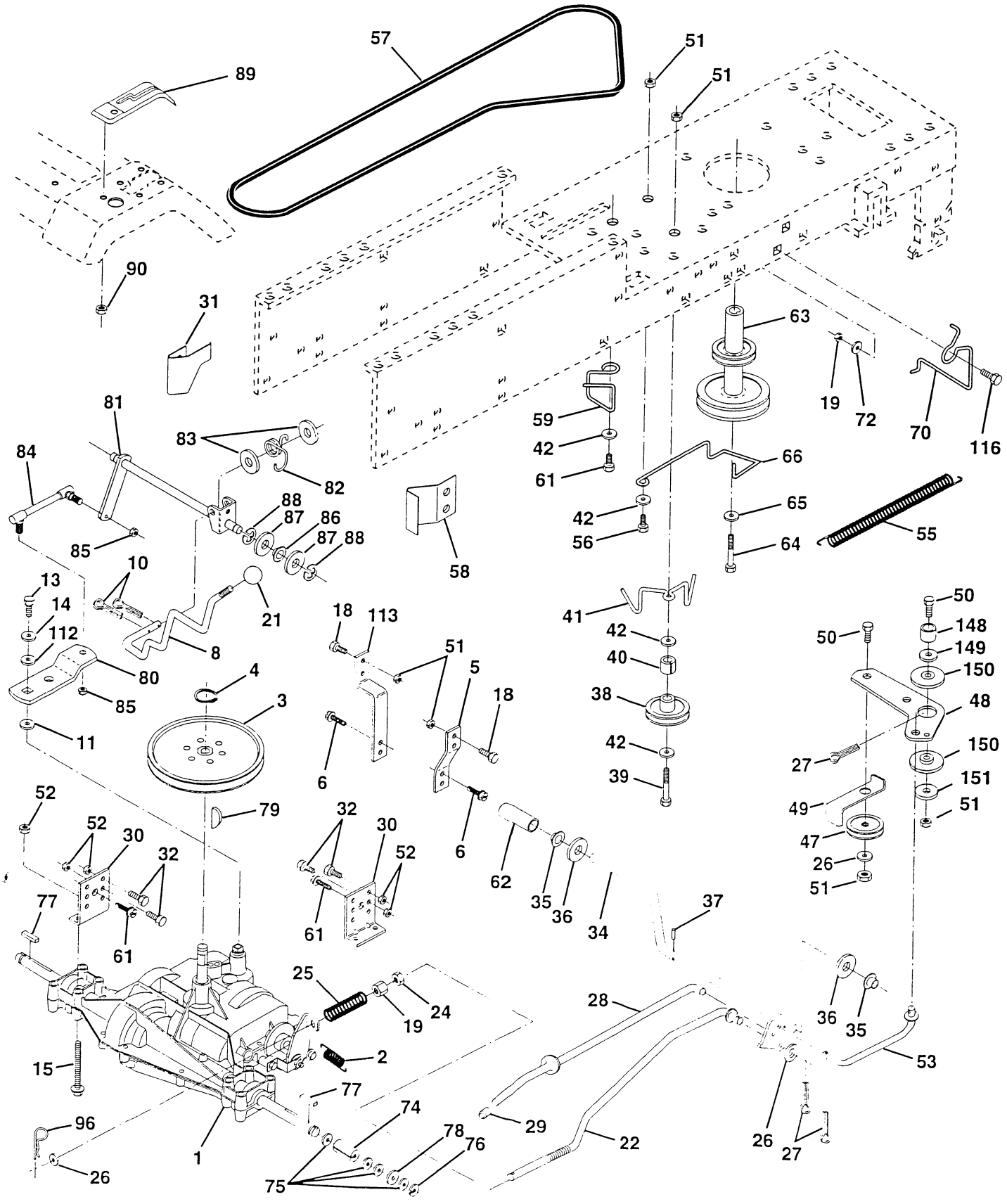

PIÈCES DE RECHANGE

TRACTEUR - NO. DE MODÈLE BL1342LTD (BL1342LTDE), NO. DE PRODUIT 954 21 00-04

ENTRAÎNEMENT

NO. DE RÉF.	NO DE PIÈCE	DESCRIPTION
1	---------	Transmission (Voyez la Transmission) Peerless 206-508B
2	532146682	Ressort de rappel du frein
3	532123666	Poulie de la transmission
4	812000028	Bague de fermeture n° 5100-62
5	532121520	Bande de torsion de 30°
6	817490512	Vis à filets laminés 5/16-18 x 3/4 TYT
8	532141003	Tige du changement de vitesse
10	876020416	Goupille fendue 1/8 x 1 CAD
11	532105701	Rondelle
13	874550412	Boulon 1/4-28 unf Cat. 8
14	810040400	Rondelle frein hélicoïdale 1/4
15	874490544	Boulon H 5/16-18 Unc
18	874780616	Boulon 3/8-16 unc x 1
19	873800600	Écrou frein avec rondelle H 3/8-16 Unc
21	532106933	Bouton 1/2-13 unc
22	532130804	Tige du frein
24	873350600	Écrou
25	532106888	Ressort du tige du frein
26	819131316	Rondelle
27	876020412	Goupille fendue 1/8 x 3/4 CAD.
28	532145204	Tige du frein de stationnement
29	532071673	Chapeau du frein de stationnement
30	532130807	Support de montage de la transmission
31	532127275	Guide-courroie C.G.
32	874760512	Boulon H 5/16-18 Unc x 3/4
34	532155071	Arbre de l'ensemble de la pédale
35	532120183	Palier de nylon
36	819211616	Rondelle
37	532124963	Goupille mécanidus 3/16 x 1 po.
38	532123674	Pouile du galet-tendeur
39	874760644	Boulon
40	532124965	Entretoise
41	532154777	Logement de retenue de la courroie
42	819131312	Rondelle 13/32 x 13/16 x 12 Ja.
47	532127783	Poulie de tension
48	532154407	Levier coudé de l'ensemble de l'embrayage
49	532123205	Bassin de retenue de courroie
50	874760624	Boulon
51	873680600	Écrou
52	873680500	Écrou auto-serrant 5/16-18 UNC
53	532105710	Raccord d'embrayage
55	532105709	Ressort de rappel d'embrayage
56	874760620	Boulon H 3/8-16 x 1-1/4
57	532130801	Courroie d'entraUinement trapézoïdale
58	532127274	Guide-courroie C.D.
59	532140312	Guide-courroie du châssis
61	817490612	Vis à filets laminés 3/8-16 x 3/4 Ty. TT
62	532124872	Couverture de la pédale
63	532140186	Poulie du moteur
64	871170764	Boulon H 7/16-20 x 4 Cat. 5
65	810040700	Rondelle
66	532154778	Guide-courroie
70	532134683	Guide-courroie de l'entraînement de tondeuse C.D.
72	819132012	Rondelle 13/32 x 1-1/4 x 12 Ja.
74	532137057	Entretoise de l'essieu
75	532121749	Rondelle 25/32 x 1-1/4 x 16 Ja.
76	812000001	Bague en E
77	532123583	Clé
78	532121748	Rondelle 25/32 x 1-5/8 x 16 Ja.
79	532125096	Cle woodruff nº 9 3/16-3/4
80	532131486	Bras de changement de vitesse de la transmission
81	532161076	Ensemble de l'arbre transversale
82	532123782	Ressort de torsion T/A
83	819171216	Rondelle 17/32 x 3/4 x 16 Ja.
84	532123793	Bielle d'accouplement réglable du changement de vitesse
85	532150360	Écrou 1/4-28
86	532157480	Douille de la tige
87	819212016	Rondelle 21/32 x 1-1/4 x 16 Ga.
88	812000008	Rondellle clip #5304-62
89	532139964	Panneau du levier de changement de 6 vitesses
90	532124346	Écrou auto-filetée à tëte de rondelle 1/4
96	532124788	Ressort de retenue
112	819091210	Rondelle 9/32 x 3/4 x 10 Ja.
113	532127285	Attache de torsion
116	872110610	Boulon 3/8-16 x 1.25
148	532159103	Entretoise
149	532122052	Ressort de fendue
150	532150935	Douille de Nylon
151	819133210	Rondelle 13/32 x 2 x 19 Ja.

REMARQUE: Toutes les dimensions de composant sont données en pouces É.-U. --1 pouce = 25,4 mm

PIÈCES DE RECHANGE

TRACTEUR - NO. DE MODÈLE BL1342LTD (BL1342LTDE), NO. DE PRODUIT 954 21 00-04

ENSEMBLE DE LA DIRECTION

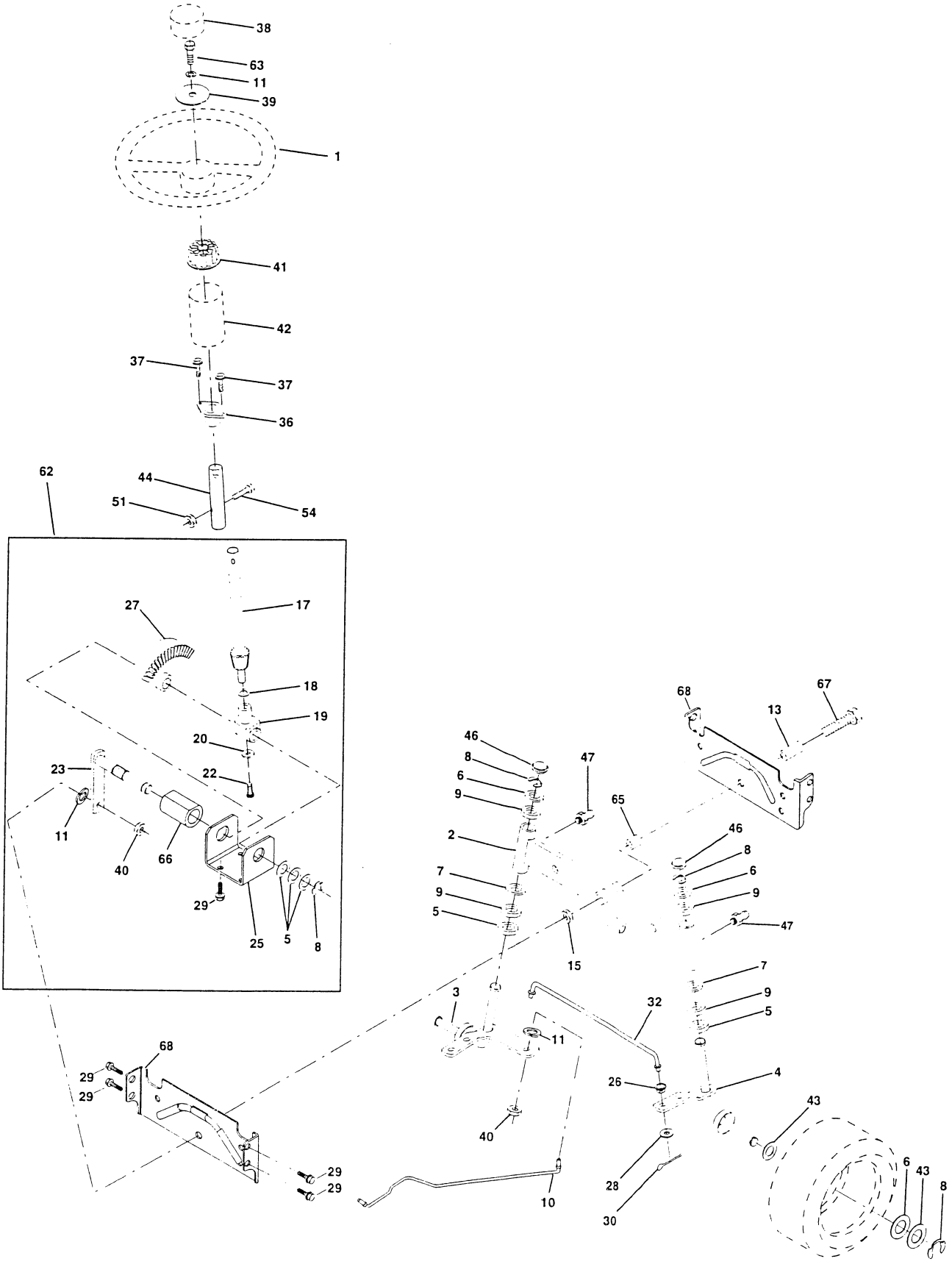

PIÈCES DE RECHANGE

TRACTEUR - NO. DE MODÈLE BL1342LTD (BL1342LTDE), NO. DE PRODUIT 954 21 00-04

ENSEMBLE DE LA DIRECTION

NO. DE RÉF.	NO DE PIÈCE	DESCRIPTION
1	532133741	Volant de direction
2	532154427	Ensemble de l'essieu
3	532156483	Ensemble de la broche C.G.
4	532157473	Ensemble de la broche C.D.
5	532124931	Palier de butée durci
6	532121748	Rondelle 25/32 x 1-5/8 x 16 Ja.
7	819272016	Rondelle 27/32 x 1-1/4 x 16 Ja.
8	812000029	Rondelle clip n°t5304-75
9	532124937	Palier de la colonne de direction
10	532156438	Barre de direction
11	810040600	Rondelle frein hélicoïdale à ressort 3/8
13	532154779	Entretoise de palier de l'essieu antérieur
15	873901000	Écrou frein à bride 5/8-11 Unc
17	532156546	Arbre de l'ensemble de la direction
18	532057079	Rondelle butée 515x 750x 033
19	532124035	Soutien de l'arbre
20	532126684	Rondelle de cale 1/4 x 5/8 x 062
22	871200410	Vis à chapeau
23	532127501	Ensemble du levier de direction
25	532154406	Support de direction
27	532136874	Secteur denté
28	819131416	Rondelle 13/32 x 2-3/8 x 8 Ja.
29	817490612	Vis à filets laminés 3/8-16 x 3/4 ty-tt
30	876020412	Gouiplle fendue 1/8-3/4
32	532130465	Bielle d'accouplement 19 75
36	532155099	Douille de direction
37	532152927	Vis
38	532133742	Insert de chapeau du volant de direction
39	819133808	Rondelle 13/32 x 2-3/8 x 8 Ja.
40	532124701	Écrou frein
41	532100711	Adaptateur du volant de direction
42	532145054	Manchon de l'arbre de direction
43	532121749	Rondelle 25/32 x 1 1/4 x 16 Ja.
44	532153720	Rallonge de direction
46	532121232	Chapeau de broche antérieur
47	532124836	Graisseur
51	873800500	Écrou frein H avec insert 5/16-18
54	874780520	Boulon H 5/16-18 Unc x 1-1/4
62	532156594	Entretien du jeu de l'ensemble du volant de direction
63	874780616	Boulon H 3/8-16unc x 1
65	532154780	Essieu d'entrotoise
66	532154404	Palier
67	874781044	Boulon H 5/8-11 UNC x 2-3/4
68	532154429	Moise d'essieu

REMARQUE: Toutes les dimensions de composant sont données en pouces É.-U. --1 pouce = 25,4 mm

PIÈCES DE RECHANGE

TRACTEUR - NO. DE MODÈLE BL1342LTD (BL1342LTDE), NO. DE PRODUIT 954 21 00-04

ENSEMBLE DU SIÈGE

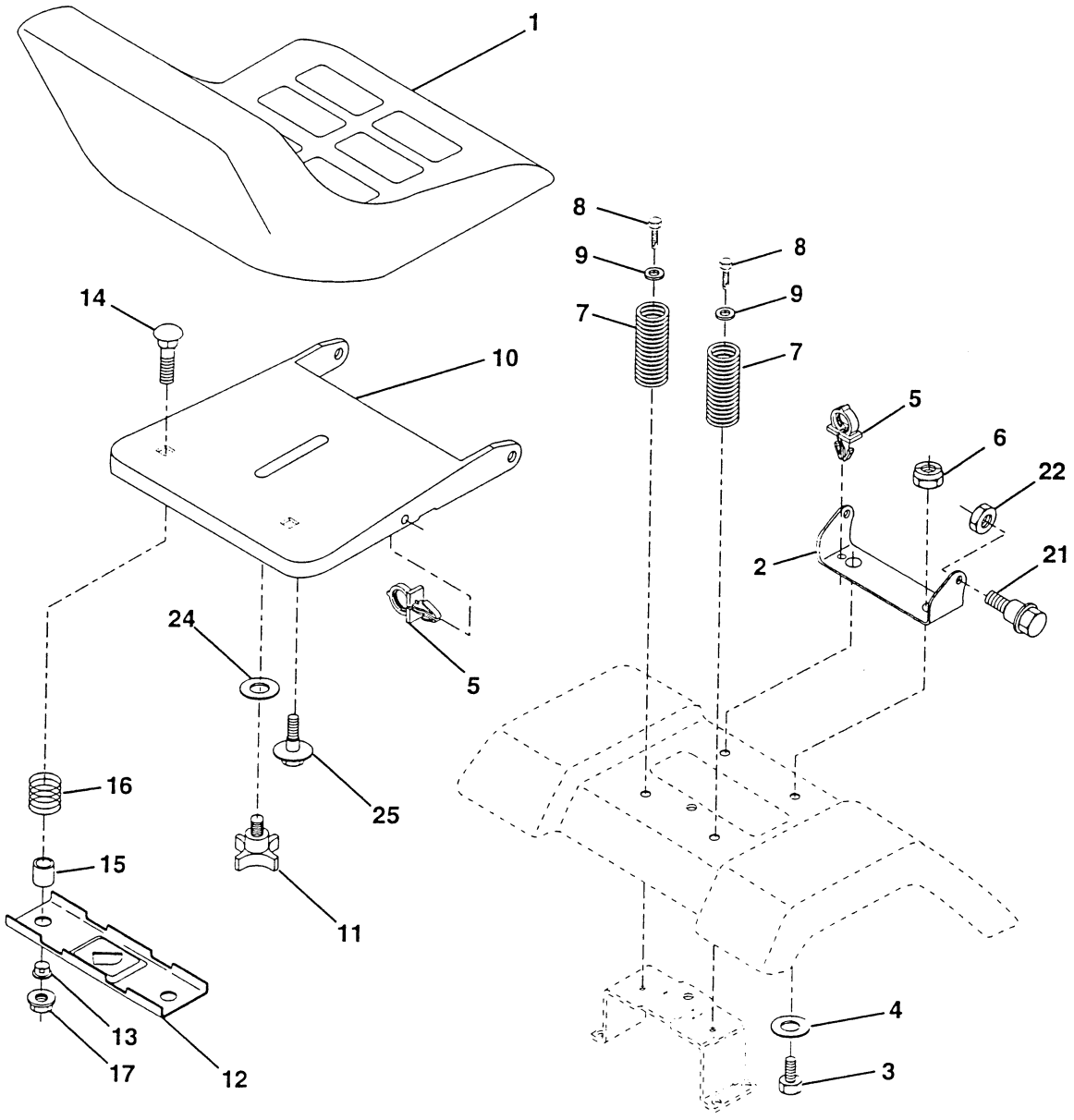

NO. DE RÉF.	NO DE PIÈCE	DESCRIPTION
1	532140116	Siège
2	532140551	Support de pivot du siège
3	874760616	Boulon H 3/8-16unc x 1
4	819131610	Rondelle 13/32 x 1 x 10 Ja.
5	532145006	Collier pressé
6	873800600	Écrou frein H avec insert 3/8-16 Unc
7	532124181	Ressort de compression du siège
8	817490616	Vis à filets laminés 3/8-16 x 1 Ty-tt
9	819131614	Rondelle 13/32 x 1 x 14 Ja.
10	532155925	Cuvette du siège
11	532120068	Boulon 1/2-13 UNC
12	532121246	Support de montage de l'interrupteur

NO. DE RÉF.	NO DE PIÈCE	DESCRIPTION
13	532121248	Douille de bouton-pression
14	872050412	Boulon de chariot 1/4-20x1-1/2
15	532134300	Entretoise fendue 28x 96
16	532121250	Ressort de compression
17	532123976	Écrou frein à collet grand 1/4 Cat. 5
21	532153236	Boulon à épaulement 5/16-18 Unc
22	873800500	Écrou frein H avec insert 5/16-18
24	819171912	Rondelle 17/32 x 1-3/16 x 12 Ja.
25	532127018	Boulon à épaulement 5/16-18 x 62

REMARQUE: Toutes les dimensions de composant sont données en pouces É.-U. --1 pouce = 25,4 mm

PIÈCES DE RECHANGE

TRACTEUR - NO. DE MODÈLE BL1342LTD (BL1342LTDE), NO. DE PRODUIT 954 21 00-04

DÉCALCOMANIES

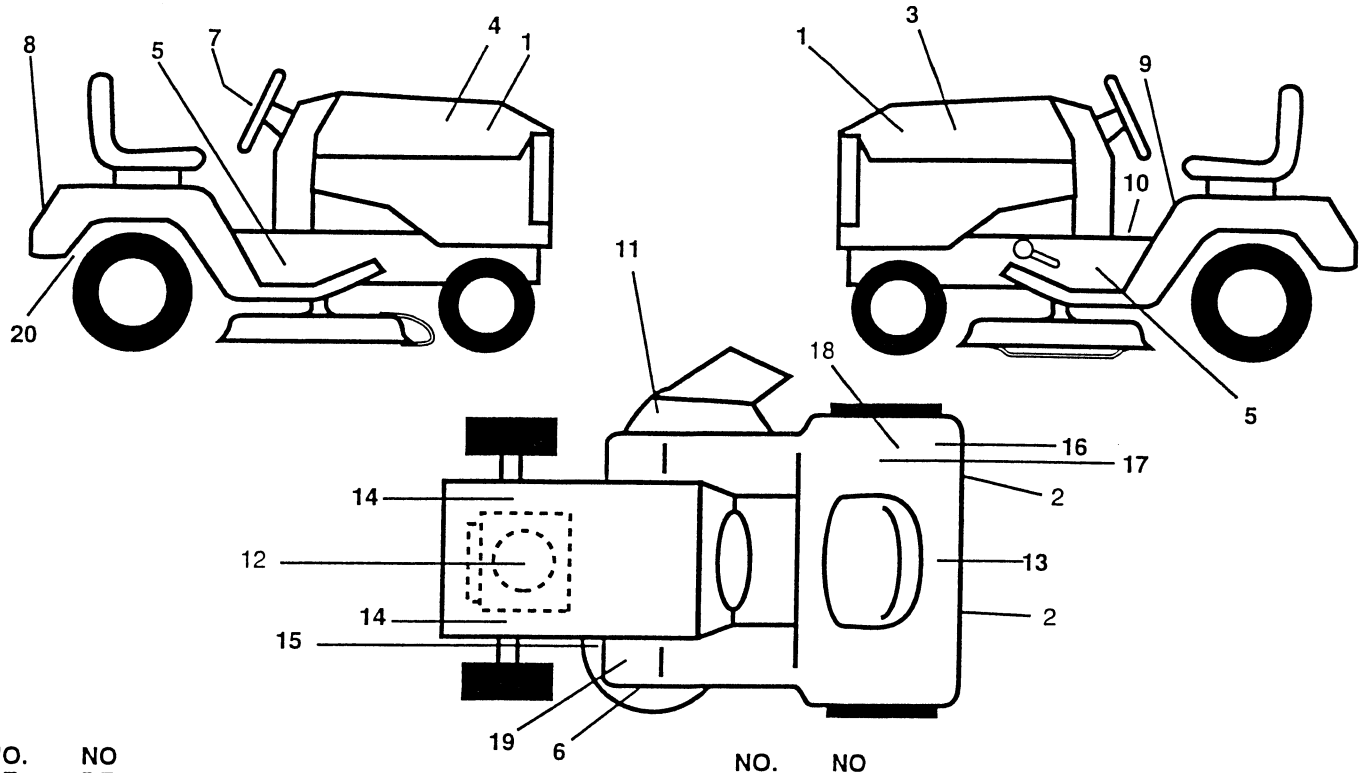

NO. DE RÉF.	NO DE PIÈCE	DESCRIPTION
1	532157623	Déclacomanie de l'insert du capot
2	532106202	Réflecteur arrière
3	532157622	Déclacomanie du capot C.D.
4	532157620	Déclacomanie du capot C.G.
5	532157624	Déclacomanie du châssis
6	532135013	Déclacomanie de tondeuse Enviro
7	532125835	Décalcomanie de l'insert du volant de direction
8	532157613	Décalcomanie de l'aile de la marque de fabrique
9	532145498	Déclacomanie avec le symbole de lire le manuel du propriétaire
10	532140837	Décalcomanie du frein/embrayage (anglais/français)
11	532145494	Décalcomanie avec le symbole du doigt
12	532273212	Décalcomanie du moteur
13	532145005	Décalcomanie de danger/poison de la batterie
14	532159736	Décalcomanie du silencieux du châssis
15	532160396	Décalcomanie de schéma de la courroie trapézoïdale

NO. DE RÉF.	NO DE PIÈCE	DESCRIPTION
16	532145437	Décalcomanie des standard CE
17	532125690	Déclacomanie 100 DBA
18	532162671	Déclacomanie de conformité
19	532159737	Décalcomanie du frein/embrayage le symbole
20	532162598	Décalcomanie de la barre
- -	532138311	Décalcomanie de la poignée de réglage de la hauteur de levage
- -	532157199	Coussin du repose-pied
- -	532157274	Manuel de l'opérateur
- -	532162618	Manuel de instructions

Les accessoires disponibles qui ne sont pas inclus avec le tracteur:

- -	LBD48	Chasse-neige de 42 po.
- -	CH12	Poids de roue, 14,85 kg (33 lb.) - une paire
- -	CE42	Ramasse-herbe
- -	LC05	Poids des roues
- -	LSB42	Chasse-neige de 42 po.
- -	MK420	Jeu de broyeuse avec lames

ROUES & PNEUS

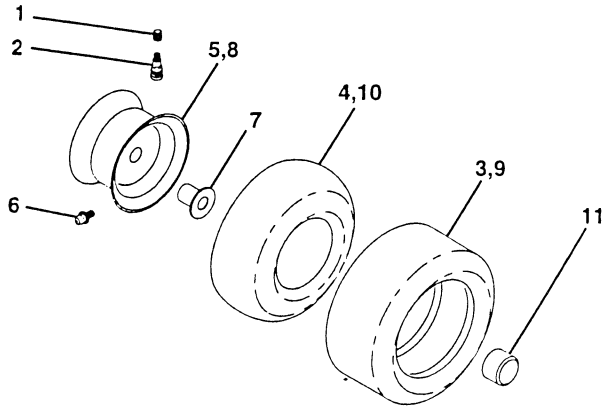

NO. DE RÉF.	NO DE PIÈCE	DESCRIPTION
1	532059192	Capuchon de la valve du pneu
2	532065139	Tubulure de la valve
3	532106222	Pneu antérieur 15 x 6 0 - 6
4	532059904	Chambre à air antérieure (non fournie)
5	532125121	Ensemble de la jante antérieure de 6"
6	532124957	Graisseur (roue antérieure seulement)
7	532124959	Palier à bride (roue antérieure seulement)
8	532125122	Ensemble de la jante arrière de 8"
9	532124635	Pneu arrière 18 x 8.5-8 C
10	532124926	Chambre à air arrière (non fournie)
11	532104757	Chapeau de l'essieu 1 50 X 1 00
- -	532144334	Joint d'étanchéité de pneu (tube de .30L [10 oz])

REMARQUE: Toutes les dimensions de composant sont données en pouces É.-U. --1 pouce = 25,4 mm

PIÈCES DE RECHANGE

TRACTEUR - NO. DE MODÈLE BL1342LTD (BL1342LTDE), NO. DE PRODUIT 954 21 00-04

MOTEUR

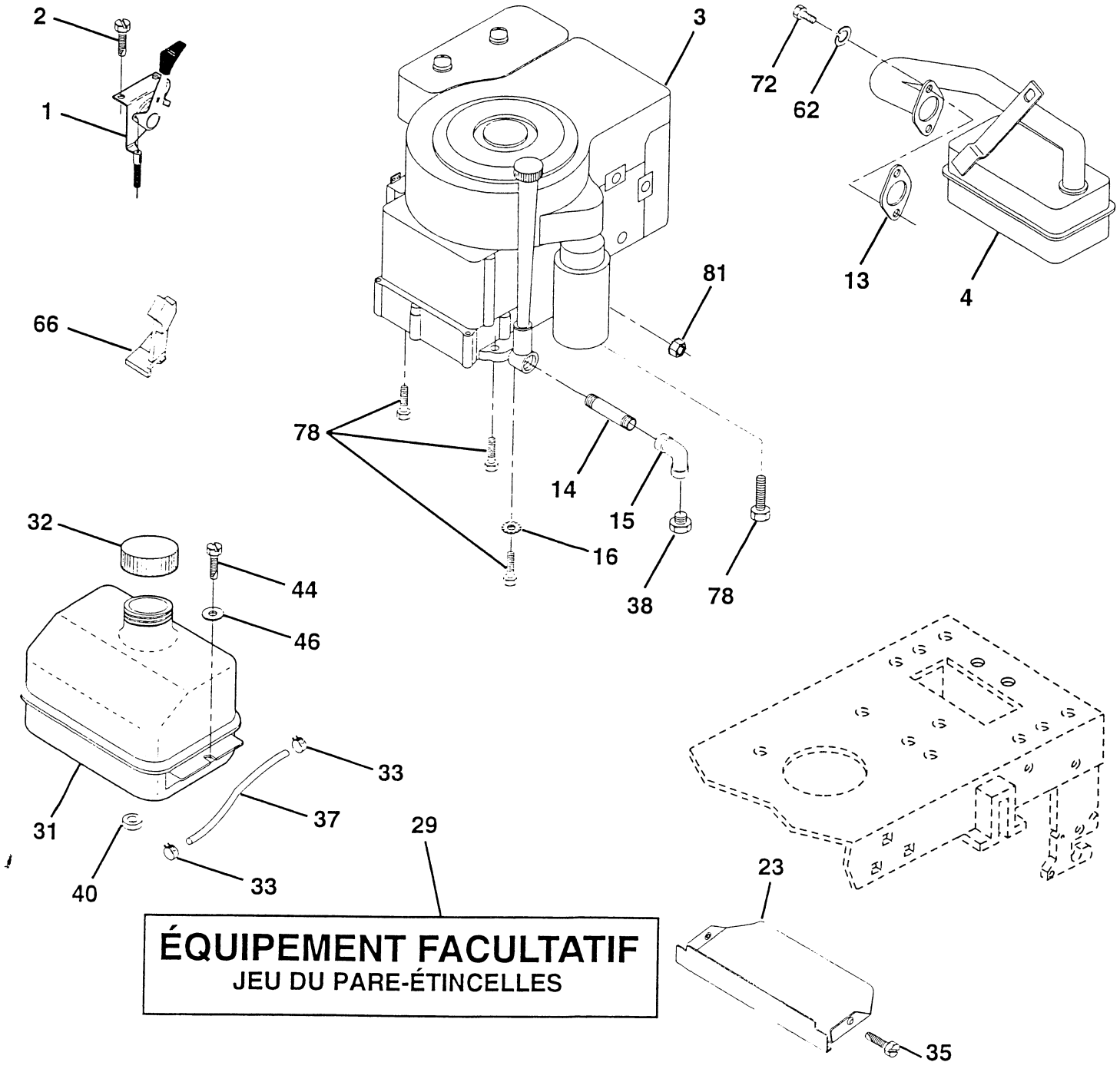

PIÈCES DE RECHANGE

TRACTEUR - NO. DE MODÈLE BL1342LTD (BL1342LTDE), NO. DE PRODUIT 954 21 00-04

MOTEUR

NO. DE RÉF.	NO DE PIÈCE	DESCRIPTION
1	532141359	Commande des gaz/du starter
2	817720410	Vis taraudée H 1/4-20x5/8 T
3	- - - - - - - -	Moteur de B&S No. de modèle 28R707
4	532137348	Silencieux d'échappement
13	532272293	Garniture du moteur
14	813280324	Manchon de tuyau 3/8 Npt x 3 po.
15	813200300	Coude de 90° 3/8-18 Npt
16	811050600	Rondelle frein à dents ext. 3/8
23	532159880	Pare-chaleur
29	532137180	Jeu du pare-étincelles (Écran plat)
31	532109202	Réservoir d'essence antérieur
32	532140527	Ensemble de bouchon du réservoir d'essence
33	532123487	Bride de serrage du tuyau
35	817490512	Vis 5/16-18 x 3/4 TYT
37	532137040	Conduite d'essence de 20 po.
38	- - - - - - - -	Bouchon de vidange d'huile (Commander du fabricant du moteur)
40	532124028	Douille de bouton-pression de la conduite d'essence
44	817490412	Vis à rondelle H à filets laminés 1/4-20x3/4
46	819091416	Rondelle 9/32 x 7/8 x 16 Ja.
62	810040500	Rondelle frein hélicoïdale à ressort 5/16
66	532127951	Arrêt de galet-tendeur
72	871070512	Boulon à tête H 5/16-18x 3/4
78	817490620	Vis à filets laminés 3/8-16x1-1/4 TYTT
81	532128861	Écrou à collet 1/4-20

REMARQUE: Toutes les dimensions de composant sont données en pouces É.-U. --1 pouce = 25,4 mm.

PIÈCES DE RECHANGE

TRACTEUR - NO. DE MODÈLE BL1342LTD (BL1342LTDE), NO. DE PRODUIT 954 21 00-04

CARTER DE TONDEUSE

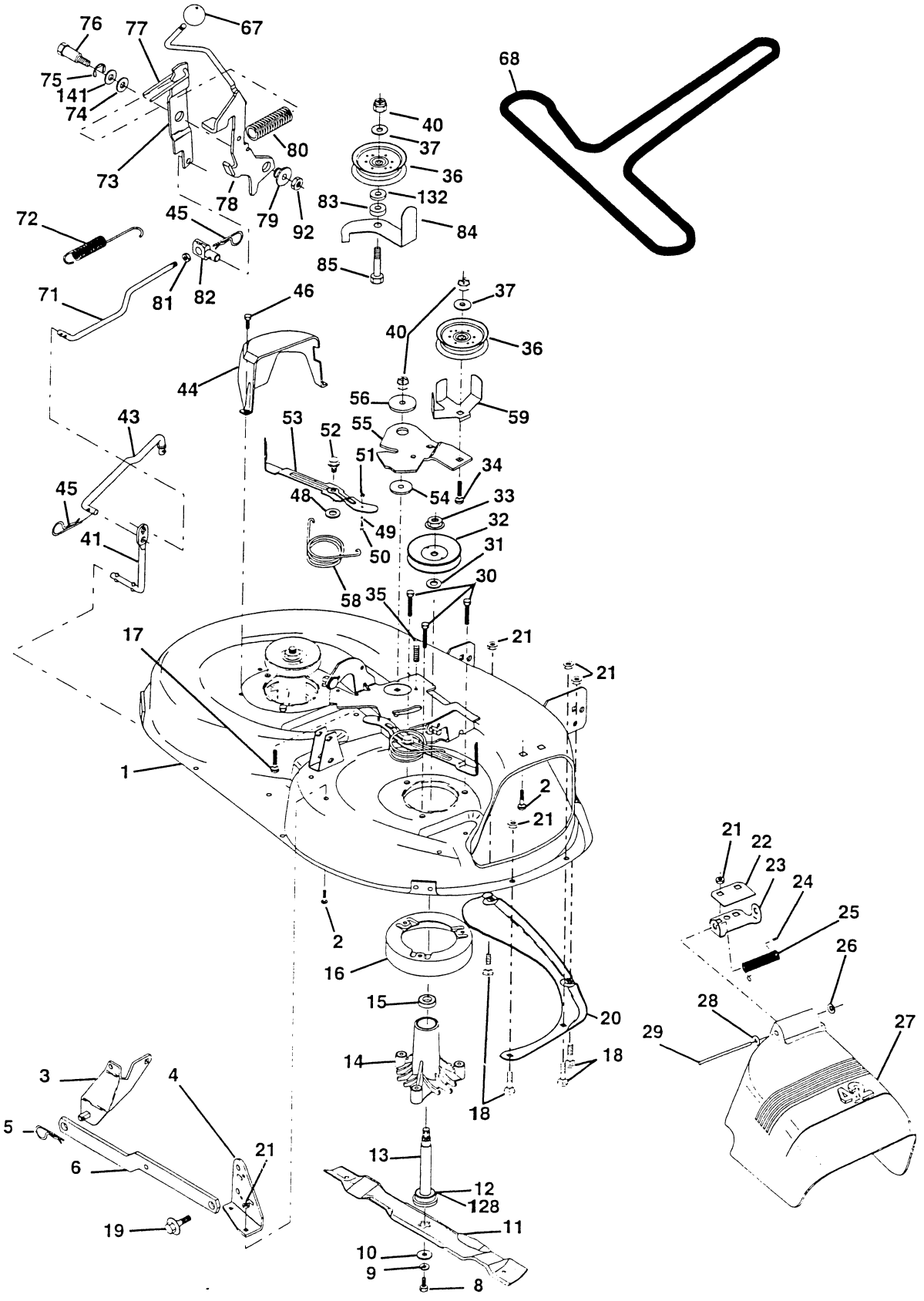

PIÈCES DE RECHANGE

TRACTEUR - NO. DE MODÈLE BL1342LTD (BL1342LTDE), NO. DE PRODUIT 954 21 00-04

CARTER DE TONDEUSE

NO. DE RÉF.	NO DE PIÈCE	DESCRIPTION
1	532144393	Ensemble du carter
2	872140506	Boulon 5/16-18unc X3/4
3	532138017	Ensemble du support de la barre d'attelage
4	532138440	Ensemble du support de la barre d'attelage du carter de 42 po.
5	532124670	Ressort de retenue
6	532130832	Bras de suspension, arrière
8	532850857	Boulon 3/8-24 X 1.25 Cat. 8
9	810030600	Rondelle frein 3/8
10	532140296	Rondelle de la lame
11	532138498	Lame
12	532129895	Roulement à billes n° 6024 (Mandrin)
13	532137645	Ensemble de l'arbre
14	532128774	Carter du mandrin
15	532110485	Roulement à billes
16	532140329	Dispositif du courant à air
17	872110610	Boulon 3/8-16 X 1-1/4
18	872140505	Boulon 5/16-18 X 5/8
19	532132827	Boulon à épaulement
20	532136888	Chicane 42
21	873680500	Écrou auto-serrant 5/16-18
22	532134753	Support du raidisseur du carter de 42"
23	532131267	Support du déflecteur de tondeuse de 42"
24	532105304	Chapeau de manchon
25	532123713	Ressort de torsion du déflecteur
26	532110452	Rondelle frein
27	532130968	Déflecteur de décharge la tondeuse
28	819111016	Rondelle 11/32 X 5/8 X 16 Ja.
29	532131491	Tige à charnière 42" 6.75
30	532157722	Vis
31	532129963	Rondelle d'entretoise
32	532153535	Poulie du mandrin
33	532137266	Écrou 9/16
34	872110614	Boulon 3/8-16unc x 1-3/4 Cat.5
35	532133835	Attache
36	532131494	Poulie du galet-tendeur
37	819131316	Rondelle 13/32 X 13/16 X 16
40	873680600	Écrou auto-serrant 3/8-16 UNC
41	532133551	Tige
43	532140083	Tige de l'embrayage secondaire
44	532140088	Protecteur du mandrin C.G.
45	532124788	Ressort de retenue 1"
46	532137729	Vis autotaraudé 1/4-20x5/8
48	532133944	Rondelle durice
49	532155066	Ensemble du rouleau
50	532131340	Boulon à épaulement 10-24 Zinc Cat. 5 42"
51	532069180	Écrou frein #10-24 Unc
52	532139888	Boulon à épaulement 5/16-18 Unc
53	532157388	Ensemble du bras du frein
54	532133943	Rondelle durcie
55	532155046	Bras du galet-tendeur 42"
56	532122052	Ressort de retenue
58	532140086	Ressort de torsion des freins
59	532141043	Protecteur TUV du galet-tendeur
67	532162132	Bouton rond 7/16-14
68	532144200	Courroie trapézoïdale de la tondeuse 42" 82 625
71	532142427	Tige de l'embrayage principale
72	532131870	Ressort de retenue
73	532127847	Bras d'embrayage secondaire A
74	532121748	Rondelle 25/32 X 1-5/8 X 16 Ja.
75	812000029	Rondelle clip n° t5304-75
76	532128903	Boulon à épaulement 3/8-16 Unc 1 44
77	532127845	Ressort de détente 4 000
78	532160570	Ensemble du bras d'embrayage principal
79	532127498	Douille
80	532153701	Ressort de l'embrayage
81	873350600	Contre-écrou H 3/8-16
82	532142028	Tourillon
83	532120958	Rondelle frittée
84	532156084	Guide-courroie du galet-tendeur
85	872140618	Boulon de chariot 3/8-16 x 2-1/4
92	873800600	Écrou frein H avec insert 3/8-16 Unc
128	532153390	Rondelle en feutre
132	819132203	Rondelle d'entretoise 13/32 I.D. x 1-3/8 O.D. x 1/4
141	532124931	Rondelle 0,75 x 1,230
- -	532130794	Ensemble du mandrin (Y compris les nos. de réf. 8-10, 12-15, 31 et 33)
- -	532144783	Carter de 42" (Carter de tondeuse standard, commandez les éléments du rouleau-guide avec les nos de réf. 90-95 et les éléments du support de roue avec les nos. de réf. 11-121, et le jeu du certificat CE EC42)

REMARQUE: Toutes les dimensions de composant sont données en pouces É.-U. --1 pouce = 25,4 mm.

PIÈCES DE RECHANGE

TRACTEUR - NO. DE MODÈLE BL1342LTD (BL1342LTDE), NO. DE PRODUIT 954 21 00-04

ENSEMBLE DU LEVAGE DE TONDEUSE

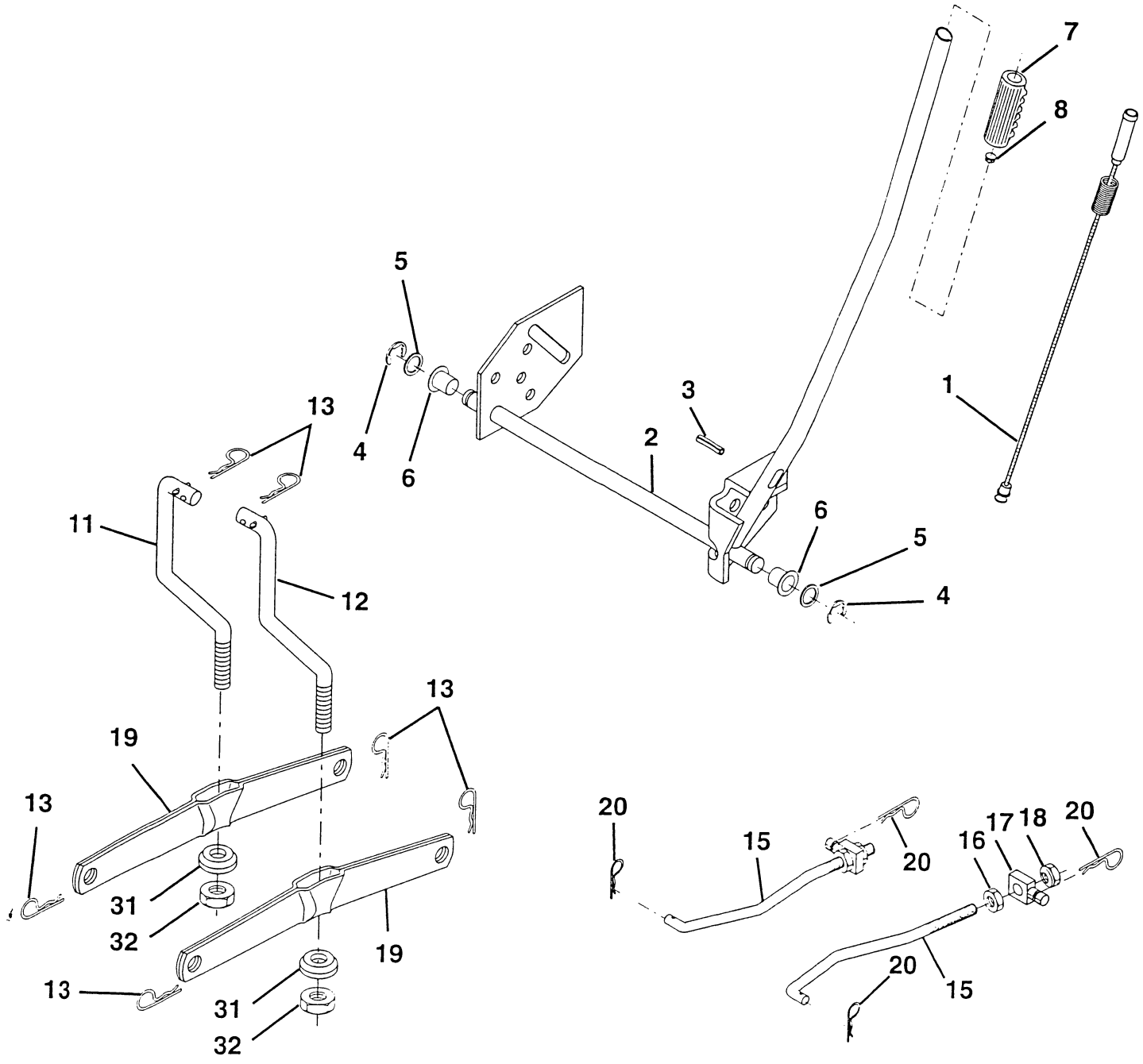

PIÈCES DE RECHANGE

TRACTEUR - NO. DE MODÈLE BL1342LTD (BL1342LTDE), NO. DE PRODUIT 954 21 00-04

ENSEMBLE DU LEVAGE DE TONDEUSE

NO. DE RÉF.	NO DE PIÈCE	DESCRIPTION
1	532159460	Ensemble du fil intérieur avec plongeur
2	532159471	Arbre de l'ensemble du levage
3	532105767	Goupille cannelée
4	812000002	Bague en E n°5133-62
5	819211621	Rondelle bombée 21/32 x 1 x 21Ja.
6	532120183	Palier de nylon
7	532109413	Poignée cannelée du levier
8	532124526	Bouton du plongeur
11	532139865	Raccord de levage C.G.
12	532139866	Raccord de levage C.D.
13	532124670	Ressort de retenue
15	532127218	Raccord antérieur
16	873350800	Contre-écrou H 1/2-13 Unc
17	532130171	Tourillon
18	873800800	Écrou frein avec rondelle 1/2-13unc
19	532139868	Bras de suspension arrière
20	532124660	Ressort de retenue
31	532140302	Palier de pivot de levage
32	873540600	Écrou auto-serrant 3/8-24

REMARQUE: Toutes les dimensions de composant sont données en pouces É.-U. --1 pouce = 25,4 mm.

PIÈCES DE RECHANGE

TRACTEUR - NO. DE MODÈLE BL1342LTD (BL1342LTDE), NO. DE PRODUIT 954 21 00-04

TRANSMISSION DE PEERLESS - NO. DE MODÈLE 206-508B

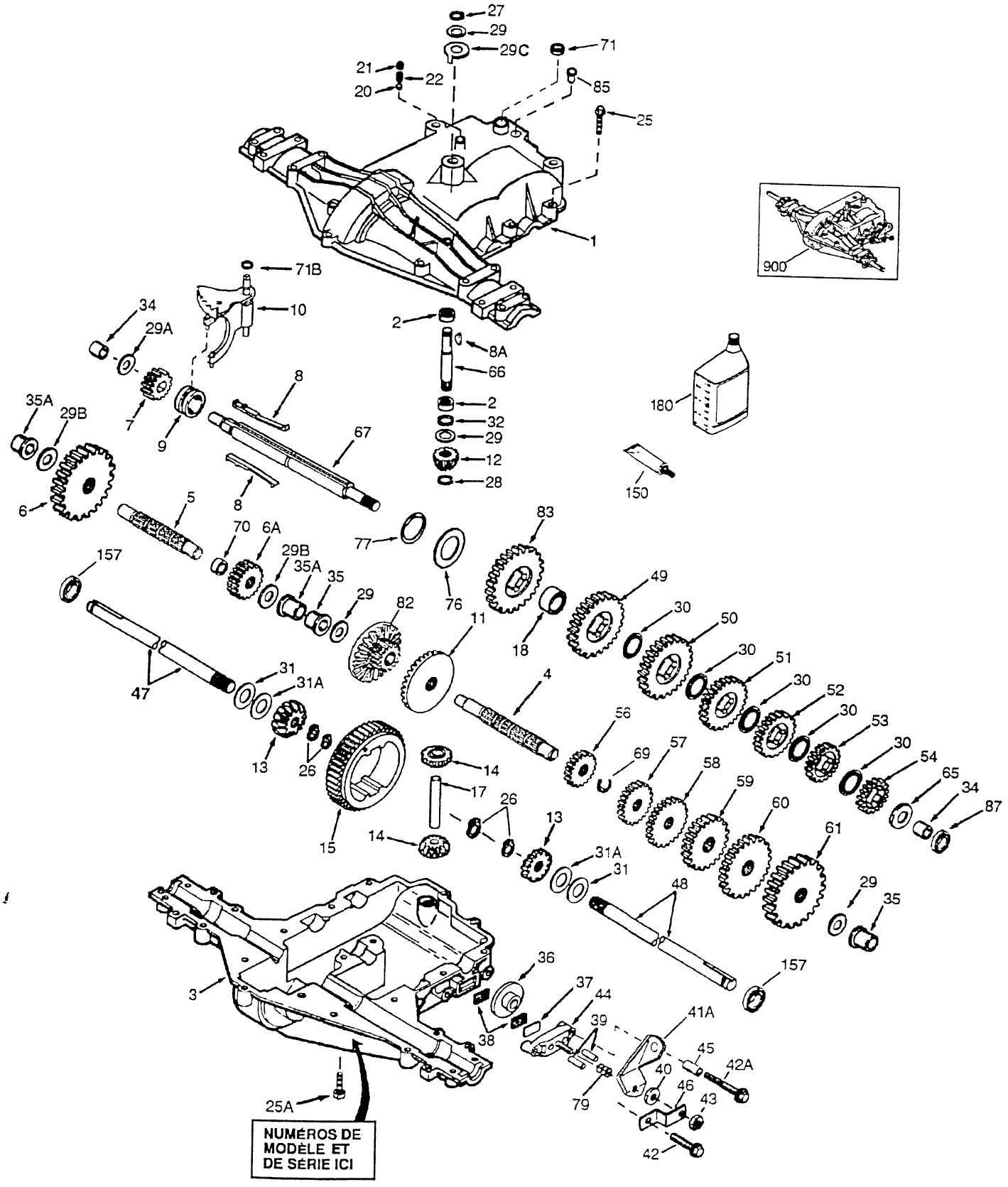

PIÈCES DE RECHANGE

TRACTEUR - NO. DE MODÈLE BL1342LTD (BL1342LTDE), NO. DE PRODUIT 954 21 00-04

TRANSMISSION DE PEERLESS - NO. DE MODÈLE 206-508B

NO. DE RÉF.	NO. DE PIÈCE	DESCRIPTION
1	772147	Couverture de la transmission
2	780086A	Roulement à aiguilles 5/8 po ID
3	770128	Carter de la transmission
4	776395	Arbre de renvoi
5	776409	Arbre de sortie
6	778364	Engrenage droit (35 dents)
6A	778369	Engrenage droit (15 dents)
7	778330	Engrenage droit (11 dents)
8	792180	Clé
8A	792047	Clé Woodruff n° 9
9	784352	Collier de changement de vitesse
10	784378	Fourchette du changement de vitesse et tige
11	778334	Engrenage conique (30 dents)
12	778309	Pignon conique d'admission (13 dents)
13	778368	Engrenage conique (13 dents)
14	778367	Pignon conique d'admission (13 dents)
15	778370	Couronne (43 dents)
17	786188	Goupille d'entraînement
18	786102	Entretoise
20	792077	Bille dia. 5/16
21	792078	Vis de pression 3/8-16 x 3/8
22	792079	Ressort
25	792073A	Vis 1/4-20 x 1-1/4
25A	792177	Vis 1/4-20 x 1-3/8
26	792125	Bague de fermeture (paquet de 2)
27	792035	Bague de fermeture
28	788040	Bague de fermeture
29	780072	Rondelle
29A	780160	Rondelle
29B	780051	Rondelle de butée (0,762 ID)
29C	780199	Rondelle anti-rotation 0,632
30	780108	Rondelle
31	780001	Rondelle (0,056 large) (UTILISEZ SI NÉCESSAIRE)
31A	780195	Rondelle plate (.062 large)
32	788083	Bague d'étanchéité 5/8
34	780194	Douille 9/16
35	780193	Douille à bride 5/8 ID
35A	780197	Douille à bride 3/4"
36	790075	Disque du frein
37	790007	Plaquette du patin de frein
38	799021	Patin de frein (paquet de 2)
39	786026	Goujon
40	792076A	Rondelle plate

NO. DE RÉF.	NO. DE PIÈCE	DESCRIPTION
41A	790079	Levier de frein
42	792073A	Vis 1/4-20 x 1-1/4
42A	792085A	Vis 1/4-20 x 2-1/4
43	792075	Écrou frein 5/16-24
44	790025	Porte-patin de frein
45	786066	Entretoise
46	786086	Support du levier du frein
47	774690	Essieu longueur de (11-15/16)
48	774691	Essieu longueur de (16-1/2)
49	778356	Engrenage droit (29 dents)
50	778338	Engrenage droit (27 dents)
51	778354	Engrenage droit (23 dents)
52	778352	Engrenage droit (19 dents
53	778350	Engrenage droit (16 dents)
54	778346	Engrenage droit (15 dents)
56	778355	Engrenage droit (11 dents)
57	778337	Engrenage droit (13 dents)
58	778353	Engrenage droit (17 dents)
59	778351	Engrenage droit (21 dents)
60	778349	Engrenage droit (24 dents)
61	778345	Engrenage droit (25 dents)
65	780189	Rondelle
66	776422	Arbre d'entrée
67	776396	Arbre de changement et d'arrêt
69	792170	Bague de fermeture
70	786187	Entretoise 0,890
71	788069	Anneau coupé
71B	788092	Joint torique
76	780090	Rondelle
77	788078A	Bague d'arrêt renversée
79	792144	Ressort
82	778333	Changement de la fausse et de l'embranchement (30 et 13 dents)
83	778338	Embranchement du changement (27 dents)
85	792154	Bouchon du remplissage d'huile
87	788089	Joint d'entancheite d'huile 9/16
150	788093A	Garniture du liquide RTV
157	788088	Joint de l'huile 3/4
180	730229A	Engrenage d'huile 80W90
900	— —	Transmission de remplacement 206-508B

Les pièces doivent être commandées de la société des produits de Tecumseh.

REMARQUE: Toutes les dimensions de composant sont données en pouces É.-U. 1 pouce = 25,4 mm.